УДК 621.914.28 : 006.354 Группа Г23

ГОСУДАРСТВЕННЫЙ СТАНДАРТ СОЮЗА ССР

ФРЕЗЫ ДИСКОВЫЕ ТРЕХСТОРОННИЕ С РАЗНОНАПРАВЛЕННЫМИ ЗУБЬЯМИ ДЛЯ ОБРАБОТКИ ЛЕГКИХ СПЛАВОВ

Конструкция и размеры

ГОСТ 16227—81

Face and side disc milling cutters with alternative teeth for machining light alloys. Design and dimensions

ОКП 39183

Дата введения 01.01.83

1. Настоящий стандарт распространяется на трехсторонние дисковые фрезы с разнонаправленными зубьями диаметром D от 50 до 100 мм, для обработки легких сплавов.

2. Конструкция и размеры фрез должны соответствовать указанным на чертеже и в таблице.

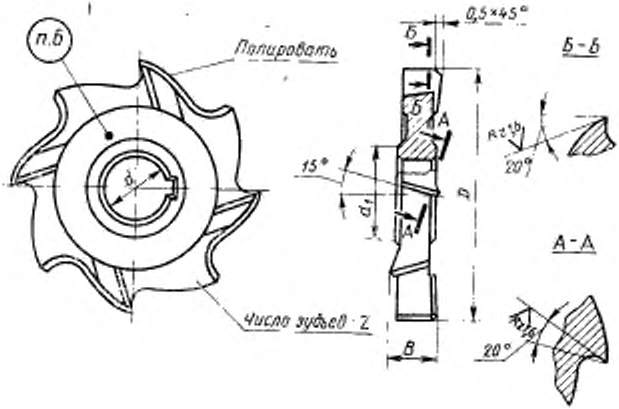

Издание официальное ★ Перепечатка воспрещена

gost.e-ecolog.ru

Обозначение фрез	Применяемость	D	B	d	d_1	Число зубьев z
2240-0501		50	5	19	27	6
2240-0502			6			
2240-0503		63		22	34	8
2240-0504			8			
2240-0505			10			
2240-0506			12			
2240-0507		80	6	27	41	
2240-0508			8			
2240-0509			10			
2240-0510			12			
2240-0514			14			
2240-0512		100	8	32	47	10
2240-0513			10			
2240-0514			12			
2240-0515			14			
2240-0516			16			

Пример условного обозначения фрезы диаметром $D=100$ мм, шириной $B=10$ мм для паза с полем допуска Р9:

Фреза 2240-0513 Р9 ГОСТ 16227—81

3. Предельные отклонения на размер ширины фрезы B, предназначенной для обработки пазов — по ГОСТ 3755—78.

4. Размеры шпоночного паза — по ГОСТ 9472—83.

5. Допускается взамен фаски 0,5×45° изготовлять фрезы с радиусной переходной кромкой не более 0,5 мм.

6. Маркировать: обозначение фрезы, ширину фрезы с обозначением поля допуска, марку стали и товарный знак предприятия-изготовителя.

7. Технические требования — по ГОСТ 1695—80.

8. **(Исключен, Изм. № 1).**

9. Элементы конструкции, размеры и геометрические параметры фрез указаны в рекомендуемом приложении.

ПРИЛОЖЕНИЕ
Рекомендуемое

ЭЛЕМЕНТЫ КОНСТРУКЦИИ, РАЗМЕРЫ И ГЕОМЕТРИЧЕСКИЕ ПАРАМЕТРЫ ФРЕЗ

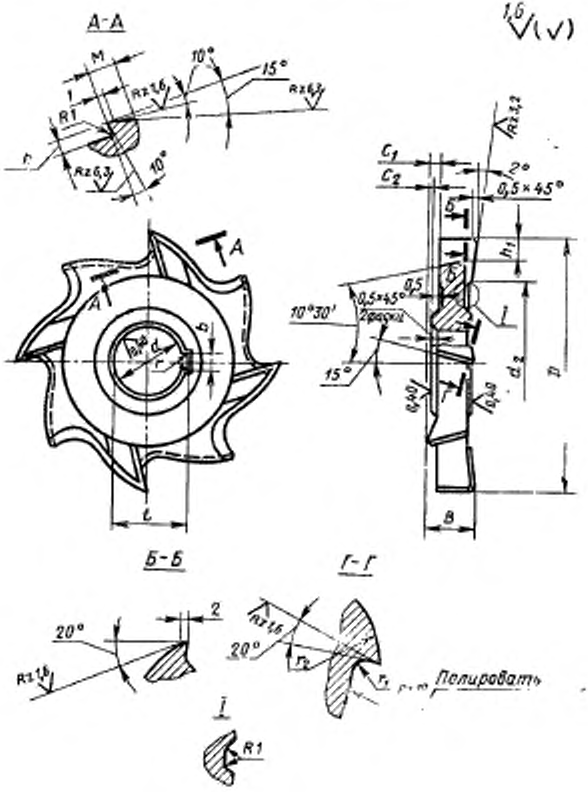

Размеры, мм

Диаметр фрезы D	Ширина фрезы B	d	d_2	b C11	t H12	c_1	c_2	h	h_1	r не более	r_1	r_2	M	Шаг винтовой канавки
50	5	19	35	5	21,1	1,5	0,5	1,5	5	1,0	4	20	8	585,5
	6													
63	8	22	48	6	24,1	2,0		2,0	6			25		739,0
	10						1,0							
	12					3,0		2,5						
80	6	27	55	7	29,8	1,5	0,5	1,5	8	1,2	5	30		937,4
	8					2,0		2,0						
	10						1,0							
	12					3,0		3,5						
	14													
100	8	32	70	8	34,8	2,0	0,5	2,0	10			35	10	1171,8
	10													
	12					3,0	1,0	2,5						
	14													
	16					3,5		3,5						

ИНФОРМАЦИОННЫЕ ДАННЫЕ

1. **УТВЕРЖДЕН И ВВЕДЕН В ДЕЙСТВИЕ Постановлением Государственного комитета СССР по стандартам от 30.04.81 № 2267**

2. **Срок проверки — 1996 г.**
   Периодичность проверки — 10 лет

3. **ВЗАМЕН ГОСТ 16227—70**

4. **ССЫЛОЧНЫЕ НОРМАТИВНО-ТЕХНИЧЕСКИЕ ДОКУМЕНТЫ**

Обозначение НТД, на который дана ссылка	Номер пункта
ГОСТ 1695—80	7
ГОСТ 3765—78	3
ГОСТ 9472—83	4

5. **Переиздание (май 1990 г.) с Изменением № 1, утвержденным в декабре 1987 г. (ИУС 3—88)**

gost.e-ecolog.ru