УДК 621.822.6-213 : 006.354 Группа Г16

ГОСУДАРСТВЕННЫЙ СТАНДАРТ СОЮЗА ССР

КОРПУСА ТИПА РУ ПОДШИПНИКОВ КАЧЕНИЯ

Конструкция и размеры

Pillow blocks of serie PY for rolling bearings. Construction and dimensions

ГОСТ 13218.10—80

Взамен ГОСТ 13218.10—67

Постановлением Государственного комитета СССР по стандартам от 30 сентября 1980 г. № 4894 срок действия установлен

с 01.01 1982 г.
до 01.01 1987 г.

Несоблюдение стандарта преследуется по закону

1. Настоящий стандарт распространяется на разъемные узкие корпуса типа РУ со сквозным отверстием для подшипников качения типов, указанных в табл. 1.

Таблица 1

Обозначение корпуса	Подшипник	
	Обозначение типа	Конструкция и размеры
РУ 125—РУ 310	1200	По ГОСТ 5720—75
	1300	
	1500	
	11200	По ГОСТ 8545—75
	11300	
	11500	
	3500	По ГОСТ 5721—75
	13500	По ГОСТ 8545—75

2. Корпуса предназначены для нагрузок, действующих в направлении к опоре корпуса.

3. Размеры и обозначения корпусов должны соответствовать указанным на чертеже и в табл. 2.

Издание официальное ★ Перепечатка воспрещена

Переиздание. Апрель 1981 г.

gost.e-ecolog.ru

Для D=230—250 мм

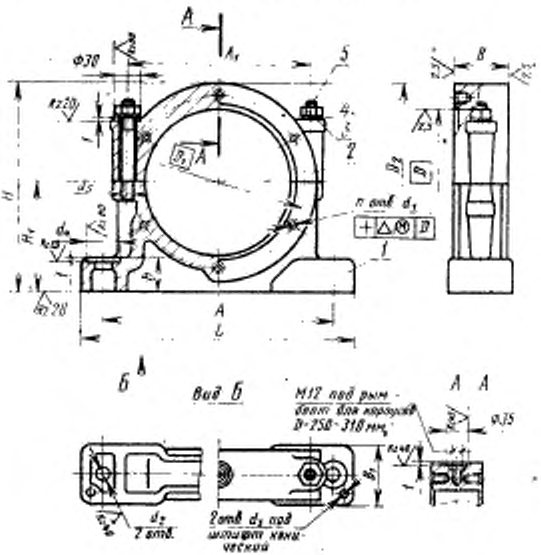

Для D=270—310 мм

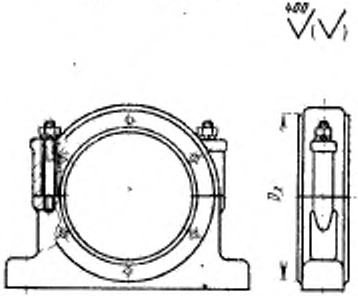

Для D= 325 мм

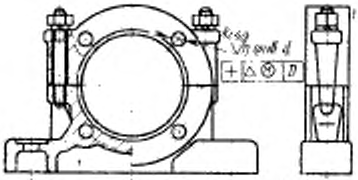

Таблица 2

Размеры в мм

Обозначение корпуса	D	D_1	D_2	d	Δ	d_1	Δ_1	n	d_2	d_3	d_4	d_5	A		A_1	B	B_1	L	H	H_1 (пред. откл. +0,05)	h	Теоретическая масса, кг
													Номин.	Пред. откл.								
РУ 125	125	150	180	13	0,12	—	—	4	17	8	32	M16	220	±0,2	160	48	48	280	188,0	95	34	5,95
РУ 230	230	270	305										350		280	90	78	435	317,5	165	50	26,10
РУ 250	250	290	325										370		300	95		455	337,5	175		29,00
РУ 270	270	310	345	—	—	M16	0,15	12	26	16	45	M20	405	±0,4	325	100	83	490	365,0	185	55	34,80
РУ 290	290	330	365										440		350	110	90	515	390,0	195	60	39,10
РУ 310	310	350	390										465		375	118	102	535	415,0	205	65	47,90

Пример условного обозначения корпуса типа РУ, D=230 мм:

Корпус РУ 230 ГОСТ 13218.10—80

То же, основания:

Основание РУ 230/1 ГОСТ 13218.10—80

То же, крышки:

Крышка РУ 230/2 ГОСТ 13218.10—80

При мелкосерийном производстве допускается изготовлять корпуса по рекомендуемому приложению 1 к ГОСТ 13218.1—80.

4. Технические требования — по ГОСТ 13218.11—80.

5. Характеристика и выбор корпусов в зависимости от типов подшипников качения и направления нагрузок — по рекомендуемому приложению 3 к ГОСТ 13218.1—80.

6. Расчетные разрушающие нагрузки — по рекомендуемому приложению 2 к ГОСТ 13218.1—80.

7. Дополнительные размеры элементов корпусов — по рекомендуемому приложению 2 к ГОСТ 13218.1—80.

8. Допускается при необходимости обеспечения взаимозаменяемости для применения в изделиях, спроектированных до 1 января 1980 г., по согласованию с потребителем изготовлять корпуса с допусками по справочному приложению 5 к ГОСТ 13218.1—80.

gost.e-ecolog.ru