УДК 621.983.5.06 : 006.354 Группа Г22

ГОСУДАРСТВЕННЫЙ СТАНДАРТ СОЮЗА ССР

# ШТЫРИ ТРАНСПОРТНЫЕ РЕЗЬБОВЫЕ

## Конструкция и размеры

Handling threaded dowel.
Design and dimensions

**ГОСТ 18816—80**

Взамен
ГОСТ 18816—73

ОКП 39 6330

Постановлением Государственного комитета СССР по стандартам от 31 декабря 1980 г. № 6298 срок введения установлен

с 01.01.82

Проверен в 1985 г.

Несоблюдение стандарта преследуется по закону

1. Конструкция и размеры транспортных резьбовых штырей должны соответствовать указанным на чертеже и в таблице.

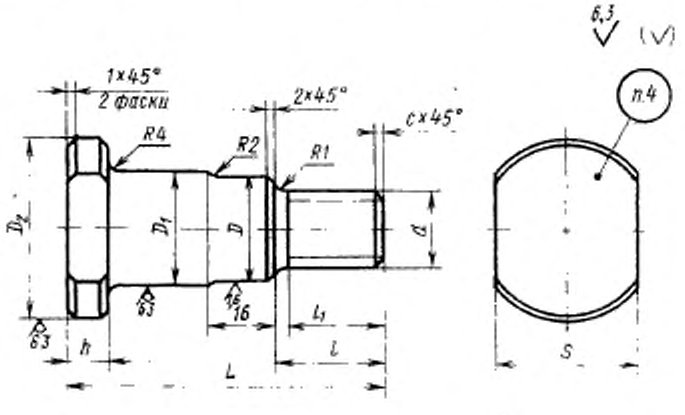


Издание официальное ★ Перепечатка воспрещена

*Переиздание. Декабрь 1986 г.*

16 Зак. 1442



gost.e-ecolog.ru

Размеры в мм

| Обозначение штыря | Применяемость | $d$ | $D$ (поле допуска e8) | $D_1$ | $D_2$ | $L$ | $l$ | $l_1$ | $h$ | $S$ (поле допуска h12) | $c$ | Допускаемая нагрузка $P$, Н (кгс) не более | Масса, кг, не более |
|---|---|---|---|---|---|---|---|---|---|---|---|---|---|
| 1097-0001 | | M12 | 16 | 17 | 28 | 56 | 18 | 16 | 8 | 24 | 1,6 | 1200(120) | 0,104 |
| 1097-0002 | | M16 | 25 | 26 | 40 | 71 | 25 | 22 | | 32 | 2,0 | 2000(200) | 0,271 |
| 1097-0003 | | M20 | 28 | 30 | 45 | 85 | 32 | 30 | 10 | 36 | 2,5 | 3000(300) | 0,428 |
| 1097-0004 | | M24 | 32 | 34 | 50 | 100 | 36 | 32 | | 41 | | 5000(500) | 0,650 |
| 1097-0005 | | M30 | 36 | 38 | 56 | 120 | 45 | 42 | | 46 | | 7000(700) | 1,001 |
| 1097-0006 | | M36 | 42 | 45 | 63 | 125 | 50 | 46 | | 50 | 3,0 | 11000(1100) | 1,423 |
| 1097-0007 | | M42 | 50 | 53 | 71 | 130 | 56 | 52 | | 60 | | 16500(1650) | 1,987 |

Пример условного обозначения штыря размером $d$=M12:

*Штырь 1097-0001 ГОСТ 18816—80*

2. Материал — сталь марки 45 по ГОСТ 1050—74.

3. Технические требования — по ГОСТ 18824—80.

4. Маркировать: условное обозначение штыря без наименования и товарный знак предприятия-изготовителя.

5. Пример применения транспортных резьбовых штырей дан в справочном приложении.

*ПРИЛОЖЕНИЕ*
*Справочное*

## ПРИМЕР ПРИМЕНЕНИЯ ТРАНСПОРТНЫХ РЕЗЬБОВЫХ ШТЫРЕЙ

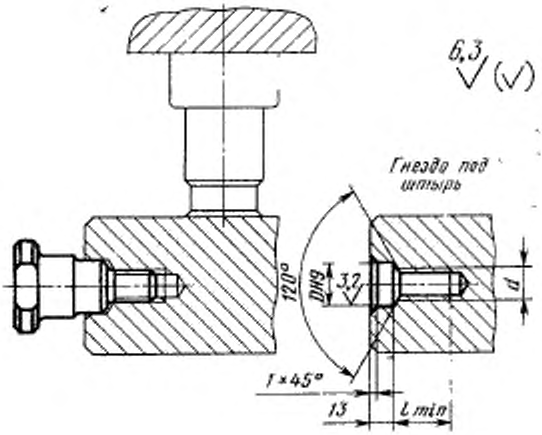


мм

| d | D | l |
|---|---|---|
| М12 | 16 | 22 |
| М16 | 25 | 28 |
| М20 | 28 | 36 |
| М24 | 32 | 38 |
| М30 | 36 | 48 |
| М36 | 42 | 52 |
| М42 | 50 | 56 |

gost.e-ecolog.ru