УДК 621.983.5.06 : 006.354 Группа Г22

ГОСУДАРСТВЕННЫЙ СТАНДАРТ СОЮЗА ССР

ПРИЖИМЫ КЛИНОВЫЕ

Конструкция и размеры

Wedge holder. Design and dimensions

ГОСТ 24531—80*

ОКП 39 6330

Постановлением Государственного комитета СССР по стандартам от 31 декабря 1980 г. № 6291 срок введения установлен

с 01.01.82

Проверен в 1985 г.

Несоблюдение стандарта преследуется по закону

1. Конструкция и размеры клиновых прижимов должны соответствовать указанным на черт. 1 и в табл. 1.

Издание официальное ★ Перепечатка воспрещена

* *Переиздание (декабрь 1986 г.) с Изменением № 1, утвержденным в декабре 1985 г. (ИУС № 4—86).*

gost.e-ecolog.ru

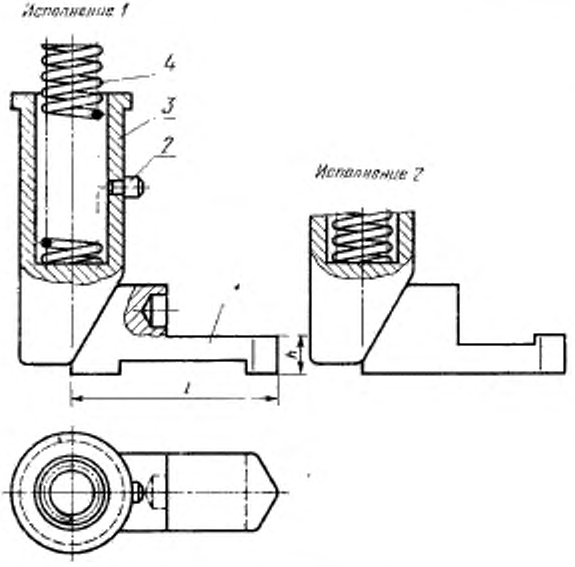

Размеры для справок.

1—ползушка по табл. 1; *2*—шпонка 1040-0301/002 (кол. 1 шт.); *3*—клин по табл. 1; *4*—пружина по табл. 1

Черт 1

Таблица 1

Исполнение 1		Исполнение 2		Высота призма, мм	h, мм	L, мм	Усилие прижима P, Н (кгс)	Масса, кг, не более	Обозначение деталей Поз. 1 Ползушка Кол. 1	
Обозначение прижима	Применяемость	Обозначение прижима	Применяемость						Исполнение 1	Исполнение 2
1040-0301		1040-0302		71	12	67	260 (26)	0,675	1040-0301/001	1040-0302/001
1040-0303		1040-0304		80				0,753		
1040-0305		1040-0306			16			0,808	1040-0305/001	1040-0306/001
1040-0307		1040-0308		90				0,920	1040-0307/001	1040-0308/001
1040-0309		1040-0311			20			0,976	1040-0309/001	1040-0311/001
1040-0312		1040-0313		100				1,056		
1040-0314		1040-0315		90			410 (41)	1,358		
1040-0316		1040-0317		100				1,483		
1040-0318		1040-0319			22	75		1,511	1040-0318/001	1040-0319/001
1040-0321		1040-0322		110				1,698		
1040-0323		1040-0324		125				1,886		
1040-0325		1040-0326		100			650 (65)	1,789		
1040-0327		1040-0328		110				1,943		
1040-0329		1040-0331		125				2,174		
1040-0332		1040-0333		100			860 (86)	1,772		
1040-0334		1040-0335		110				1,866		
1040-0336		1040-0337		125				2,097		

Продолжение табл. 1

Исполнение 1		Исполнение 2		Обозначение деталей	
Обозначение прижима	Применяемость	Обозначение прижима	Применяемость	Поз. 3 Клин Кол. 1	Поз. 4 Пружина ГОСТ 18793—80 Кол. 1
1040-0301		1040-0302		1040-0301/003	1086—0841
1040-0303		1040-0304		1040-0303/003	
1040-0305		1040-0306			
1040-0307		1040-0308		1040-0307/003	
1040-0309		1040-0311			
1040-0312		1040-0313		1040-0312/003	
1040-0314		1040-0315		1040-0314/003	1086-0881
1040-0316		1040-0317		1040-0316/00[illegible]	
1040-0318		1040-0319			
1040-0321		1040-0322		1040-0321/003	
1040-0323		1040-0324		1040-0323/003	
1040-0325		1040-0326		1040-0325/003	1086-0902
1040-0327		1040-0328		1040-0327/003	
1040-0329		1040-0331		1040-0329/003	
1040-0332		1040-0333		1040-0332/003	1086-0937
1040-0334		1040-0335		1040-0334/003	
1040-0336		1040-0337		1040-0336/003	

Пример условного обозначения прижима размерами $h=20$ мм, $P=260$Н (26 кгс), при высоте пуансона 100 мм, исполнения 1:

Прижим 1040-0312 ГОСТ 24531—80

(Измененная редакция, Изм. № 1).

2. Технические требования — по ГОСТ 18824—80.

3. Маркировать на бирке: условное обозначение прижима без наименования и товарный знак предприятия-изготовителя.

4. Конструкция и размеры ползушки (поз. 1) должны соответствовать указанным на черт. 2 и в табл. 2.

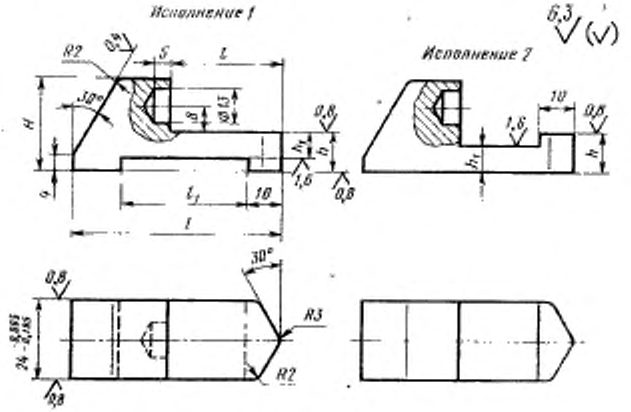

Черт. 2

Размеры в мм

Таблица 2

Исполнение 1 Обозначение ползушки	Исполнение 2 Обозначение ползушки	H	h (поле допуска d11)	h_1	L	l	l_1	Масса, кг, не более
1040-0301/001	1040-0302/001	28	12	8	67	36	40	0,158
1040-0305/001	1040-0306/001	32	16	10				0,207
1040-0307/001	1040-0308/001				75	40	50	0,239
1040-0309/001	1040-0311/001	36	20	12				0,295
1040-0318/001	1040-0319/001	40	22	14		36		0,323

Пример условного обозначения ползушки размерами $h=12$ мм, $L=67$ мм, исполнения 1:

Ползушка 1040-0301/001 ГОСТ 24531—80

4.1. Материал — сталь марки 45 по ГОСТ 1050—74.
4.2. Твердость — 42...46 $HRC_э$.
(Измененная редакция, Изм. № 1).
4.3. Технические требования — по ГОСТ 18824—80.
5. Конструкция и размеры шпонки (поз. 2) должны соответствовать указанным на черт. 3.

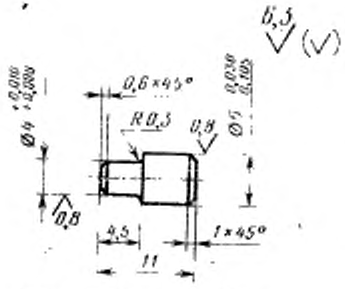

Масса, не более — 0,002 кг.
Черт. 3

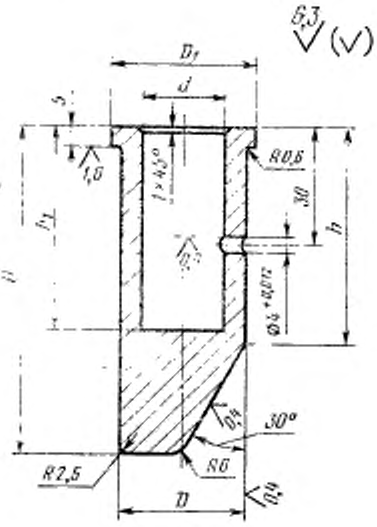

Черт. 4

Условное обозначение шпонки:

Шпонка 1040-0301/002 ГОСТ 24531—80

(Измененная редакция, Изм. № 1).
5.1. Материал — сталь марки 45 по ГОСТ 1050—74.
5.2. Твердость — 42...46 $HRC_э$.
(Измененная редакция, Изм. № 1).
5.3. Технические требования — по ГОСТ 18824—80.
6. Конструкция и размеры клина (поз. 3) должны соответствовать указанным на черт. 4 и в таблице 3.

Таблица 3

Размеры в мм

Обозначение клина	H	D (поле допуска d11)	D_1	h	h_1	d	Масса, кг, не более
1040-0301/003	85	32	36	56	56	22	0,336
1040-0303/003	95			67			0,399
1040-0307/003	105			75			0,462
1040-0312/003	115			85			0,525
1040-0314/003	105	40	45	67		30	0,746
1040-0316/003	115			80			0,845
1040-0321/003	125			90			0,943
1040-0323/003	140			105			1,091
1040-0325/003	115	45	50	75	46	36	0,970
1040-0327/003	125			85			1,095
1040-0329/003	140			100			1,282
1040-0332/003	115			75	71	34	0,823
1040-0334/003	125			85			0,948
1040-0336/003	140			100			1,135

Пример условного обозначения клина размерами $D=32$ мм, $H=85$ мм:

Клин 1040-0301/003 ГОСТ 24531—80

6.1. Материал — сталь марки У8А по ГОСТ 1435—74.

6.2. Твердость — 55...59 $HRC_э$.

(Измененная редакция, Изм. № 1).

6.3. Технические требования — по ГОСТ 18824—80.

7. Примеры применения клиновых прижимов даны в справочном приложении.

ПРИЛОЖЕНИЕ
Справочное

ПРИМЕРЫ ПРИМЕНЕНИЯ КЛИНОВЫХ ПРИЖИМОВ

Исполнение 1

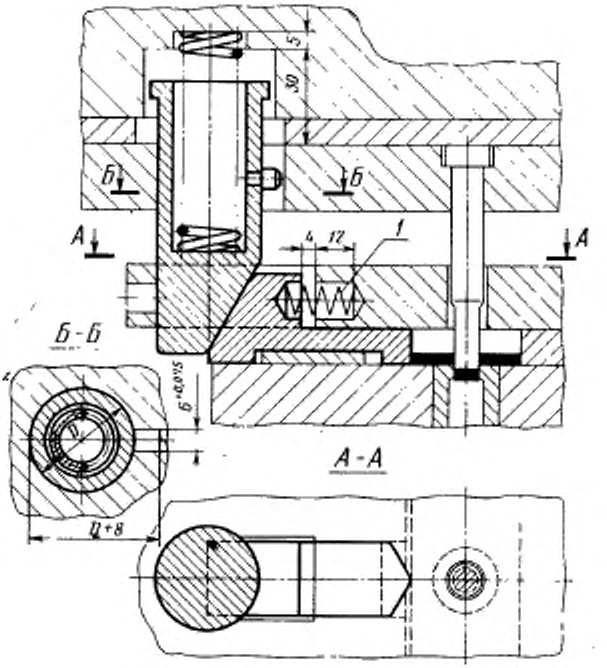

1—пружина 1086-0782 по ГОСТ 18793—80

Исполнение 2

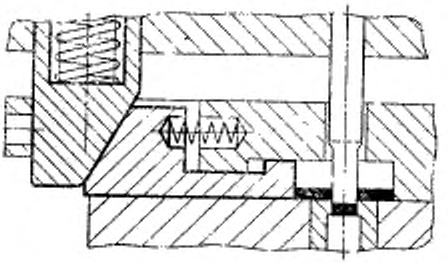

gost.e-ecolog.ru