12809-80

12809-8
изм.1

ГОСУДАРСТВЕННЫЙ СТАНДАРТ
СОЮЗА ССР

ШТУЦЕРА САНИТАРНЫХ УЗЛОВ САМОЛЕТОВ И ВЕРТОЛЕТОВ

ТИПЫ И РАЗМЕРЫ

ГОСТ 12809—80

Издание официальное

Цена 3 коп.

ГОСУДАРСТВЕННЫЙ КОМИТЕТ СССР ПО СТАНДАРТАМ
Москва

gost.e-ecolog.ru

УДК 621.643.4.065:629.7:006.354 Группа Д15

ГОСУДАРСТВЕННЫЙ СТАНДАРТ СОЮЗА ССР

ШТУЦЕРА САНИТАРНЫХ УЗЛОВ САМОЛЕТОВ И ВЕРТОЛЕТОВ

Типы и размеры

Aircraft and hovercraft toilet flushing connectitions. Types and dimensions

ОКП 75 9580

ГОСТ 12809—80

Взамен ГОСТ 12809—67

Постановлением Государственного комитета СССР по стандартам от 11 июня 1980 г. № 2718 срок действия установлен

с 01.07. 1981 г.
до 01.07. 1986 г.

Несоблюдение стандарта преследуется по закону

1. Настоящий стандарт устанавливает типы и размеры штуцеров санитарных узлов самолетов и вертолетов, предназначенных для промывки и заправки санитарных узлов и слива из них отходов закрытым способом при наземном обслуживании.

Стандарт соответствует рекомендации ИСО Р 47—57 в части присоединительных размеров.

2. В зависимости от назначения штуцера подразделяют на два типа:

1 — для промывки и заправки химической жидкостью;

2 — для слива отходов.

3. Основные размеры штуцеров должны соответствовать указанным на черт. 1, 2 и в таблице.

Издание официальное Перепечатка воспрещена

© Издательство стандартов, 1980

Тип 2

Остальное — см. черт. 1.

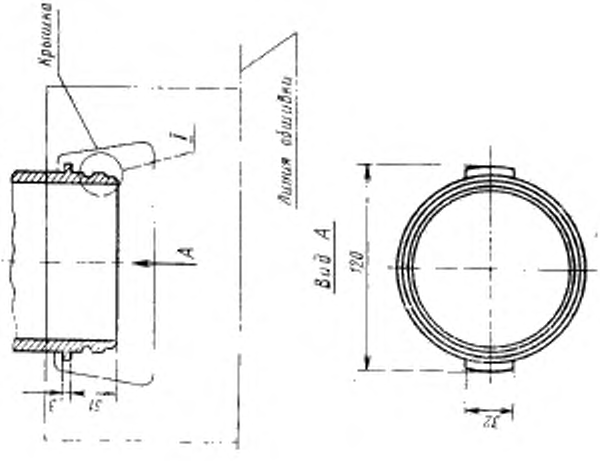

Черт. 2

Тип 1

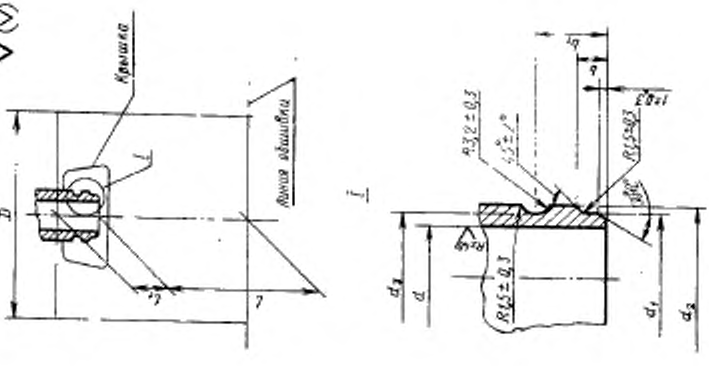

Черт. 1

Размеры в мм

Тип штуцера	Код ОКП	D, не менее	l, не более	l_1 (пред. откл. +5)	d Поле допуска H 12	d_1	d_2	d_3	b (пред. откл. ±0,1)	b_1 (пред. откл. ±0,12)
						Поле допуска h11				
1	75 9580	130	86	26	21	26,2	30	26,2	5,5	14,2
2	75 9580	220	70	42	102	106,6	111	108,0	8,5	16,2

Пример условного обозначения штуцера типа 2:

Штуцер 2 ГОСТ 12809—80

4. Радиусы, не указанные на черт. 1 и 2, имеют размеры 1±0,3 мм.

Группа Д15

Изменение № 1 ГОСТ 12809—80 Штуцера санитарных узлов самолетов и вертолетов. Типы и размеры

Утверждено и введено в действие Постановлением Государственного комитета СССР по управлению качеством продукции и стандартам от 18.12.90 № 3183
Дата введения 01.07.91

Пункт 1. Второй абзац изложить в новой редакции: «Требования п. 3 настоящего стандарта являются обязательными, другие требования настоящего стандарта являются рекомендуемыми».

(Продолжение см. с. 96)

Пункт 3. Чертеж 1. Заменить обозначение шероховатости поверхности:

Тип 1. $\overset{2,5}{\vee}(\vee)$ на $\overset{1,6}{\vee}(\vee)$;

выносной элемент 1. $\overset{Rz40}{\vee}$ на $\overset{6,3}{\vee}$

(ИУС № 3 1991 г.)

Редактор *С. И. Бобарыкин*
Технический редактор *Г. А. Макарова*
Корректор *А. С. Черноусова*

Сдано в наб. 02.07.80 Подп. к печ. 28.08.80 0,375 п. л. 0,17 уч.-изд. л. Тир. 8000 Цена 3 коп.

Ордена «Знак Почета» Издательство стандартов, 123557, Москва, Новопресненский пер., 3
Типография стандартов, ул. Московская, 256. Зак. 1994
gost.e-ecolog.ru