УДК 621.979.073 : 006.354 Группа Г22

ГОСУДАРСТВЕННЫЙ СТАНДАРТ СОЮЗА ССР

ПУАНСОНЫ КРУГЛЫЕ С КОНИЧЕСКИМ ФЛАНЦЕМ И БЕЗ ФЛАНЦА

Конструкция и размеры

Round punches with cone flange and witgout flange. Construction and dimensions

ГОСТ 16622—80

Взамен ГОСТ 16622—71

ОКП 399800

Постановлением Государственного комитета СССР по стандартам от 4 марта 1980 г. № 1007 срок действия установлен

с 01.01 1981 г.
до 01.01 1986 г.

Несоблюдение стандарта преследуется по закону

1. Конструкция и размеры круглых пуансонов с коническим фланцем и без фланца должны соответствовать указанным на чертеже и в таблице.

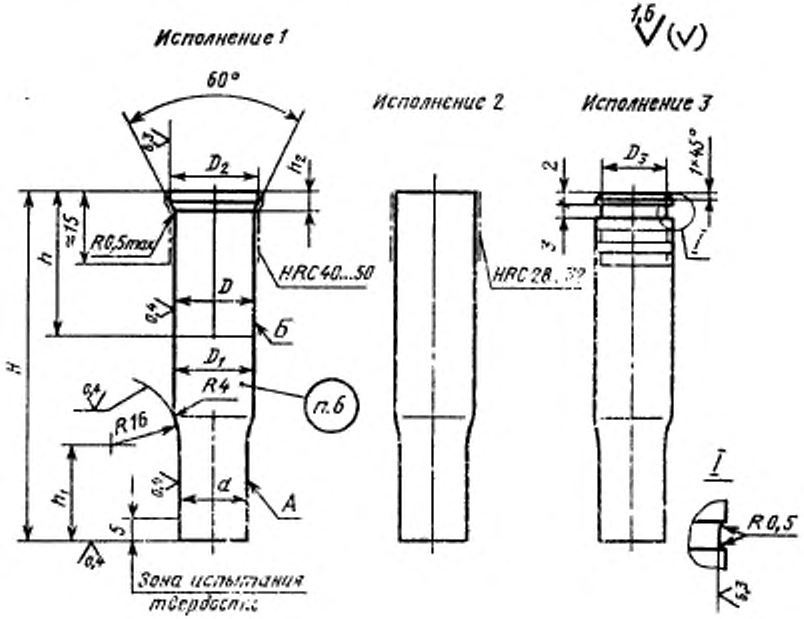

Издание официальное ★

Перепечатка воспрещена

gost.e-ecolog.ru

Размеры в мм

Обозначение заготовки пуансона	Применяемость	Исполнение	d (пред. откл. по h5, h6, h8)	H	D (пред. откл. по n6)	D_1 (пред. откл. по h12)	D_2	D_3	h	h_1	h_2 (пред. откл. +0,1)	Число канавок	Теоретическая масса, кг
1141-2395		1	От 1,0 до 1,5	32	2,0	—	3,0	—	—	8	1,6	—	0,001
1141-2396		2					—	1,4			—	1	
1141-2397		3											
1141-2398		1		36			3,0	—			1,6	—	
1141-2399		2					—	1,4			—	1	
1141-2401		3											
1141-2402		1		40			3,0	—			1,6	—	
1141-2403		2					—	1,4			—	1	
1141-2404		3											
1141-2405		1		45			3,0	—			1,6	—	
1141-2406		2					—	1,4			—	1	
1141-2407		3											
1141-2408		1		50			3,0	—		10	1,6	—	
1141-2409		2					—	1,4			—	1	
1141-2411		3											
1141-2412		1		56		2,0	3,0	—	25		1,6	—	
1141-2413		2					—	1,4			—	1	
1141-2414		3											

Размеры в мм

Продолжение

Обозначение заготовки пуансона	Применяемость	Исполнение	d (пред. откл. по h5, h6, h8)	H	D (пред. откл. по n6)	D_1 (пред. откл. по h12)	D_2	D_3	h	h_1	h_2 (пред. откл. +0,1)	Число канавок	Теоретическая масса, кг
1141-2415		1	От 1,0 до 1,5	63	2,0	2,0	3,0	—	25	12	1,6	—	0,001
1141-2416		2					—	1,4			—	1	
1141-2417		3											
1141-2418		1		67			3,0	—			1,6	—	
1141-2419		2					—	1,4			—	1	
1141-2421		3											
1141-2422		1	Св. 1,5 до 2,0	32	2,5	—	3,5	—	—	8	1,6	—	
1141-2423		2					—	1,9			—	1	
1141-2424		3											
1141-2425		1		36			3,5	—			1,6	—	
1141-2426		2					—	1,9			—	1	
1141-2427		3											
1141-2428		1		40			3,5	—			1,6	—	
1141-2429		2					—	1,9			—	1	
1141-2431		3											
1141-2432		1		45			3,5	—			1,6	—	
1141-2433		2					—	1,9			—	1	
1141-2434		3											

Размеры в мм

Продолжение

Обозначение заготовки пуансона	Применяемость	Исполнение	d (пред. откл. по h5, h6, h8)	H	D (пред. откл. по n6)	D_1 (пред. откл. по h12)	D_2	D_3	h	h_1	h_2 (пред. откл. +0,1)	Число канавок	Теоретическая масса, кг
1141-2435		1	Св. 1,5 до 2,0	50	2,5	—	3,5	—	—	10	1,6	—	0,002
1141-2436		2					—				—		
1141-2437		3						1,9				1	
1141-2438		1		56		2,5	3,5	—	25		1,6	—	
1141-2439		2					—				—		
1141-2441		3						1,9				1	
1141-2442		1		63			3,5	—		12	1,6	—	
1141-2443		2					—				—		
1141-2444		3						1,9				1	
1141-2445		1		67			3,5	—			1,6	—	
1141-2446		2					—				—		
1141-2447		3						1,9				1	
1141-2448		1	Св. 2,0 до 2,5	32	3,2	—	4,2	—	—	8	1,6	—	
1141-2449		2					—				—		
1141-2451		3						2,6				1	
1141-2452		1		36			4,2	—			1,6	—	
1141-2453		2					—				—		
1141-2454		3						2,6				1	

Продолжение

Размеры в мм

Обозначение заготовки пуансона	Применяемость	Исполнение	d (пред. откл. по h5, h6, h8)	H	D (пред. откл. по n6)	D_1 (пред. откл. по h12)	D_2	D_3	h	h_1	h_2 (пред. откл. +0,1)	Число канавок	Теоретическая масса, кг
1141-2455		1	Св. 2,0 до 2,5	40	3,2	—	4,2	—	—	8	1,6	—	0,002
1141-2456		2					—	2,6			—	1	
1141-2457		3											
1141-2458		1		45			4,2	—			1,6	—	
1141-2459		2					—				—		
1141-2461		3						2,6				1	
1141-2462		1		50			4,2	—		10	1,6	—	0,003
1141-2463		2					—				—		
1141-2464		3						2,6				1	
1141-2465		1		56			4,2	—	25		1,6	—	
1141-2466		2					—				—		
1141-2467		3						2,6				1	
1141-2468		1		63		3,2	4,2	—		12	1,6	—	0,004
1141-2469		2					—				1		
1141-2471		3						2,6				1	
1141-2472		1		67			4,2	—			1,6	—	
1141-2473		2					—				—		
1141-2474		3						2,6				1	

Размеры в мм

Продолжение

Обозначение заготовки пуансона	Применяемость	Исполнение	d (пред. откл. по h5, h6, h8)	H	D (пред. откл. по n6)	D_1 (пред. откл. по h12)	D_2	D_3	k	h_1	h_2 (пред. откл. +0,1)	Число канавок	Теоретическая масса, кг
1141-2475		1	Св. 2,0 до 2,5	71	3,2	3,2	4,2	—	25	14	1,6	—	0,004
1141-2476		2					—	2,6			—	1	
1141-2477		3											
1141-2478		1		75			4,2	—	28		1,6	—	
1141-2479		2					—	2,6			—	1	
1141-2481		3											
1141-2482		1		80			4,2	—		16	1,6	—	
1141-2483		2					—	2,6			—	1	
1141-2484		3											
1141-2485		1		85			4,2	—	32		1,6	—	0,005
1141-2486		2					—	2,6			—	1	
1141-2487		3											
1141-2488		1		90			4,2	—			1,6	—	
1141-2489		2					—	2,6			—	1	
1141-2491		3											
1141-2492		1	Св. 2,5 до 3,0	32	4,0	—	5,0	—	—	8	1,6	—	0,003
1141-2493		2					—	3,0			—	1	
1141-2494		3											

Размеры в мм

Продолжение

Обозначение заготовки пуансона	Применяемость	Исполнение	d (пред. откл. по h5, h6, h8)	H	D (пред. откл. по n6)	D_1 (пред. откл. по h12)	D_2	D_3	h	h_1	h_2 (пред. откл. +0,1)	Число канавок	Теоретическая масса, кг
1141-2495		1	Св. 2,5 до 3,0	36	4,0	—	5,0	—	—	8	1,6	—	0,003
1141-2496		2					—				—		
1141-2497		3						3,0				1	
1141-2498		1		40			5,0	—			1,6	—	0,004
1141-2499		2					—				—		
1141-2501		3						3,0				1	
1141-2502		1		45			5,0	—			1,6	—	
1141-2503		2					—				—		
1141-2504		3						3,0				1	
1141-2505		1		50			5,0	—		10	1,6	—	
1141-2506		2					—				—		
1141-2507		3						3,0				1	
1141-2508		1		56		4,0	5,0	—	25		1,6	—	0,005
1141-2509		2					—				—		
1141-2511		3						3,0				1	
1141-2512		1		63			5,0	—		12	1,6	—	0,006
1141-2513		2					—				—		
1141-2514		3						3,0				1	

Продолжение

Размеры в мм

Обозначение заготовки пуансона	Применяемость	Исполнение	d (пред. откл. по h5, h6, h8)	H	D (пред. откл. по n6)	D_1 (пред. откл. по h12)	D_2	D_3	h	h_1	h_2 (пред. откл. +0,1)	Число канавок	Теоретическая масса, кг
1141-2515		1	Св. 2,5 до 3,0	67	4,0	4,0	5,0	—	25	12	1,6	—	0,006
1141-2516		2					—	3,0			—	1	
1141-2517		3					5,0	—		14	1,6	—	
1141-2518		1		71			—	3,0			—	1	
1141-2519		2					5,0	—	28		1,6	—	0,007
1141-2521		3					—	3,0			—	1	
1141-2522		1		75			5,0	—		16	1,6	—	
1141-2523		2					—	3,0			—	1	
1141-2524		3		80			5,0	—	32		1,6	—	0,008
1141-2525		1					—	3,0			—	1	
1141-2526		2					5,0	—			1,6	—	
1141-2527		3		85			—	3,0			—	1	
1141-2528		1					5,0	—			1,6	—	
1141-2529		2					—	3,0			—	1	
1141-2531		3		90			5,0	—			1,6	—	
1141-2532		1					—	3,0			—	1	
1141-2533		2											
1141-2534		3											

Продолжение

Размеры в мм

Обозначение заготовки пуансона	Применяемость	Исполнение	d (пред. откл. по h5, h6, h8)	H	D (пред. откл. по n6)	D_1 (пред. откл. по h12)	D_2	D_3	h	h_1	h_2 (пред. откл. +0,1)	Число канавок	Теоретическая масса, кг
1141-2535		1	Св. 3,0 до 3,5	32	4,0	—	5,0	—	—	8	1,6	—	0,003
1141-2536		2					—	3,0			—	1	
1141-2537		3											
1141-2538		1		36			5,0	—			1,6	—	
1141-2539		2					—	3,0			—	1	
1141-2541		3											
1141-2542		1		40			5,0	—	—	10	1,6	—	0,004
1141-2543		2					—	3,0			—	1	
1141-2544		3											
1141-2545		1		45			5,0	—			1,6	—	
1141-2546		2					—	3,0			—	1	
1141-2547		3											
1141-2548		1		50			5,0	—		12	1,6	—	0,005
1141-2549		2					—	3,0			—	1	
1141-2551		3											
1141-2552		1		56		4,0	5,0	—	25		1,6	—	
1141-2553		2					—	3,0			—	1	
1141-2554		3											

Размеры в мм

Продолжение

Обозначение заготовки пуансона	Применяемость	Исполнение	d (пред. откл. по h5, h6, h8)	H	D (пред. откл. по n6)	D_1 (пред. откл. по h12)	D_2	D_3	h	h_1	h_2 (пред. откл. +0,1)	Число канавок	Теоретическая масса, кг
1141-2555		1	Св. 3,0 до 3,5	63	4,0	4,0	5,0	—	25	12	1,6	—	0,006
1141-2556		2					—	3,0			—	1	
1141-2557		3											
1141-2558		1		67			5,0	—			1,6	—	
1141-2559		2					—	3,0			—	1	
1141-2561		3											
1141-2562		1		71			5,0	—		14	1,6	—	0,007
1141-2563		2					—	3,0			—	1	
1141-2564		3											
1141-2565		1		75			5,0	—	28		1,6	—	
1141-2566		2					—	3,0			—	1	
1141-2567		3											
1141-2568		1		80			5,0	—		16	1,6	—	0,008
1141-2569		2					—	3,0			—	1	
1141-2571		3											
1141-2572		1		85			5,0	—	32		1,6	—	
1141-2573		2					—	3,0			—	1	
1141-2574		3											

Размеры в мм

Продолжение

Обозначение заготовки пуансона	Применяемость	Исполнение	d (пред. откл. по h5, h6, h8)	H	D (пред. откл. по n6)	D_1 (пред. откл. по h12)	D_2	D_3	h	h_1	h_2 (пред. откл. +0,1)	Число канавок	Теоретическая масса, кг
1141-2575		1	Св. 3,0 до 3,5	90	4,0	4,0	5,0	—	32	16	1,6	—	0,009
1141-2576		2					—				—		
1141-2577		3						3,0				1	
1141-2578		1	Св. 3,5 до 4,0	32	5,0	—	6,0	—	—	8	1,6	—	0,004
1141-2579		2					—				—		
1141-2581		3						4,0				1	
1141-2582		1		36			6,0	—			1,6	—	0,005
1141-2583		2					—				—		
1141-2584		3						4,0				1	
1141-2585		1		40			6,0	—		10	1,6	—	0,006
1141-2586		2					—				—		
1141-2587		3						4,0				1	
1141-2588		1		45			6,0	—			1,6	—	
1141-2589		2					—				—		
1141-2591		3						4,0				1	
1141-2592		1		50			6,0	—		12	1,6	—	0,007
1141-2593		2					—				—		
1141-2594		3						4,0				1	

Размеры в мм

Продолжение

Обозначение заготовки пуансона	Применяемость	Исполнение	d (пред. откл. по h5, h6, h8)	H	D (пред. откл. по n6)	D_1 (пред. откл. по h12)	D_2	D_3	h	h_1	h_2 (пред. откл. +0,1)	Число канавок	Теоретическая масса, кг
1141-2595		1	Св. 3,5 до 4,0	56	5,0	5,0	6,0	—	25	12	1,6	—	0,008
1141-2596		2					—	4,0			—	1	
1141-2597		3											
1141-2598		1		63			6,0	—			1,6	—	0,009
1141-2599		2					—	4,0			—	1	
1141-2601		3											
1141-2602		1		67			6,0	—			1,6	—	0,010
1141-2603		2					—	4,0			—	1	
1141-2604		3											
1141-2605		1		71			6,0	—		14	1,6	—	
1141-2606		2					—	4,0			—	1	
1141-2607		3											
1141-2608		1		75			6,0	—	28		1,6	—	0,011
1141-2609		2					—	4,0			—	1	
1141-2611		3											
1141-2612		1		80			6,0	—		16	1,6	—	
1141-2613		2					—	4,0			—	1	
1141-2614		3											

Размеры в мм

Продолжение

Обозначение заготовки пуансона	Применяемость	Исполнение	d (пред. откл. по h5, h6, h8)	H	D (пред. откл. по n6)	D_1 (пред. откл. по h12)	D_2	D_3	h	h_1	h_2 (пред. откл. +0,1)	Число канавок	Теоретическая масса, кг
1141-2615		1	Св. 3,5 до 4,0	85	5,0	5,0	6,0	—	32	16	1,6	—	0,012
1141-2616		2					—	4,0			—	1	
1141-2617		3											
1141-2618		1		90			6,0	—			1,6	—	0,013
1141-2619		2					—	4,0			—	1	
1141-2621		3											
1141-2622		1	Св. 4,0 до 4,5	32	5,0	—	6,0	—	—	8	1,6	—	0,005
1141-2623		2					—	4,0			—	1	
1141-2624		3											
1141-2625		1		36			6,0	—			1,6	—	
1141-2626		2					—	4,0			—	1	
1141-2627		3											
1141-2628		1		40			6,0	—		10	1,6	—	0,006
1141-2629		2					—	4,0			—	1	
1141-2631		3											
1141-2632		1		45			6,0	—			1,6	—	0,007
1141-2633		2					—	4,0			—	1	
1141-2634		3											

Размеры в мм

Продолжение

Обозначение заготовки пуансона	Применяемость	Исполнение	d (пред. откл. по h5, h6, h8)	H	D (пред. откл. по n6)	D_1 (пред. откл. по h12)	D_2	D_3	h	h_1	h_2 (пред. откл. +0,1)	Число канавок	Теоретическая масса, кг
1141-2635		1	Св. 4,0 до 4,5	50	5,0	—	6,0	—	—	12	1,6	—	0,007
1141-2636		2					—				—		
1141-2637		3						4,0				1	
1141-2638		1		56		5,0	6,0	—	25		1,6	—	0,008
1141-2639		2					—				—		
1141-2641		3						4,0				1	
1141-2642		1		63			6,0	—			1,6	—	0,009
1141-2643		2					—				—		
1141-2644		3						4,0				1	
1141-2645		1		67			6,0	—			1,6	—	0,010
1141-2646		2					—				—		
1141-2647		3						4,0				1	
1141-2648		1		71			6,0	—		14	1,6	—	
1141-2649		2					—				—		
1141-2651		3						4,0				1	
1141-2652		1		75			6,0	—	28		1,6	—	0,011
1141-2653		2					—				—		
1141-2654		3						4,0				1	

Размеры в мм

Продолжение

Обозначение заготовки пуансона	Применяемость	Исполнение	d (пред. откл. по h5, h6, h8)	H	D (пред. откл. по n6)	D_1 (пред. откл. по h12)	D_2	D_3	h	h_1	h_2 (пред. откл. +0,1)	Число канавок	Теоретическая масса, кг
1141-2655		1	Св. 4,0 до 4,5	80	5,0	5,0	6,0	—	28	16	1,6	—	0,011
1141-2656		2					—	4,0			—	1	
1141-2657		3											
1141-2658		1		85			6,0	—	32		1,6	—	0,012
1141-2659		2					—	4,0			—	1	
1141-2661		3											
1141-2662		1		90			6,0	—			1,6	—	0,013
1141-2663		2					—	4,0			—	1	
1141-2664		3											
1141-2665		1	Св. 4,5 до 5,0	32	6,3	—	7,3	—	—	8	1,6	—	0,006
1141-2666		2					—	5,3			—	1	
1141-2667		3											
1141-2668		1		36			7,3	—			1,6	—	0,007
1141-2669		2					—	5,3			—	1	
1141-2671		3											
1141-2672		1		40			7,3	—		10	1,6	—	0,008
1141-2673		2					—	5,3			—	1	
1141-2674		3											

Размеры в мм

Продолжение

Обозначение заготовки пуансона	Применяемость	Исполнение	d (пред. откл. по h5, h6, h8)	H	D (пред. откл. по n6)	D_1 (пред. откл. по h12)	D_2	D_3	h	h_1	h_2 (пред. откл. +0,1)	Число канавок	Теоретическая масса, кг
1141-2675		1	Св. 4,5 до 5,0	45	6,3	—	7,3	—	—	10	1,6	—	0,009
1141-2676		2					—				—		
1141-2677		3						5,3				1	
1141-2678		1		50			7,3	—			1,6	—	0,011
1141-2679		2					—				—		
1141-2681		3						5,3				1	
1141-2682		1		56		6,3	7,3	—	25	12	1,6	—	0,012
1141-2683		2					—				—		
1141-2684		3						5,3				1	
1141-2685		1		63			7,3	—			1,6	—	0,013
1141-2686		2					—				—		
1141-2687		3						5,3				1	
1141-2688		1		67			7,3	—			1,6	—	0,014
1141-2689		2					—				—		
1141-2691		3						5,3				1	
1141-2692		1		71			7,3	—		14	1,6	—	0,016
1141-2693		2					—				—		
1141-2694		3						5,3				1	

Размеры в мм

Продолжение

Обозначение заготовки пуансона	Применяемость	Исполнение	d (пред. откл. по h5, h6, h8)	H	D (пред. откл. по n6)	D_1 (пред. откл. по h12)	D_2	D_3	h	h_1	h_2 (пред. откл. +0,1)	Число канавок	Теоретическая масса, кг
1141-2695		1	Св. 4,5 до 5,0	75	6,3	6,3	7,3	—	28	14	1,6	—	0,017
1141-2696		2					—	5,3			—	1	
1141-2697		3											
1141-2698		1		80			7,3	—		16	1,6	—	0,018
1141-2699		2					—	5,3			—	2	
1141-2701		3											
1141-2702		1		85			7,3	—	32		1,6	—	0,019
1141-2703		2					—	5,3			—	2	
1141-2704		3											
1141-2705		1		90			7,3	—			1,6	—	0,020
1141-2706		2					—	5,3			—	2	
1141-2707		3											
1141-2708		1	Св. 5,0 до 5,5	32		—	7,3	—	—	10	1,6	—	0,007
1141-2709		2					—	5,3			—	1	
1141-2711		3											
1141-2712		1		36			7,3	—			1,6	—	0,008
1141-2713		2					—	5,3			—	1	
1141-2714		3											

Размеры в мм

Продолжение

Обозначение заготовки пуансона	Применяемость	Исполнение	d (пред. откл. по h5, h6, h8)	H	D (пред. откл. по n6)	D_1 (пред. откл. по h12)	D_2	D_3	h	h_1	h_2 (пред. откл. +0,1)	Число канавок	Теоретическая масса, кг
1141-2715		1	Св. 5,0 до 5,5	40	6,3	—	7,3	—	—	12	1,6	—	0,009
1141-2716		2					—	5,3			—	1	
1141-2717		3											
1141-2718		1		45			7,3	—			1,6	—	0,010
1141-2719		2					—	5,3			—	1	
1141-2721		3											
1141-2722		1		50			7,3	—		14	1,6	—	0,011
1141-2723		2					—	5,3			—	1	
1141-2724		3											
1141-2725		1		56		6,3	7,3	—	25		1,6	—	0,013
1141-2726		2					—	5,3			—	1	
1141-2727		3											
1141-2728		1		63			7,3	—			1,6	—	0,014
1141-2729		2					—	5,3			—	1	
1141-2731		3											
1141-2732		1		67			7,3	—			1,6	—	0,015
1141-2733		2					—	5,3			—	1	
1141-2734		3											

Размеры в мм

Продолжение

Обозначение заготовки пуансона	Применяемость	Исполнение	d (пред. откл. по h5, h6, h8)	H	D (пред. откл. по n6)	D_1 (пред. откл. по h12)	D_2	D_3	h	h_1	h_2 (пред. откл. +0,1)	Число канавок	Теоретическая масса, кг
1141-2735		1	Св. 5,0 до 5,5	71	6,3	6,3	7,3	—	25	16	1,6	—	0,016
1141-2736		2					—	5,3			—	2	
1141-2737		3											
1141-2738		1		75			7,3	—	28		1,6	—	0,017
1141-2739		2					—	5,3			—	2	
1141-2741		3											
1141-2742		1		80			7,3	—		18	1,6	—	0,018
1141-2743		2					—	5,3			—	2	
1141-2744		3											
1141-2745		1		85			7,3	—	32		1,6	—	0,019
1141-2746		2					—	5,3			—	2	
1141-2747		3											
1141-2748		1		90			7,3	—		20	1,6	—	0,021
1141-2749		2					—	5,3			—	2	
1141-2751		3											
1141-2752		1		95			7,3	—	36		1,6	—	0,022
1141-2753		2					—	5,3			—	2	
1141-2754		3											

Размеры в мм

Продолжение

Обозначение заготовки пуансона	Применяемость	Исполнение	d (пред. откл. по h5, h6, h8)	H	D (пред. откл. по n6)	D_1 (пред. откл. по h12)	D_2	D_3	h	h_1	h_2 (пред. откл. +0,1)	Число канавок	Теоретическая масса, кг
1141-2755		1	Св. 5,0 до 5,5	100	6,3	6,3	7,3	—	36	20	1,6	—	0,023
1141-2756		2					—				—		
1141-2757		3						5,3				2	
1141-2758		1	Св. 5,5 до 6,0	32	8,0	—	9,0	—	—	10	1,6	—	0,011
1141-2759		2					—				—		
1141-2761		3						7,0				1	
1141-2762		1		36			9,0	—			1,6	—	0,013
1141-2763		2					—				—		
1141-2764		3						7,0				1	
1141-2765		1		40			9,0	—		12	1,6	—	0,014
1141-2766		2					—				—		
1141-2767		3						7,0				1	
1141-2768		1		45			9,0	—			1,6	—	0,016
1141-2769		2					—				—		
1141-2771		3						7,0				1	
1141-2772		1		50			9,0	—		14	1,6	—	0,017
1141-2773		2					—				—		
1141-2774		3						7,0				1	

Размеры в мм

Продолжение

Обозначение заготовки пуансона	Применяемость	Исполнение	d (пред. откл. по h5, h6, h8)	H	D (пред. откл. по n6)	D_1 (пред. откл. по h12)	D_2	D_3	h	h_1	h_2 (пред. откл. +0,1)	Число канавок	Теоретическая масса, кг
1141-2775		1	Св. 5,5 до 6,0	56	8,0	8,0	9,0	—	25	14	1,6	—	0,020
1141-2776		2					—	7,0			—	1	
1141-2777		3											
1141-2778		1		63			9,0	—			1,6	—	0,022
1141-2779		2					—	7,0			—	1	
1141-2781		3											
1141-2782		1		67			9,0	—			1,6	—	0,024
1141-2783		2					—	7,0			—	1	
1141-2784		3											
1141-2785		1		71			9,0	—		16	1,6	—	0,025
1141-2786		2					—	7,0			—	1	
1141-2787		3											
1141-2788		1		75			9,0	—	28		1,6	—	0,027
1141-2789		2					—	7,0			—	1	
1141-2791		3											
1141-2792		1		80			9,0	—		18	1,6	—	0,028
1141-2793		2					—	7,0			—	2	
1141-2794		3											

Размеры в мм

Продолжение

Обозначение заготовки пуансона	Применяемость	Исполнение	d (пред. откл. по h5, h6, h8)	H	D (пред. откл. по n6)	D_1 (пред. откл. по h12)	D_2	D_3	h	h_1	h_2 (пред. откл. +0,1)	Число канавок	Теоретическая масса, кг
1141-2795		1	Св. 5,5 до 6,0	85	8,0	8,0	9,0	—	32	18	1,6	—	0,030
1141-2796		2					—	7,0			—	2	
1141-2797		3											
1141-2798		1		90			9,0	—		20	1,6	—	0,032
1141-2799		2					—	7,0			—	2	
1141-2801		3											
1141-2802		1		95			9,0	—	36		1,6	—	0,040
1141-2803		2					—	7,0			—	2	
1141-2804		3											
1141-2805		1		100			9,0	—			1,6	—	0,043
1141-2806		2					—	7,0			—	2	
1141-2807		3											
1141-2808		1	Св. 6,0 до 7,0	32		—	9,0	—	—	10	1,6	—	0,012
1141-2809		2					—	7,0			—	1	
1141-2811		3											
1141-2812		1		36			9,0	—			1,6	—	0,013
1141-2813		2					—	7,0			—	1	
1141-2814		3											

Продолжение

Размеры в мм

Обозначение заготовки пуансона	Применяемость	Исполнение	d (пред. откл. по h5, h6, h8)	H	D (пред. откл. по n6)	D_1 (пред. откл. по h12)	D_2	D_3	h	h_1	h_2 (пред. откл. +0,1)	Число канавок	Теоретическая масса, кг
1141-2815		1	Св. 6,0 до 7,0	40	8,0	—	9,0	—	—	12	1,6	—	0,015
1141-2816		2					—	7,0			—	1	
1141-2817		3											
1141-2818		1		45			9,0	—			1,6	—	0,017
1141-2819		2					—	7,0			—	1	
1141-2821		3											
1141-2822		1		50			9,0	—		14	1,6	—	0,018
1141-2823		2					—	7,0			—	1	
1141-2824		3											
1141-2825		1		56			9,0	—			1,6	—	0,021
1141-2826		2					—	7,0			—	1	
1141-2827		3											
1141-2828		1		63		8,0	9,0	—	25		1,6	—	0,023
1141-2829		2					—	7,0			—	1	
1141-2831		3											
1141-2832		1		67			9,0	—			1,6	—	0,025
1141-2833		2					—	7,0			—	1	
1141-2834		3											

Размеры в мм

Продолжение

Обозначение заготовки пуансона	Применяемость	Исполнение	d (пред. откл. по h5, h6, h8)	H	D (пред. откл. по n6)	D_1 (пред. откл. по h12)	D_2	D_3	h	h_1	h_2 (пред. откл. +0,1)	Число канавок	Теоретическая масса, кг
1141-2835		1	Св. 6,0 до 7,0	71	8,0	8,0	9,0	—	25	16	1,6	—	0,026
1141-2836		2					—	7,0			—	1	
1141-2837		3											
1141-2838		1		75			9,0	—	28		1,6	—	0,028
1141-2839		2					—	7,0			—	1	
1141-2841		3											
1141-2842		1		80			9,0	—		18	1,6	—	0,030
1141-2843		2					—	7,0			—	2	
1141-2844		3											
1141-2845		1		85			9,0	—	32		1,6	—	0,032
1141-2846		2					—	7,0			—	2	
1141-2847		3											
1141-2848		1		90			9,0	—		20	1,6	—	0,040
1141-2849		2					—	7,0			—	2	
1141-2851		3											
1141-2852		1		95			9,0	—	36		1,6	—	0,043
1141-2853		2					—	7,0			—	2	
1141-2854		3											

Продолжение

Размеры в мм

Обозначение заготовки пуансона	Применяемость	Исполнение	d (пред. откл. по h5, h6, h8)	H	D (пред. откл. по n6)	D_1 (пред. откл. по h12)	D_2	D_3	h	h_1	h_2 (пред. откл. +0,1)	Число канавок	Теоретическая масса, кг
1141-2855		1	Св. 6,0 до 7,0	100	8,0	8,0	9,0	—	36	20	1,6	—	0,045
1141-2856		2					—				—		
1141-2857		3						7,0				2	
1141-2858		1	Св. 7,0 до 8,0	32	10,0	—	11,5	—	—	10	1,6	—	0,018
1141-2859		2					—				—		
1141-2861		3						9,0				1	
1141-2862		1		36			11,5	—			1,6	—	0,020
1141-2863		2					—				—		
1141-2864		3						9,0				1	
1141-2865		1		40			11,5	—		12	1,6	—	0,022
1141-2866		2					—				—		
1141-2867		3						9,0				1	
1141-2868		1		45			11,5	—			1,6	—	0,025
1141-2869		2					—				—		
1141-2871		3						9,0				1	
1141-2872		1		50			11,5	—		14	1,6	—	0,028
1141-2873		2					—				—		
1141-2874		3						9,0				1	

Размеры в мм

Продолжение

Обозначение заготовки пуансона	Применяемость	Исполнение	d (пред. откл. по h5, h6, h8)	H	D (пред. откл. по n6)	D_1 (пред. откл. по h12)	D_2	D_3	h	h_1	h_2 (пред. откл. +0,1)	Число канавок	Теоретическая масса, кг
1141-2875		1	Св. 7,0 до 8,0	56	10,0	10,0	11,5	—	25	14	1,6	—	0,031
1141-2876		2					—	9,0			—	1	
1141-2877		3											
1141-2878		1		63			11,5	—			1,6	—	0,035
1141-2879		2					—	9,0			—	1	
1141-2881		3											
1141-2882		1		67			11,5	—			2,5	—	0,038
1141-2883		2					—	9,0			—	1	
1141-2884		3											
1141-2885		1		71			11,5	—		16	2,5	—	0,040
1141-2886		2					—	9,0			—	1	
1141-2887		3											
1141-2888		1		75			11,5	—	28		2,5	—	0,042
1141-2889		2					—	9,0			—	1	
1141-2891		3											
1141-2892		1		80			11,5	—		18	2,5	—	0,045
1141-2893		2					—	9,0			—	2	
1141-2894		3											

Размеры в мм

Продолжение

Обозначение заготовки пуансона	Применяемость	Исполнение	d (пред. откл. по h5, h6, h8)	H	D (пред. откл. по n6)	D_1 (пред. откл. по h12)	D_2	D_3	h	h_1	h_2 (пред. откл. +0,1)	Число канавок	Теоретическая масса, кг
1141-2895		1	Св. 7,0 до 8,0	85	10,0	10,0	11,5	—	32	18	2,5	—	0,047
1141-2896		2					—	9,0			—	2	
1141-2897		3											
1141-2898		1		90			11,5	—		20	2,5	—	0,050
1141-2899		2					—	9,0			—	2	
1141-2901		3											
1141-2902		1		95			11,5	—	36		2,5	—	0,053
1141-2903		2					—	9,0			—	2	
1141-2904		3											
1141-2905		1		100			11,5	—			2,5	—	0,057
1141-2906		2					—	9,0			—	2	
1141-2907		3											
1141-2908		1	Св. 8,0 до 9,0	32			11,5	—	—	10	2,5	—	0,018
1141-2909		2					—	9,0			—	1	
1141-2911		3											
1141-2912		1		36			11,5	—			2,5	—	0,021
1141-2913		2					—	9,0			—	1	
1141-2914		3											

Продолжение

Размеры в мм

Обозначение заготовки пуансона	Применяемость	Исполнение	d (пред. откл. по h5, h6, h8)	H	D (пред. откл. по n6)	D_1 (пред. откл. по h12)	D_2	D_3	h	h_1	h_2 (пред. откл. +0,1)	Число канавок	Теоретическая масса, кг
1141-2915		1	Св. 8,0 до 9,0	40	10,0	—	11,5	—	—	12	2,5	—	0,023
1141-2916		2					—	9,0			—	1	
1141-2917		3											
1141-2918		1		45			11,5	—			2,5	—	0,026
1141-2919		2					—	9,0			—	1	
1141-2921		3											
1141-2922		1		50			11,5	—		14	2,5	—	0,029
1141-2923		2					—	9,0			—	1	
1141-2924		3											
1141-2925		1		56		10,0	11,5	—	25		2,5	—	0,033
1141-2926		2					—	9,0			—	1	
1141-2927		3											
1141-2928		1		63			11,5	—		16	2,5	—	0,037
1141-2929		2					—	9,0			—	1	
1141-2931		3											
1141-2932		1		67			11,5	—			2,5	—	0,040
1141-2933		2					—	9,0			—	1	
1141-2934		3											

Размеры в мм

Продолжение

Обозначение заготовки пуансона	Применяемость	Исполнение	d (пред. откл. по h5, h6, h8)	H	D (пред. откл. по n6)	D_1 (пред. откл. по h12)	D_2	D_3	h	h_1	h_2 (пред. откл. +0,1)	Число канавок	Теоретическая масса, кг
1141-2935		1	Св. 8,0 до 9,0	71	10,0	10,0	11,5	—	25	18	2,5	—	0,042
1141-2936		2					—	9,0			—	2	
1141-2937		3											
1141-2938		1		75			11,5	—	28	20	2,5	—	0,044
1141-2939		2					—	9,0			—	2	
1141-2941		3											
1141-2942		1		80			11,5	—		22	2,5	—	0,047
1141-2943		2					—	9,0			—	2	
1141-2944		3											
1141-2945		1		85			11,5	—	32		2,5	—	0,050
1141-2946		2					—	9,0			—	2	
1141-2947		3											
1141-2948		1		90			11,5	—		25	2,5	—	0,053
1141-2949		2					—	9,0			—	2	
1141-2951		3											
1141-2952		1		95			11,5	—	36		2,5	—	0,056
1141-2953		2					—	9,0			—	2	
1141-2954		3											

Размеры в мм

Продолжение

Обозначение заготовки пуансона	Применяемость	Исполнение	d (пред. откл. по h5, h6, h8)	H	D (пред. откл. по n6)	D_1 (пред. откл. по h12)	D_2	D_3	h	h_1	h_2 (пред. откл. +0,1)	Число канавок	Теоретическая масса, кг
1141-2955		1	Св. 8,0 до 9,0	100	10,0	10,0	11,5	—	36	25	2,5	—	0,057
1141-2956		2					—	9,0			—	2	
1141-2957		3											
1141-2958		1	Св. 9,0 до 10,0	32	12,0	—	13,5	—	—	10	2,5	—	0,026
1141-2959		2					—	11,0			—	1	
1141-2961		3											
1141-2962		1		36			13,5	—			2,5	—	0,029
1141-2963		2					—	11,0			—	1	
1141-2964		3											
1141-2965		1		40			13,5	—		12	2,5	—	0,032
1141-2966		2					—	11,0			—	1	
1141-2967		3											
1141-2968		1		45			13,5	—			2,5	—	0,037
1141-2969		2					—	11,0			—	1	
1141-2971		3											
1141-2972		1		50			13,5	—		14	2,5	—	0,041
1141-2973		2					—	11,0			—	1	
1141-2974		3											

Размеры в мм

Продолжение

Обозначение заготовки пуансона	Применяемость	Исполнение	d (пред. откл. по h5, h6, h8)	H	D (пред. откл. по n6)	D_1 (пред. откл. по h12)	D_2	D_3	h	h_1	h_2 (пред. откл. +0,1)	Число канавок	Теоретическая масса, кг
1141-2975		1	Св. 9,0 до 10,0	56	12,0	12,0	13,5	—	25	14	2,5	—	0,046
1141-2976		2					—	11,0			—	1	
1141-2977		3											
1141-2978		1		63			13,5	—		16	2,5	—	0,052
1141-2979		2					—	11,0			—	2	
1141-2981		3											
1141-2982		1		67			13,5	—			2,5	—	0,055
1141-2983		2					—	11,0			—	2	
1141-2984		3											
1141-2985		1		71			13,5	—		18	2,5	—	0,058
1141-2986		2					—	11,0			—	2	
1141-2987		3											
1141-2988		1		75			13,5	—	28	20	2,5	—	0,062
1141-2989		2					—	11,0			—	2	
1141-2991		3											
1141-2992		1		80			13,5	—		22	2,5	—	0,065
1141-2993		2					—	11,0			—	2	
1141-2994		3											

Размеры в мм

Продолжение

Обозначение заготовки пуансона	Применяемость	Исполнение	d (пред. откл. по h5, h6, h8)	H	D (пред. откл. по n6)	D_1 (пред. откл. по h12)	D_2	D_3	h	h_1	h_2 (пред. откл. +0,1)	Число канавок	Теоретическая масса, кг
1141-2995		1	Св. 9,0 до 10,0	85	12,0	12,0	13,5	—	32	22	2,5	—	0,070
1141-2996		2					—	11,0			—	2	
1141-2997		3											
1141-2998		1		90			13,5	—		25	2,5	—	0,073
1141-2999		2					—	11,0			—	2	
1141-3001		3											
1141-3002		1		95			13,5	—	36		2,5	—	0,078
1141-3003		2					—	11,0			—	2	
1141-3004		3											
1141-3005		1		100			13,5	—			2,5	—	0,082
1141-3006		2					—	11,0			—	2	
1141-3007		3											
1141-3008		1	Св. 10,0 до 11,0	32		—	13,5	—	—	10	2,5	—	0,027
1141-3009		2					—	11,0			—	1	
1141-3011		3											
1141-3012		1		36			13,5	—			2,5	—	0,030
1141-3013		2					—	11,0			—	1	
1141-3014		3											

Размеры в мм

Продолжение

Обозначение заготовки пуансона	Применяемость	Исполнение	d (пред. откл. по h5, h6, h8)	H	D (пред. откл. по n6)	D_1 (пред. откл. по h12)	D_2	D_3	h	h_1	h_2 (пред. откл. +0,1)	Число канавок	Теоретическая масса, кг
1141-3015		1	Св. 10,0 до 11,0	40	12,0	—	13,5	—	—	12	2,5	—	0,034
1141-3016		2					—	11,0			—	1	
1141-3017		3											
1141-3018		1		45			13,5	—			2,5	—	0,039
1141-3019		2					—				—		
1141-3021		3						11,0				1	
1141-3022		1		50			13,5	—		14	2,5	—	0,043
1141-3023		2					—				—		
1141-3024		3						11,0				1	
1141-3025		1		56		12,0	13,5	—	25		2,5	—	0,048
1141-3026		2					—				—		
1141-3027		3						11,0				1	
1141-3028		1		63			13,5	—		16	2,5	—	0,054
1141-3029		2					—				—		
1141-3031		3						11,0				2	
1141-3032		1		67			13,5	—			2,5	—	0,057
1141-3033		2					—				—		
1141-3034		3						11,0				2	

Размеры в мм

Продолжение

Обозначение заготовки пуансона	Применяемость	Исполнение	d (пред. откл. по h5, h6, h8)	H	D (пред. откл. по n6)	D_1 (пред. откл. по h12)	D_2	D_3	h	h_1	h_2 (пред. откл. +0,1)	Число канавок	Теоретическая масса, кг
1141-3035		1	Св. 10,0 до 11,0	71	12,0	12,0	13,5	—	25	18	2,5	—	0,061
1141-3036		2					—	11,0			—	2	
1141-3037		3											
1141-3038		1		75			13,5	—	28	20	2,5	—	0,064
1141-3039		2					—	11,0			—	2	
1141-3041		3											
1141-3042		1		80			13,5	—		22	2,5	—	0,071
1141-3043		2					—	11,0			—	2	
1141-3044		3											
1141-3045		1		85			13,5	—	32		2,5	—	0,075
1141-3046		2					—	11,0			—	2	
1141-3047		3											
1141-3048		1		90			13,5	—		25	2,5	—	0,079
1141-3049		2					—	11,0			—	2	
1141-3051		3											
1141-3052		1		95			13,5	—	36		2,5	—	0,083
1141-3053		2					—	11,0			—	2	
1141-3054		3											

Размеры в мм

Продолжение

Обозначение заготовки пуансона	Применяемость	Исполнение	d (пред. откл. по h5, h6, h8)	H	D (пред. откл. по n6)	D_1 (пред. откл. по h12)	D_2	D_3	h	h_1	h_2 (пред. откл. +0,1)	Число канавок	Теоретическая масса, кг
1141-3055		1	Св. 10,0 до 11,0	100	12,0	12,0	13,5	—	36	25	2,5	—	0,087
1141-3056		2					—				—		
1141-3057		3						11,0				2	
1141-3058		1	Св. 11,0 до 12,0	32	14,0	—	15,5	—	—	10	2,5	—	0,035
1141-3059		2					—				—		
1141-3061		3						13,0				2	
1141-3062		1		36			15,5	—			2,5	—	0,042
1141-3063		2					—				—		
1141-3064		3						13,0				2	
1141-3065		1		40			15,5	—		12	2,5	—	0,044
1141-3066		2					—				—		
1141-3067		3						13,0				2	
1141-3068		1		45			15,5	—			2,5	—	0,051
1141-3069		2					—				—		
1141-3071		3						13,0				2	
1141-3072		1		50			15,5	—		14	2,5	—	0,057
1141-3073		2					—				—		
1141-3074		3						13,0				2	

Размеры в мм

Продолжение

Обозначение заготовки пуансона	Применяемость	Исполнение	d (пред. откл. по h5, h6, h8)	H	D (пред. откл. по n6)	D_1 (пред. откл. по h12)	D_2	D_3	h	h_1	h_2 (пред. откл. +0,1)	Число канавок	Теоретическая масса, кг
1141-3075		1	Св. 11,0 до 12,0	56	14,0	14,0	15,5	—	25	14	2,5	—	0,064
1141-3076		2					—	13,0			—	2	
1141-3077		3											
1141-3078		1		63			15,5	—		16	2,5	—	0,071
1141-3079		2					—	13,0			—	2	
1141-3081		3											
1141-3082		1		67			15,5	—			2,5	—	0,075
1141-3083		2					—	13,0			—	2	
1141-3084		3											
1141-3085		1		71			15,5	—		18	2,5	—	0,080
1141-3086		2					—	13,0			—	2	
1141-3087		3											
1141-3088		1		75			15,5	—	28	20	2,5	—	0,084
1141-3089		2					—	13,0			—	2	
1141-3091		3											
1141-3092		1		80			15,5	—		22	2,5	—	0,094
1141-3093		2					—	13,0			—	2	
1141-3094		3											

Размеры в мм

Продолжение

Обозначение заготовки пуансона	Применяемость	Исполнение	d (пред. откл. по h5, h6, h8)	H	D (пред. откл. по n6)	D_1 (пред. откл. по h12)	D_2	D_3	h	h_1	h_2 (пред. откл. +0,1)	Число канавок	Теоретическая масса, кг
1141-3095		1	Св. 11,0 до 12,0	85	14,0	14,0	15,5	—	32	22	2,5	—	0,099
1141-3096		2					—	13,0			—	2	
1141-3097		3											
1141-3098		1		90			15,5	—		25	2,5	—	0,102
1141-3099		2					—	13,0			—	2	
1141-3101		3											
1141-3102		1		95			15,5	—	36		2,5	—	0,108
1141-3103		2					—	13,0			—	2	
1141-3104		3											
1141-3105		1		100			15,5	—			2,5	—	0,113
1141-3106		2					—	13,0			—	2	
1141-3107		3											
1141-3108		1	Св. 12,0 до 13,0	32		—	15,5	—	—	10	2,5	—	0,034
1141-3109		2					—	13,0			—	2	
1141-3111		3											
1141-3112		1		36			15,5	—			2,5	—	0,039
1141-3113		2					—	13,0			—	2	
1141-3114		3											

Размеры в мм

Продолжение

Обозначение заготовки пуансона	Применяемость	Исполнение	d (пред. откл. по h5, h6, h8)	H	D (пред. откл. по n6)	D_1 (пред. откл. по h12)	D_2	D_3	h	h_1	h_2 (пред. откл. +0,1)	Число канавок	Теоретическая масса, кг
1141-3115		1	Св. 12,0 до 13,0	40	14,0	—	15,5	—	—	12	2,5	—	0,043
1141-3116		2					—	13,0			—	2	
1141-3117		3											
1141-3118		1		45			15,5	—			2,5	—	0,049
1141-3119		2					—	13,0			—	2	
1141-3121		3											
1141-3122		1		50			15,5	—		14	2,5	—	0,055
1141-3123		2					—	13,0			—	2	
1141-3124		3											
1141-3125		1		56			15,5	—			2,5	—	0,062
1141-3126		2					—	13,0			—	2	
1141-3127		3											
1141-3128		1		63		14,0	15,5	—	25	16	2,5	—	0,070
1141-3129		2					—	13,0			—	2	
1141-3131		3											
1141-3132		1		67			15,5	—			2,5	—	0,075
1141-3133		2					—	13,0			—	2	
1141-3134		3											

Размеры в мм

Продолжение

Обозначение заготовки пуансона	Применяемость	Исполнение	d (пред. откл по h5, h6, h8)	H	D (пред. откл. по n6)	D_1 (пред. откл. по h12)	D_2	D_3	h	h_1	h_2 (пред. откл. +0,1)	Число канавок	Теоретическая масса, кг
1141-3135		1	Св. 12,0 до 13,0	71	14,0	14,0	15,5	—	25	18	2,5	—	0,079
1141-3136		2					—	13,0			—	2	
1141-3137		3											
1141-3138		1		75			15,5	—	28	20	2,5	—	0,087
1141-3139		2					—	13,0			—	2	
1141-3141		3											
1141-3142		1		80			15,5	—		22	2,5	—	0,095
1141-3143		2					—	13,0			—	2	
1141-3144		3											
1141-3145		1		85			15,5	—	32		2,5	—	0,101
1141-3146		2					—	13,0			—	2	
1141-3147		3											
1141-3148		1		90			15,5	—		25	2,5	—	0,106
1141-3149		2					—	13,0			—	2	
1141-3151		3											
1141-3152		1		95			15,5	—	36		2,5	—	0,113
1141-3153		2					—	13,0			—	2	
1141-3154		3											

Размеры в мм

Продолжение

Обозначение заготовки пуансона	Применяемость	Исполнение	d (пред. откл. по h5, h6, h8)	H	D (пред. откл. по n6)	D_1 (пред. откл. по h12)	D_2	D_3	h	h_1	h_2 (пред. откл. +0,1)	Число канавок	Теоретическая масса, кг
1141-3155		1	Св. 12,0 до 13,0	100	14,0	14,0	15,5	—	36	25	2,5	—	0,120
1141-3156		2					—				—		
1141-3157		3						13,0				2	
1141-3158		1	Св. 13,0 до 14,0	32	16,0	—	18,0	—	—	10	3,2	—	0,044
1141-3159		2					—				—		
1141-3161		3						14,5				2	
1141-3162		1		36			18,0	—			3,2	—	0,050
1141-3163		2					—				—		
1141-3164		3						14,5				2	
1141-3165		1		40			18,0	—		12	3,2	—	0,055
1141-3166		2					—				—		
1141-3167		3						14,5				2	
1141-3168		1		45			18,0	—			3,2	—	0,063
1141-3169		2					—				—		
1141-3171		3						14,5				2	
1141-3172		1		50			18,0	—		14	3,2	—	0,070
1141-3173		2					—				—		
1141-3174		3						14,5				2	

Размеры в мм

Продолжение

Обозначение заготовки пуансона	Применяемость	Исполнение	d (пред. откл. по h5, h6, h8)	H	D (пред. откл. по n6)	D_1 (пред. откл. по h12)	D_2	D_3	h	h_1	h_2 (пред. откл. +0.1)	Число канавок	Теоретическая масса, кг
1141-3175		1	Св. 13,0 до 14,0	56	16,0	16,0	18,0	—	25	14	3,2	—	0,079
1141-3176		2					—	14,5			—	2	
1141-3177		3											
1141-3178		1		63			18,0	—		16	3,2	—	0,089
1141-3179		2					—	14,5			—	2	
1141-3181		3											
1141-3182		1		67			18,0	—			3,2	—	0,096
1141-3183		2					—	14,5			—	2	
1141-3184		3											
1141-3185		1		71			18,0	—		18	3,2	—	0,101
1141-3186		2					—	14,5			—	2	
1141-3187		3											
1141-3188		1		75			18,0	—	28	20	3,2	—	0,107
1141-3189		2					—	14,5			—	2	
1141-3191		3											
1141-3192		1		80			18,0	—		22	3,2	—	0,118
1141-3193		2					—	14,5			—	2	
1141-3194		3											

Размеры в мм

Продолжение

Обозначение заготовки пуансона	Применяемость	Исполнение	d (пред. откл. по h5, h6, h8)	H	D (пред. откл. по n6)	D_1 (пред. откл. по h12)	D_2	D_3	h	h_1	h_2 (пред. откл. +0,1)	Число канавок	Теоретическая масса, кг
1141-3195		1	Св. 13,0 до 14,0	85	16,0	16,0	18,0	—	32	22	3,2	—	0,126
1141-3196		2					—	14,5			—	2	
1141-3197		3											
1141-3198		1		90			18,0	—		25	3,2	—	0,133
1141-3199		2					—	14,5			—	2	
1141-3201		3											
1141-3202		1		95			18,0	—	36		3,2	—	0,141
1141-3203		2					—	14,5			—	2	
1141-3204		3											
1141-3205		1		100			18,0	—			3,2	—	0,149
1141-3206		2					—	14,5			—	2	
1141-3207		3											
1141-3208		1	Св. 14,0 до 15,0	32		—	18,0	—	—	10	3,2	—	0,048
1141-3209		2					—	14,5			—	2	
1141-3211		3											
1141-3212		1		36			18,0	—			3,2	—	0,055
1141-3213		2					—	14,5			—	2	
1141-3214		3											

Размеры в мм

Продолжение

Обозначение заготовки пуансона	Применяемость	Исполнение	d (пред. откл. по h5, h6, h8)	H	D (пред. откл. по п6)	D_1 (пред. откл. по h12)	D_2	D_3	h	h_1	h_2 (пред. откл. +0,1)	Число канавок	Теоретическая масса, кг
1141-3215		1	Св. 14,0 до 15,0	40	16,0	—	18,0	—	—	12	3,2	—	0,061
1141-3216		2					—				—		
1141-3217		3						14,5				2	
1141-3218		1		45			18,0	—			3,2	—	0,069
1141-3219		2					—				—		
1141-3221		3						14,5				2	
1141-3222		1		50			18,0	—		14	3,2	—	0,075
1141-3223		2					—				—		
1141-3224		3						14,5				2	
1141-3225		1		56		16,0	18,0	—	25		3,2	—	0,085
1141-3226		2					—				—		
1141-3227		3						14,5				2	
1141-3228		1		63			18,0	—		16	3,2	—	0,096
1141-3229		2					—				—		
1141-3231		3						14,5				2	
1141-3232		1		67			18,0	—			3,2	—	0,103
1141-3233		2					—				—		
1141-3234		3						14,5				2	

Размеры в мм

Продолжение

Обозначение заготовки пуансона	Применяемость	Исполнение	d (пред. откл. по h5, h6, h8)	H	D (пред. откл. по n6)	D_1 (пред. откл. по h12)	D_1	D_2	h	h_1	h_2 (пред. откл. +0,1)	Число канавок	Теоретическая масса, кг
1141-3235		1	Св. 14,0 до 15,0	71	16,0	16,0	18,0	—	25	18	3,2	—	0,109
1141-3236		2					—	14,5			—	2	
1141-3237		3											
1141-3238		1		75			18,0	—	28	20	3,2	—	0,115
1141-3239		2					—	14,5			—	2	
1141-3241		3											
1141-3242		1		80			18,0	—		22	3,2	—	0,121
1141-3243		2					—	14,5			—	2	
1141-3244		3											
1141-3245		1		85			18,0	—	32		3,2	—	0,130
1141-3246		2					—	14,5			—	2	
1141-3247		3											
1141-3248		1		90			18,0	—		25	3,2	—	0,137
1141-3249		2					—	14,5			—	2	
1141-3251		3											
1141-3252		1		95			18,0	—	36		3,2	—	0,145
1141-3253		2					—	14,5			—	2	
1141-3254		3											

Размеры в мм

Продолжение

Обозначение заготовки пуансона	Применяемость	Исполнение	d (пред. откл. по h5, h6, h8)	H	D (пред. откл. по n6)	D_1 (пред. откл. по h12)	D_2	D_3	h	h_1	h_2 (пред. откл. +0,1)	Число канавок	Теоретическая масса, кг
1141-3255		1	Св. 14,0 до 15,0	100	16,0	16,0	18,0	—	36	25	3,2	—	0,153
1141-3256		2					—				—		
1141-3257		3						14,5				2	
1141-3258		1	Св. 15,0 до 16,0	32	18,0	—	20,0	—	—	10	3,2	—	0,060
1141-3259		2					—				—		
1141-3261		3						16,0				2	
1141-3262		1		36			20,0	—		12	3,2	—	0,068
1141-3263		2					—				—		
1141-3264		3						16,0				2	
1141-3265		1		40			20,0	—		14	3,2	—	0,075
1141-3266		2					—				—		
1141-3267		3						16,0				2	
1141-3268		1		45			20,0	—			3,2	—	0,085
1141-3269		2					—				—		
1141-3271		3						16,0				2	
1141-3272		1		50			20,0	—		16	3,2	—	0,094
1141-3273		2					—				—		
1141-3274		3						16,0				2	

Размеры в мм

Продолжение

Обозначение заготовки пуансона	Применяемость	Исполнение	d (пред. откл. по h5, h6, h8)	H	D (пред. откл. по n6)	D_1 (пред. откл. по h12)	D_2	D_3	h	h_1	h_2 (пред. откл. +0,1)	Число канавок	Теоретическая масса, кг
1141-3275		1	Св. 15,0 до 16,0	56	18,0	18,0	20,0	—	25	16	3,2	—	0,106
1141-3276		2					—	16,0			—	2	
1141-3277		3											
1141-3278		1		63			20,0	—		18	3,2	—	0,119
1141-3279		2					—	16,0			—	2	
1141-3281		3											
1141-3282		1		67			20,0	—			3,2	—	0,127
1141-3283		2					—	16,0			—	2	
1141-3284		3											
1141-3285		1		71			20,0	—		20	3,2	—	0,134
1141-3286		2					—	16,0			—	2	
1141-3287		3											
1141-3288		1		75			20,0	—	28	22	3,2	—	0,142
1141-3289		2					—	16,0			—	2	
1141-3291		3											
1141-3292		1		80			20,0	—		25	3,2	—	0,151
1141-3293		2					—	16,0			—	2	
1141-3294		3											

Размеры в мм

Продолжение

Обозначение заготовки пуансона	Применяемость	Исполнение	d (пред. откл. по h5, h6, h8)	H	D (пред. откл. по n6)	D_1 (пред. откл. по h12)	D_2	D_3	h	h_1	h_2 (пред. откл. +0,1)	Число канавок	Теоретическая масса, кг
1141-3295		1	Св. 15,0 до 16,0	85	18,0	18,0	20,0	—	32	25	3,2	—	0,160
1141-3296		2					—	16,0			—	2	
1141-3297		3											
1141-3298		1		90			20,0	—		28	3,2	—	0,169
1141-3299		2					—	16,0			—	2	
1141-3301		3											
1141-3302		1		95			20,0	—	36		3,2	—	0,179
1141-3303		2					—	16,0			—	2	
1141-3304		3											
1141-3305		1		100			20,0	—			3,2	—	0,189
1141-3306		2					—	16,0			—	2	
1141-3307		3											
1141-3308		1	Св. 16,0 до 17,0	32		—	20,0	—	—	10	3,2	—	0,062
1141-3309		2					—	16,0			—	2	
1141-3311		3											
1141-3312		1		36			20,0	—		12	3,2	—	0,069
1141-3313		2					—	16,0			—	2	
1141-3314		3											

Размеры в мм

Продолжение

Обозначение заготовки пуансона	Применяемость	Исполнение	d (пред. откл. по h5, h6, h8)	H	D (пред. откл. по n6)	D_1 (пред. откл. по h12)	D_2	D_3	h	h_1	h_2 (пред. откл. +0,1)	Число канавок	Теоретическая масса, кг
1141-3315		1	Св. 16,0 до 17,0	40	18,0	—	20,0	—	—	14	3,2	—	0,077
1141-3316		2					—	16,0			—	2	
1141-3317		3											
1141-3318		1		45			20,0	—			3,2	—	0,087
1141-3319		2					—				—		
1141-3321		3						16,0				2	
1141-3322		1		50			20,0	—		16	3,2	—	0,097
1141-3323		2					—				—		
1141-3324		3						16,0				2	
1141-3325		1		56		18,0	20,0	—	25		3,2	—	0,109
1141-3326		2					—				—		
1141-3327		3						16,0				2	
1141-3328		1		63			20,0	—		18	3,2	—	0,122
1141-3329		2					—				—		
1141-3331		3						16,0				2	
1141-3332		1		67			20,0	—			3,2	—	0,130
1141-3333		2					—				—		
1141-3334		3						16,0				2	

Размеры в мм

Продолжение

Обозначение заготовки пуансона	Применяемость	Исполнение	d (пред. откл. по h5, h6, h8)	H	D (пред. откл. по n6)	D_1 (пред. откл. по h12)	D_2	D_3	h	h_1	h_2 (пред. откл. +0,1)	Число канавок	Теоретическая масса, кг
1141-3335		1	Св. 16,0 до 17,0	71	18,0	18,0	20,0	—	25	20	3,2	—	0,137
1141-3336		2					—				—		
1141-3337		3						16,0				2	
1141-3338		1		75			20,0	—	28	22	3,2	—	0,146
1141-3339		2					—				—		
1141-3341		3						16,0				2	
1141-3342		1		80			20,0	—		25	3,2	—	0,155
1141-3343		2					—				—		
1141-3344		3						16,0				2	
1141-3345		1		85			20,0	—	32		3,2	—	0,165
1141-3346		2					—				—		
1141-3347		3						16,0				2	
1141-3348		1		90			20,0	—		28	3,2	—	0,175
1141-3349		2					—				—		
1141-3351		3						16,0				2	
1141-3352		1		95			20,0	—	36		3,2	—	0,185
1141-3353		2					—				—		
1141-3354		3						16,0				2	

Размеры в мм

Продолжение

Обозначение заготовки пуансона	Применяемость	Исполнение	d (пред. откл. по h5, h6, h8)	H	D (пред. откл. по n6)	D_1 (пред. откл. по h12)	D_2	D_3	h	h_1	h_2 (пред. откл. +0,1)	Число канавок	Теоретическая масса, кг
1141-3355		1	Св. 16,0 до 17,0	100	18,0	18,0	20,0	—	36	28	3,2	—	0,195
1141-3356		2					—				—		
1141-3357		3						16,0				2	
1141-3358		1	Св. 17,0 до 18,0	32	20,0	—	22,5	—	—	10	4,0	—	0,074
1141-3359		2					—				—		
1141-3361		3						18,0				3	
1141-3362		1		36			22,5	—		12	4,0	—	0,085
1141-3363		2					—				—		
1141-3364		3						18,0				3	
1141-3365		1		40			22,5	—		14	4,0	—	0,093
1141-3366		2					—				—		
1141-3367		3						18,0				3	
1141-3368		1		45			22,5	—			4,0	—	0,105
1141-3369		2					—				—		
1141-3371		3						18,0				3	
1141-3372		1		50			22,5	—		16	4,0	—	0,117
1141-3373		2					—				—		
1141-3374		3						18,0				3	

Размеры в мм

Продолжение

Обозначение заготовки пуансона	Применяемость	Исполнение	d (пред. откл. по h5, h6, h8)	H	D (пред. откл. по n6)	D_1 (пред. откл. по h12)	D_2	D_3	h	h_1	h_2 (пред. откл. +0,1)	Число канавок	Теоретическая масса, кг
1141-3375		1	Св. 17,0 до 18,0	56	20,0	20,0	22,5	—	25	16	4,0	—	0,132
1141-3376		2					—	18,0			—	3	
1141-3377		3											
1141-3378		1		63			22,5	—		18	4,0	—	0,148
1141-3379		2					—	18,0			—	3	
1141-3381		3											
1141-3382		1		67			22,5	—			4,0	—	0,158
1141-3383		2					—	18,0			—	3	
1141-3384		3											
1141-3385		1		71			22,5	—		20	4,0	—	0,167
1141-3386		2					—	18,0			—	3	
1141-3387		3											
1141-3388		1		75			22,5	—	28	22	4,0	—	0,177
1141-3389		2					—	18,0			—	3	
1141-3391		3											
1141-3392		1		80			22,5	—		25	4,0	—	0,187
1141-3393		2					—	18,0			—	3	
1141-3394		3											

Размеры в мм

Продолжение

Обозначение заготовки пуансона	Применяемость	Исполнение	d (пред. откл. по h5, h6, h8)	H	D (пред. откл. по n6)	D_1 (пред. откл. по h12)	D_2	D_3	h	h_1	h_2 (пред. откл. ±0,1)	Число канавок	Теоретическая масса, кг
1141-3395		1	Св. 17,0 до 18,0	85	20,0	20,0	22,5	—	32	25	4,0	—	0,199
1141-3396		2					—	18,0			—	3	
1141-3397		3											
1141-3398		1		90			22,5	—		28	4,0	—	0,210
1141-3399		2					—	18,0			—	3	
1141-3401		3											
1141-3402		1		95			22,5	—	36		4,0	—	0,223
1141-3403		2					—	18,0			—	3	
1141-3404		3											
1141-3405		1		100			22,5	—			4,0	—	0,235
1141-3406		2					—	18,0			—	3	
1141-3407		3											
1141-3408		1	Св. 18,0 до 19,0	32		—	22,5	—	—	10	4,0	—	0,077
1141-3409		2					—	18,0			—	3	
1141-3411		3											
1141-3412		1		36			22,5	—		12	4,0	—	0,086
1141-3413		2					—	18,0			—	3	
1141-3414		3											

Размеры в мм

Продолжение

Обозначение заготовки пуансона	Применяемость	Исполнение	d (пред. откл. по h5, h6, h8)	H	D (пред. откл. по n6)	D_1 (пред. откл. по h12)	D_2	D_3	h	h_1	h_2 (пред. откл. +0,1)	Число канавок	Теоретическая масса, кг
1141-3415		1	Св. 18,0 до 19,0	40	20,0	—	22,5	—	—	14	4,0	—	0,096
1141-3416		2					—	18,0			—	3	
1141-3417		3											
1141-3418		1		45			22,5	—			4,0	—	0,108
1141-3419		2					—	18,0			—	3	
1141-3421		3											
1141-3422		1		50			22,5	—		16	4,0	—	0,120
1141-3423		2					—	18,0			—	3	
1141-3424		3											
1141-3425		1		56		20,0	22,5	—	25		4,0	—	0,135
1141-3426		2					—	18,0			—	3	
1141-3427		3											
1141-3428		1		63			22,5	—		18	4,0	—	0,152
1141-3429		2					—	18,0			—	3	
1141-3431		3											
1141-3432		1		67			22,5	—			4,0	—	0,161
1141-3433		2					—	18,0			—	3	
1141-3434		3											

Размеры в мм

Продолжение

Обозначение заготовки пуансона	Применяемость	Исполнение	d (пред. откл. по h5, h6, h8)	H	D (пред. откл. по n6)	D_1 (пред. откл. по h12)	D_2	D_3	h	h_1	h_2 (пред. откл. +0.1)	Число канавок	Теоретическая масса, кг
1141-3435		1	Св. 18,0 до 19,0	71	20,0	20,0	22,5	—	25	20	4,0	—	0,171
1141-3436		2					—	18,0			—	3	
1141-3437		3											
1141-3438		1		75			22,5	—	28	22	4,0	—	0,181
1141-3439		2					—	18,0			—	3	
1141-3441		3											
1141-3442		1		80			22,5	—		25	4,0	—	0,192
1141-3443		2					—	18,0			—	3	
1141-3444		3											
1141-3445		1		85			22,5	—	32		4,0	—	0,204
1141-3446		2					—	18,0			—	3	
1141-3447		3											
1141-3448		1		90			22,5	—		28	4,0	—	0,216
1141-3449		2					—	18,0			—	3	
1141-3451		3											
1141-3452		1		95			22,5	—	36		4,0	—	0,228
1141-3453		2					—	18,0			—	3	
1141-3454		3											

Размеры в мм

Продолжение

Обозначение заготовки пуансона	Применяемость	Исполнение	d (пред. откл. по h5, h6, h8)	H	D (пред. откл. по n6)	D_1 (пред. откл. по h12)	D_2	D_3	h	h_1	h_2 (пред. откл. +0,1)	Число канавок	Теоретическая масса, кг
1141-3455		1	Св. 18,0 до 19,0	100	20,0	20,0	22,5	—	36	28	4,0	—	0,241
1141-3456		2					—				—		
1141-3457		3						18,0				3	
1141-3458		1	Св. 19,0 до 20,0	32	22,0	—	24,5	—	—	10	4,0	—	0,090
1141-3459		2					—				—		
1141-3461		3						20,0				3	
1141-3462		1		36			24,5	—		12	4,0	—	0,102
1141-3463		2					—				—		
1141-3464		3						20,0				3	
1141-3465		1		40			24,5	—		14	4,0	—	0,113
1141-3466		2					—				—		
1141-3467		3						20,0				3	
1141-3468		1		45			24,5	—			4,0	—	0,128
1141-3469		2					—				—		
1141-3471		3						20,0				3	
1141-3472		1		50			24,5	—		16	4,0	—	0,142
1141-3473		2					—				—		
1141-3474		3						20,0				3	

Размеры в мм

Продолжение

Обозначение заготовки пуансона	Применяемость	Исполнение	d (пред. откл. по h5, h6, h8)	H	D (пред. откл. по n6)	D_1 (пред. откл. по h12)	D_2	D_3	h	h_1	h_2 (пред. откл. +0,1)	Число канавок	Теоретическая масса, кг
1141-3475		1	Св. 19,0 до 20,0	56	22,0	22,0	24,5	—	25	16	4,0	—	0,160
1141-3476		2					—	20,0			—	3	
1141-3477		3											
1141-3478		1		63			24,5	—		18	4,0	—	0,180
1141-3479		2					—	20,0			—	3	
1141-3481		3											
1141-3482		1		67			24,5	—			4,0	—	0,192
1141-3483		2					—	20,0			—	3	
1141-3484		3											
1141-3485		1		71			24,5	—		20	4,0	—	0,203
1141-3486		2					—	20,0			—	3	
1141-3487		3											
1141-3488		1		75			24,5	—	28	22	4,0	—	0,215
1141-3489		2					—	20,0			—	3	
1141-3491		3											
1141-3492		1		80			24,5	—		25	4,0	—	0,227
1141-3493		2					—	20,0			—	3	
1141-3494		3											

Размеры в мм

Продолжение

Обозначение заготовки пуансона	Применяемость	Исполнение	d (пред. откл. по h5, h6, h8)	H	D (пред. откл. по n6)	D_1 (пред. откл. по h12)	D_2	D_3	h	h_1	h_2 (пред. откл. +0,1)	Число канавок	Теоретическая масса, кг
1141-3495		1	Св. 19,0 до 20,0	85	22,0	22,0	24,5	—	32	25	4,0	—	0,242
1141-3496		2					—	20,0			—	3	
1141-3497		3											
1141-3498		1		90			24,5	—		32	4,0	—	0,256
1141-3499		2					—	20,0			—	3	
1141-3501		3											
1141-3502		1		95			24,5	—	36	28	4,0	—	0,271
1141-3503		2					—	20,0			—	3	
1141-3504		3											
1141-3505		1		100			24,5	—			4,0	—	0,286
1141-3506		2					—	20,0			—	3	
1141-3507		3											
1141-3508		1	Св. 20,0 до 21,0	32		—	24,5	—	—	10	4,0	—	0,093
1141-3509		2					—	20,0			—	3	
1141-3511		3											
1141-3512		1		36			24,5	—		12	4,0	—	0,105
1141-3513		2					—	20,0			—	3	
1141-3514		3											

Размеры в мм

Продолжение

Обозначение заготовки пуансона	Применяемость	Исполнение	d (пред. откл. по h5, h6, h8)	H	D (пред. откл. по n6)	D_1 (пред. откл. по h12)	D_2	D_3	h	h_1	h_2 (пред. откл. +0,1)	Число канавок	Теоретическая масса, кг
1141-3515		1	Св. 20,0 до 21,0	40	22,0	—	24,5	—	—	14	4,0	—	0,116
1141-3516		2					—				—		
1141-3517		3						20,0				3	
1141-3518		1		45			24,5	—			4,0	—	0,131
1141-3519		2					—				—		
1141-3521		3						20,0				3	
1141-3522		1		50			24,5	—		16	4,0	—	0,146
1141-3523		2					—				—		
1141-3524		3						20,0				3	
1141-3525		1		56		22,0	24,5	—	25		4,0	—	0,163
1141-3526		2					—				—		
1141-3527		3						20,0				3	
1141-3528		1		63			24,5	—		18	4,0	—	0,184
1141-3529		2					—				—		
1141-3531		3						20,0				3	
1141-3532		1		67			24,5	—			4,0	—	0,196
1141-3533		2					—				—		
1141-3534		3						20,0				3	

Размеры в мм

Продолжение

Обозначение заготовки пуансона	Применяемость	Исполнение	d (пред. откл. по h5, h6, h8)	H	D (пред. откл. по n6)	D_1 (пред. откл. по h12)	D_2	D_3	h	h_1	h_2 (пред. откл. +0,1)	Число канавок	Теоретическая масса, кг
1141-3535		1	Св. 20,0 до 21,0	71	22,0	22,0	24,5	—	25	20	4,0	—	0,207
1141-3536		2					—	20,0			—	3	
1141-3537		3											
1141-3538		1		75			24,5	—	28	22	4,0	—	0,219
1141-3539		2					—	20,0			—	3	
1141-3541		3											
1141-3542		1		80			24,5	—		25	4,0	—	0,233
1141-3543		2					—	20,0			—	3	
1141-3544		3											
1141-3545		1		85			24,5	—	32		4,0	—	0,248
1141-3546		2					—	20,0			—	3	
1141-3547		3											
1141-3548		1		90			24,5	—		28	4,0	—	0,262
1141-3549		2					—	20,0			—	3	
1141-3551		3											
1141-3552		1		95			24,5	—	36		4,0	—	0,271
1141-3553		2					—	20,0			—	3	
1141-3554		3											

Размеры в мм

Продолжение

Обозначение заготовки пуансона	Применяемость	Исполнение	d (пред. откл. по h5, h6, h8)	H	D (пред. откл. по n6)	D_1 (пред. откл. по h12)	D_2	D_3	h	h_1	h_2 (пред. откл. +0,1)	Число канавок	Теоретическая масса, кг
1141-3555		1	Св. 20,0 до 21,0	100	22,0	22,0	24,5	—	36	28	4,0	—	0,292
1141-3556		2					—	20,0			—	3	
1141-3557		3											
1141-3558		1	Св. 21,0 до 22,0	32	25,0	—	28,0	—	—	10	4,0	—	0,115
1141-3559		2					—	20,0			—	3	
1141-3561		3											
1141-3562		1		36			28,0	—		12	4,0	—	0,130
1141-3563		2					—	23,0			—	3	
1141-3564		3											
1141-3565		1		40			28,0	—		14	4,0	—	0,144
1141-3566		2					—	23,0			—	3	
1141-3567		3											
1141-3568		1		45			28,0	—			4,0	—	0,163
1141-3569		2					—	23,0			—	3	
1141-3571		3											
1141-3572		1		50			28,0	—		16	4,0	—	0,181
1141-3573		2					—	23,0			—	3	
1141-3574		3											

Размеры в мм

Продолжение

Обозначение заготовки пуансона	Применяемость	Исполнение	d (пред. откл. по h5, h6, h8)	H	D (пред. откл. по n6)	D_1 (пред. откл. по h12)	D_2	D_3	h	h_1	h_2 (пред. откл. +0,1)	Число канавок	Теоретическая масса, кг
1141-3575		1	Св. 21,0 до 22,0	56	25,0	25,0	28,0	—	25	16	4,0	—	0,204
1141-3576		2					—	23,0			—	3	
1141-3577		3											
1141-3578		1		63			28,0	—		18	4,0	—	0,229
1141-3579		2					—	23,0			—	3	
1141-3581		3											
1141-3582		1		67			28,0	—			4,0	—	0,245
1141-3583		2					—	23,0			—	3	
1141-3584		3											
1141-3585		1		71			28,0	—		20	4,0	—	0,258
1141-3586		2					—	23,0			—	3	
1141-3587		3											
1141-3588		1		75			28,0	—	28	22	4,0	—	0,273
1141-3589		2					—	23,0			—	3	
1141-3591		3											
1141-3592		1		80			28,0	—		25	4,0	—	0,289
1141-3593		2					—	23,0			—	3	
1141-3594		3											

Размеры в мм

Продолжение

Обозначение заготовки пуансона	Применяемость	Исполнение	d (пред. откл. по h5, h6, h8)	H	D (пред. откл. по n6)	D_1 (пред. откл. по h12)	D_2	D_3	h	h_1	h_2 (пред. откл. +0,1)	Число канавок	Теоретическая масса, кг
1141-3595		1	Св. 21,0 до 22,0	85	25,0	25,0	28,0	—	32	25	4,0	—	0,309
1141-3596		2					—	23,0			—	3	
1141-3597		3											
1141-3598		1		90			28,0	—		28	4,0	—	0,325
1141-3599		2					—	23,0			—	3	
1141-3601		3											
1141-3602		1		95			28,0	—	36		4,0	—	0,344
1141-3603		2					—	23,0			—	3	
1141-3604		3											
1141-3605		1		100			28,0	—			4,0	—	0,364
1141-3606		2					—	23,0			—	3	
1141-3607		3											
1141-3608		1	Св. 22,0 до 24,0	32		—	28,0	—	—	10	4,0	—	0,120
1141-3609		2					—	23,0			—	3	
1141-3611		3											
1141-3612		1		36			28,0	—		12	4,0	—	0,136
1141-3613		2					—	—			—		
1141-3614		3						23,0				3	

Размеры в мм

Продолжение

Обозначение заготовки пуансона	Применяемость	Исполнение	d (пред. откл. по h5, h6, h8)	H	D (пред. откл. по n6)	D_1 (пред. откл. по h12)	D_2	D_3	h	h_1	h_2 (пред. откл. +0,1)	Число канавок	Теоретическая масса, кг
1141-3615		1	Св. 22,0 до 24,0	40	25,0	—	28,0	—	—	14	4,0	—	0,150
1141-3616		2					—	23,0			—	3	
1141-3617		3											
1141-3618		1		45			28,0	—			4,0	—	0,170
1141-3619		2					—	23,0			—	3	
1141-3621		3											
1141-3622		1		50			28,0	—		16	4,0	—	0,188
1141-3623		2					—	23,0			—	3	
1141-3624		3											
1141-3625		1		56		25,0	28,0	—	25		4,0	—	0,212
1141-3626		2					—	23,0			—	3	
1141-3627		3											
1141-3628		1		63			28,0	—		18	4,0	—	0,238
1141-3629		2					—	23,0			—	3	
1141-3631		3											
1141-3632		1		67			28,0	—			4,0	—	0,253
1141-3633		2					—	23,0			—	3	
1141-3634		3											

Размеры в мм

Продолжение

Обозначение заготовки пуансона	Применяемость	Исполнение	d (пред. откл. по h5, h6, h8)	H	D (пред. откл по n6)	D_1 (пред. откл по h12)	D_2	D_3	h	h_1	h_2 (пред. откл. +0,1)	Число канавок	Теоретическая масса, кг
1141-3635		1	Св. 22,0 до 24,0	71	25,0	25,0	28,0	—	25	20	4,0	—	0,268
1141-3636		2					—	23,0			—	3	
1141-3637		3											
1141-3638		1		75			28,0	—	28	22	4,0	—	0,284
1141-3639		2					—	23,0			—	3	
1141-3641		3											
1141-3642		1		80			28,0	—		25	4,0	—	0,300
1141-3643		2					—	23,0			—	3	
1141-3644		3											
1141-3645		1		85			28,0	—	32		4,0	—	0,320
1141-3646		2					—	23,0			—	3	
1141-3647		3											
1141-3648		1		90			28,0	—		28	4,0	—	0,338
1141-3649		2					—	23,0			—	3	
1141-3651		3											
1141-3652		1		95			28,0	—	36		4,0	—	0,359
1141-3653		2					—	23,0			—	3	
1141-3654		3											

Размеры в мм

Продолжение

Обозначение заготовки пуансона	Применяемость	Исполнение	d (пред. откл. по h5, h6, h8)	H	D (пред. откл. по n6)	D_1 (пред. откл. по h12)	D_2	D_3	h	h_1	h_2 (пред. откл. +0.1)	Число канавок	Теоретическая масса, кг
1141-3655		1	Св. 22,0 до 24,0	100	25,0	25,0	28,0	—	36	28	4,0	—	0,376
1141-3656		2					—				—		
1141-3657		3						23,0				3	

Примечание. Масса подсчитана для максимального рабочего размера пуансона первого исполнения.

Пример условного обозначения заготовки пуансона размерами d в интервале от 1,0 до 1,5 мм, $H=32$ мм, из стали марки У10А по ГОСТ 1435—74, исполнения 2:

Пуансон 1141-2395 — У10А ГОСТ 16622—80

Пример записи в спецификации чертежа штампа для пуансона рабочими размерами $d=1{,}3$ мм (из интервала от 1,0 до 1,5 мм) с предельным отклонением по h8, $H=32$ мм, из стали марки У10А по ГОСТ 1435—74, исполнения 1:

Пуансон 1141-2395—1,3 h8 — У10А ГОСТ 16622—80

2. Радиальное биение поверхности *А* относительно поверхности *Б* для пуансонов с предельным отклонением рабочего размера d:

по h5 — не ниже III степени точности;

по h6 — не ниже IV степени точности;

по h8 — не ниже VI степени точности по ГОСТ 10356—63.

3. Отклонение от цилиндричности поверхности *А* на всей длине для пуансонов с предельным отклонением рабочего размера d:

по h5 — не ниже V степени точности;

по h6 — не ниже VI степени точности;

по h8 — не ниже IX степени точности по ГОСТ 10356—63.

4. Отклонение от цилиндричности поверхности *Б* на всей длине не ниже VII степени точности по ГОСТ 10356—63.

5. Технические условия — по ГОСТ 16675—80.

6. Маркировать: условное обозначение и товарный знак предприятия-изготовителя на бирке, а рабочий размер d и его предельные отклонения — на изделии.

7. Примеры применения круглых пуансонов с коническим фланцем и без фланца указаны в справочном приложении.

8. Расчет пуансонов на прочность приведен в рекомендуемом приложении к ГОСТ 16675—80.

ПРИЛОЖЕНИЕ
Справочное

ПРИМЕРЫ ПРИМЕНЕНИЯ КРУГЛЫХ ПУАНСОНОВ С КОНИЧЕСКИМ ФЛАНЦЕМ И БЕЗ ФЛАНЦА

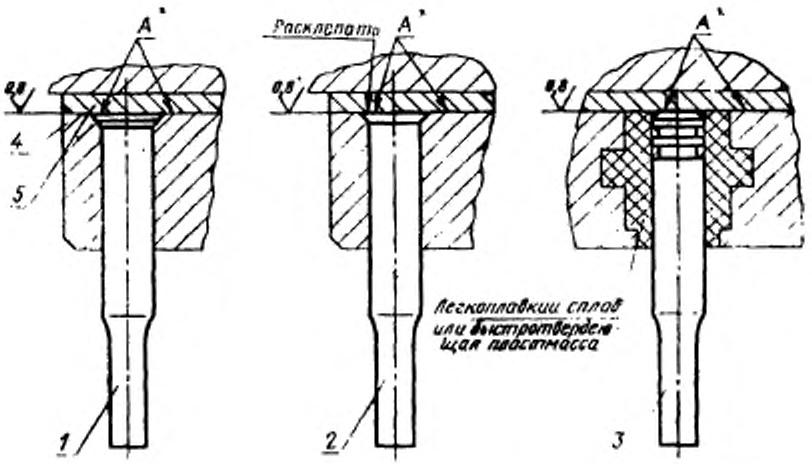

* Поверхности *А* обработать совместно.

1 — пуансон (исполнение 1); *2* — пуансон (исполнение 2); *3* — пуансон (исполнение 3); *4* — державка; *5* — плитка подкладная.

Изменение № 1 ГОСТ 16622—80 Пуансоны круглые с коническим фланцем и без фланца. Конструкция и размеры

Постановлением Государственного комитета СССР по стандартам от 26.06.85 № 1959 срок введения установлен

с 01.01.86

Пункт 1. Таблица. Графы *d*, *D*, D_1. Заменить слова: «пред. откл. по» на «поле допуска»;

заменить наименование графы: «Теоретическая масса, кг» на «Масса, кг, не более».

Пункты 1—3. Заменить слова: «предельным отклонением по» на «полем допуска».

(ИУС № 10 1985 г.)

gost.e-ecolog.ru