Изм. 1, 2

ГОСУДАРСТВЕННЫЙ СТАНДАРТ
СОЮЗА ССР

ШИНЕЛИ ДЛЯ СУВОРОВЦЕВ, ВОСПИТАННИКОВ ВОЕННО-МУЗЫКАЛЬНЫХ ШКОЛ И НАХИМОВЦЕВ

ТЕХНИЧЕСКИЕ УСЛОВИЯ

ГОСТ 23560—79

Издание официальное

Цена 10 коп.

ГОСУДАРСТВЕННЫЙ КОМИТЕТ СССР ПО СТАНДАРТАМ
Москва

gost.e-ecolog.ru

УДК 687.157 : 006.354 Группа М38

ГОСУДАРСТВЕННЫЙ СТАНДАРТ СОЮЗА ССР

ШИНЕЛИ ДЛЯ СУВОРОВЦЕВ, ВОСПИТАННИКОВ ВОЕННО-МУЗЫКАЛЬНЫХ ШКОЛ И НАХИМОВЦЕВ

Технические условия

Greatcoats for pupils of Suvorov military colleges, military musical colleges and Nakhimov naval college. Specifications

ГОСТ 23560—79*

ОКП 85 1443

Постановлением Государственного комитета СССР по стандартам от 16 апреля 1979 г. № 1392 срок действия установлен

с 01.07.80
~~**до 01.07.85**~~
(ИУС 3-92)

Несоблюдение стандарта преследуется по закону

Настоящий стандарт распространяется на суконные шинели с центральной бортовой застежкой с отложным воротником для суворовцев, воспитанников военно-музыкальных школ и нахимовцев, изготовляемые по госзаказу.

1. ОСНОВНЫЕ РАЗМЕРЫ

1.1. Шинели (черт. 1) по размерам должны изготовляться на типовые фигуры мальчиков, предусмотренные нормативно-технической документацией и в соответствии с табл. 1.

Таблица 1

Рост типовой фигуры, см	Рост воспитанника, см	Условное обозначение роста
146	От 143 до 148,9	00
152	Св. 149 » 154,9	0
158	» 155 » 160,9	1
164	» 161 » 166,9	2
170	» 167 » 172,9	3
176	» 173 » 178,9	4
182	» 179 » 184,9	5
188	» 185 » 191	6

1.2. Измерения готовых шинелей должны соответствовать указанным в табл. 2 и на черт. 2—6.

Издание официальное **Перепечатка воспрещена**

★

* *Переиздание (февраль 1984 г.) с Изменением № 1, утвержденным 16.09.83. Пост. № 4264 (ИУС 1—84).*

© Издательство стандартов, 1984

Таблица 2

см

Номер измерения на чертеже	Наименование измерения	Рост	Обхват груди										Допускаемое отклонение
			68	72	76	80	84	88	92	96	100	104	108	
1	Длина спинки от шва втачивания воротника до середины хлястика	146	33,9	34,3	34,7	—	—	—	—	—	—	—	—	±0,5
		152	35,5	35,9	36,3	—	—	—	—	—	—	—	—	
		158	—	37,5	37,9	38,3	—	—	—	—	—	—	—	
		164	—	—	39,5	39,9	40,6	41,1	—	—	—	—	—	
		170	—	—	—	41,5	42,0	42,5	43,0	43,5	43,7	43,9	—	
		176	—	—	—	—	43,4	43,9	44,4	44,8	45,0	45,2	—	
		182	—	—	—	—	—	45,3	45,8	46,1	46,3	46,6	46,7	
		188	—	—	—	—	—	—	—	47,4	47,6	47,8	—	
2	Длина спинки	146	87,0	87,0	87,0	—	—	—	—	—	—	—	—	±1,0
		152	92,5	92,5	92,5	—	—	—	—	—	—	—	—	
		158	—	98,0	98,0	98,0	—	—	—	—	—	—	—	
		164	—	—	103,5	103,5	103,5	103,5	—	—	—	—	—	
		170	—	—	—	109,0	109,0	109,0	109,0	109,0	109,0	109,0	—	
		176	—	—	—	114,5	114,5	114,5	114,5	114,5	114,5	114,5	—	
		182	—	—	—	—	—	120,0	120,0	120,0	120,0	120,0	120,0	
		188	—	—	—	—	—	—	—	125,5	125,5	125,5	—	
3	Длина шлицы спинки от верхней закрепки до низа	146	27,0	27,0	27,0	—	—	—	—	—	—	—	—	±0,5
		152	28,0	28,0	28,0	—	—	—	—	—	—	—	—	
		158	—	29,0	29,0	29,0	—	—	—	—	—	—	—	
		164	—	—	30,0	30,0	32,0	32,0	—	—	—	—	—	
		170	—	—	—	31,0	33,0	33,0	33,0	33,0	33,0	33,0	—	
		176	—	—	—	—	34,0	34,0	34,0	34,0	34,0	34,0	—	
		182	—	—	—	—	—	35,0	35,0	35,0	35,0	35,0	35,0	
		188	—	—	—	—	—	—	—	36,0	36,0	36,0	—	
4	Ширина спинки	146—188	32,6	34,0	35,4	36,8	38,2	39,6	41,0	42,4	43,8	45,2	46,6	±0,5
5	Длина хлястика посередине	146—188	17,0	18,0	19,0	20,0	21,0	22,0	23,0	24,0	25,0	26,0	27,0	±0,5
6	Ширина хлястика посередине	146—188	4,0	4,0	4,0	4,0	4,0	4,0	4,0	4,0	4,0	4,0	4,0	±0,3

Продолжение табл. 2

см

Номер измерения на чертеже	Наименование измерения	Рост	Обхват груди										Допускаемое отклонение
			68	72	76	80	84	88	92	96	100	104	108	
7	Ширина хлястика в концах	146—188	6,0	6,0	6,0	6,0	6,0	6,0	6,0	6,0	6,0	6,0	6,0	±0,3
8	Длина столбика по шву притачивания	146—188	17,0	17,0	17,0	17,0	17,0	17,0	17,0	17,0	17,0	17,0	17,0	±0,5
9	Ширина столбика вверху	146—188	5,0	5,0	5,0	5,0	5,0	5,0	5,0	5,0	5,0	5,0	5,0	±0,3
10	Ширина столбика внизу	146—188	6,0	6,0	6,0	6,0	6,0	6,0	6,0	6,0	6,0	6,0	6,0	±0,3
11	Расстояние от конца втачивания воротника до уровня нижнего крючка, петли, пуговицы	146	31,7	31,9	32,1	—	—	—	—	—	—	—	—	±0,5
		152	33,1	33,3	33,5	—	—	—	—	—	—	—	—	
		158	—	34,7	34,9	35,1	—	—	—	—	—	—	—	
		164	—	—	36,3	36,5	37,6	37,8	—	—	—	—	—	
		170	—	—	—	37,9	38,8	39,0	39,2	39,7	39,7	39,7	—	
		176	—	—	—	—	40,0	40,2	40,4	40,8	40,8	40,8	—	
		182	—	—	—	—	—	41,4	41,6	41,9	41,9	41,9	41,9	
		188	—	—	—	—	—	—	—	43,0	43,0	43,0	—	
12	Расстояние от конца втачивания воротника до верхней пуговицы	146—188	3,5	3,5	3,5	3,5	3,5	3,5	3,5	3,5	3,5	3,5	3,5	±0,3
13	Расстояние от угла плечевого шва и горловины до переднего угла бокового кармана	146	39,5	39,9	40,3	—	—	—	—	—	—	—	—	±0,5
		152	41,1	41,5	41,9	—	—	—	—	—	—	—	—	
		158	—	43,1	43,5	43,9	—	—	—	—	—	—	—	
		164	—	—	45,1	45,5	47,2	47,7	—	—	—	—	—	
		170	—	—	—	47,1	48,6	49,1	49,6	49,9	50,1	50,3	—	
		176	—	—	—	—	49,0	49,5	50,0	51,2	51,4	51,6	—	
		182	—	—	—	—	—	50,9	51,4	52,5	52,7	52,9	53,1	
		188	—	—	—	—	—	—	52,8	53,8	54,0	54,2	—	

Продолжение табл. 2

см

Номер измерения на чертеже	Наименование измерения	Рост	Обхват груди										Допускаемое отклонение
			68	72	76	80	84	88	92	96	100	104	108	
14	Длина полочки	146	90,2	90,4	90,6	—	—	—	—	—	—	—	—	±1,0
		152	95,7	95,9	96,1	—	—	—	—	—	—	—	—	
		158	—	101,4	101,6	101,8	—	—	—	—	—	—	—	
		164	—	—	107,1	107,3	107,8	108,0	—	—	—	—	—	
		170	—	—	—	112,8	113,3	113,5	113,7	113,9	114,1	114,3	—	
		176	—	—	—	—	118,8	119,0	119,2	119,4	119,6	119,8	—	
		182	—	—	—	—	—	124,5	124,7	124,9	125,1	125,3	125,5	
		188	—	—	—	—	—	—	—	130,4	130,6	130,8	—	
15	Ширина полочки от шва втачивания рукава до края борта	146—188	24,7	25,4	26,1	26,8	28,5	29,2	29,9	30,6	31,3	32,0	32,7	±0,5
16	Ширина шинели на уровне глубины проймы	146—188	49,0	51,0	53,0	55,0	58,0	60,0	62,0	64,0	66,0	68,0	70,0	±1,0
17	Ширина шинели в талии	146—188	41,8	43,1	44,4	45,7	47,9	49,3	50,7	52,4	54,4	56,4	58,4	±1,0
18	Расстояние от верхнего угла бокового кармана до края борта	146—188	21,0	21,7	22,4	23,1	24,8	25,5	26,2	26,9	27,6	28,3	29,0	±0,5
19	Расстояние от нижнего угла бокового кармана до края борта	146—188	25,8	26,5	27,2	27,9	29,6	30,3	31,0	31,6	32,3	33,0	33,7	±0,5
20	Длина входа в карман	146—188	18,0	18,0	18,0	18,0	19,0	19,0	19,0	20,0	20,0	20,0	20,0	±0,5
21	Ширина листочки вверху	146—188	3,0	3,0	3,0	3,0	3,0	3,0	3,0	3,0	3,0	3,0	3,0	±0,2
22	Ширина листочки внизу	146—188	4,0	4,0	4,0	4,0	4,0	4,0	4,0	4,0	4,0	4,0	4,0	±0,2

Продолжение табл. 2

см

Номер измерения на чертеже	Наименование измерения	Рост	Обхват груди										Допускаемое отклонение
			68	72	76	80	84	88	92	96	100	104	108	
23	Ширина шинели внизу	146	75,0	77,0	79,0	—	—	—	—	—	—	—	—	±1,0
		152	76,5	78,5	80,5	—	—	—	—	—	—	—	—	
		158	—	80,0	82,0	84,0	—	—	—	—	—	—	—	
		164	—	—	83,5	85,5	85,0	87,0	—	—	—	—	—	
		170	—	—	—	87,0	86,5	88,5	90,5	92,5	94,5	96,5	—	
		176	—	—	—	—	88,0	90,0	92,0	94,0	96,0	98,0	—	
		182	—	—	—	—	—	91,5	93,5	95,5	97,5	99,5	101,5	
		188	—	—	—	—	—	—	—	97,0	99,0	101,0	—	
24	Длина рукава	146	54,5	54,5	54,5	—	—	—	—	—	—	—	—	±1,0
		152	56,5	56,5	56,5	—	—	—	—	—	—	—	—	
		158	—	58,5	58,5	58,5	—	—	—	—	—	—	—	
		164	—	—	60,5	60,5	61,0	61,0	—	—	—	—	—	
		170	—	—	—	62,5	63,0	63,0	63,0	63,5	63,5	63,5	—	
		176	—	—	—	—	65,0	65,0	65,0	65,5	65,5	65,5	—	
		182	—	—	—	—	—	67,0	67,0	67,5	67,5	67,5	67,5	
		188	—	—	—	—	—	—	—	69,5	69,5	69,5	—	
25	Высота обшлага	146—188	14,0	14,0	14,0	14,0	14,0	14,0	14,0	14,0	14,0	14,0	14,0	±0,5
26	Ширина рукава вверху	146—188	18,1	18,8	19,5	20,2	20,8	21,5	22,2	22,8	23,5	24,2	24,9	±0,5
27	Ширина рукава внизу	146—188	14,3	14,6	14,9	15,2	15,5	15,8	16,1	16,4	16,7	17,0	17,3	±0,5
28	Длина воротника	146—188	37,4	38,6	39,8	41,0	42,2	43,4	44,6	45,8	47,0	48,2	49,4	±0,5
29	Ширина воротника посередине	146—188	10,0	10,0	10,0	10,0	11,0	11,0	11,0	11,0	11,0	11,0	11,0	±0,3
30	Ширина воротника в концах (по прямой)	146—188	10,0	10,0	10,0	10,0	11,0	11,0	11,0	11,0	11,0	11,0	11,0	±0,3
31	Длина уступа борта вверху	146—188	9,0	9,0	9,0	9,0	10,0	10,0	10,0	10,0	10,0	10,0	10,0	±0,3
32	Ширина подборта вверху	146—188	12,5	12,5	12,5	12,5	13,5	13,5	13,5	13,5	13,5	13,5	13,5	±0,5
33	Ширина подборта внизу	146—188	7,0	7,0	7,0	7,0	7,0	7,0	7,0	7,0	7,0	7,0	7,0	±0,5

Продолжение табл. 2

см

Номер измерения на чертеже	Наименование измерения	Рост	Обхват груди										Допускаемое отклонение
			68	72	76	80	84	88	92	96	100	104	108	
34	Длина подкладки бокового кармана	146—188	34,0	34,0	34,0	34,0	35,0	35,0	35,0	35,0	35,0	35,0	35,0	±1,0
35	Ширина подкладки бокового кармана на уровне нижней скрепки	146—188	15,0	15,0	15,0	15,0	17,0	17,0	17,0	17,0	17,0	17,0	17,0	±0,5
36	Длина подкладки внутреннего кармана	146—188	14,0	14,0	14,0	14,0	15,0	15,0	15,0	15,0	15,0	15,0	15,0	±0,5
37	Длина ласточки внутреннего кармана	146—188	14,0	14,0	14,0	14,0	15,0	15,0	15,0	15,0	15,0	15,0	15,0	±0,5
38	Расстояние от края борта:													
	до верхней петли	146—188	15,5	15,5	15,5	15,5	17,5	17,5	17,5	17,5	17,5	17,5	17,5	
	до второй петли	146—188	14,5	14,5	14,5	14,5	16,5	16,5	16,5	16,5	16,5	16,5	16,5	±0,3
	до третьей петли	146—188	13,0	13,0	13,0	13,0	15,0	15,0	15,0	15,0	15,0	15,0	15,0	
	до нижней петли	146—188	11,0	11,0	11,0	11,0	13,0	13,0	13,0	13,0	13,0	13,0	13,0	

Шинель для суворовцев и воспитанников военно-музыкальных школ



а

Шинель для нахимовцев



б

Черт. 1

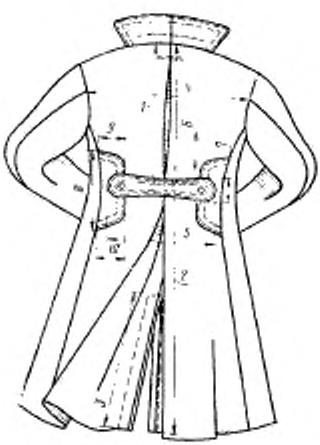

Черт. 2

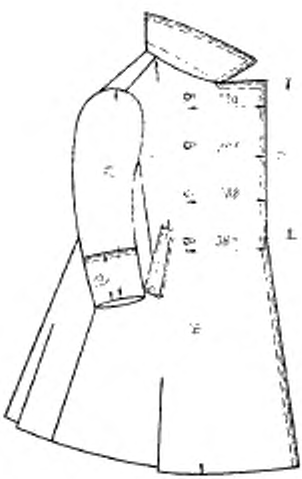

Черт. 3

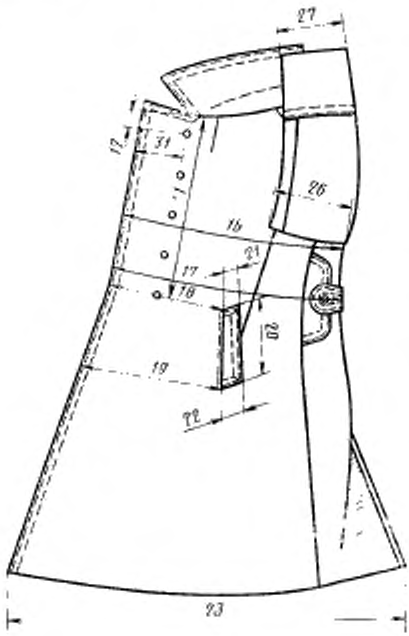

Черт. 4

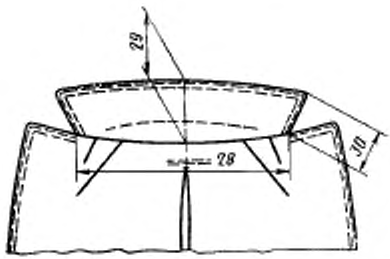

Черт. 5

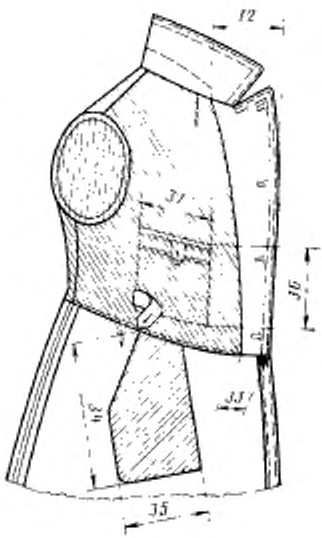

Черт. 6

1.1, 1.2 **(Измененная редакция, Изм. № 1).**

2. ТЕХНИЧЕСКИЕ ТРЕБОВАНИЯ

2.1. Шинели должны изготовляться в соответствии с требованиями настоящего стандарта, по образцам и техническому описанию, утвержденным в установленном порядке.

(Измененная редакция, Изм. № 1).

2.2. Материалы

2.2.1. Шинели должны изготовляться из материалов, указанных в табл. 3.

Таблица 3

Наименование материала	Нормативно-техническая документация	Назначение материала
Сукно шинельное с водоотталкивающей пропиткой арт. 5404:	ГОСТ 6621—72	Для верха шинелей:
черного цвета		для суворовцев и нахимовцев
серого цвета		для воспитанников военно-музыкальных школ
Диагональ гладкокрашеная № 3 (арт. 3005, 3011):	ГОСТ 21790—76	Для подкладки шинелей, подкладки боковых карманов, вешалки, полодержателя, листочки внутреннего кармана и петли
серого цвета		
отбеленная		Для подзора внутреннего кармана
Бязь гладкокрашеная серого цвета № 7 (арт. 115), № 11 (арт. 127)	ГОСТ 11680—76	Для подкладки внутреннего кармана
Бортовка льняная суровая малоусадочная арт. 10110, 10111	ГОСТ 5666—77	Для бортовой прокладки под грудь, верхних плечевых накладок, прокладки в воротник
Ткань бортовая клеевая прокладочная арт. 78	По нормативно-технической документации	Для прокладки в воротник
Лента полульняная шириной 9—12 мм	То же	Для прокладывания в борта, по горловине, пройме, в складку и шлицу спинки, в листочки боковых карманов, в вешалку, для крепления крючков, петель и пуговиц
Ткань кромочная клеевая на мадаполаме арт. 75	»	Для прокладывания в борта, по горловине, пройме, в шлицу и листочки карманов
Ватин прошивной хлопчатобумажный арт. 917603, 917607	ГОСТ 19008—82	Для подокатников, верхних плечевых накладок, накладок на спинку и полочки на грудь

Продолжение табл. 3

Наименование материала	Нормативно-техническая документация	Назначение материала
Пуговицы форменные с алюминиевым верхом и стальным или латунным низом (золотистого цвета) диаметром 22 мм:	По нормативно-технической документации	Для левого борта и столбиков в шинелях:
с изображением звезды		для суворовцев и воспитанников военно-музыкальных школ
с изображением якоря		для нахимовцев
Пуговицы пластмассовые диаметром 14 мм в цвет подкладки	То же	Для застегивания внутренних карманов
Крючки и петли металлические фосфатированные с последующей лакировкой № 1 тип 02	»	Для застегивания борта, воротника, полодержателя
Нитки хлопчатобумажные швейные в цвет ткани верха 11 текс×3×2 ТРН 68,8 текс (№ 90,9/3/2)	ГОСТ 6309—80	Для изготовления шинелей и отделочных строчек
Нитки хлопчатобумажные швейные в цвет подкладки 21 текс×3 ТРН 63,6 текс (№ 47, 6/3)	ГОСТ 6309—80	Для изготовления подкладки
Нитки хлопчатобумажные в цвет ткани верха 16,5 текс×3×2 ТРН 103,0 текс (№ 60,6/3/2)	ГОСТ 6309—80	Для пришивания крючков, петель и пуговиц
Нитки хлопчатобумажные в цвет ткани верха 18,5 текс×3×3 ТРН 178,2 текс (№ 54/3/3)	ГОСТ 6309—80	Для прокладывания в петли

Примечание. По согласованию с заказчиком допускается применять другие материалы по качеству не ниже указанных в табл. 3.

2.3. Внешний вид

Шинель прилегающая в талии с центральной бортовой застежкой на четыре металлических крючка и петли.

Воротник отложной с застежкой на петлю и крючок. На концах воротника в шинелях для суворовцев и воспитанников военно-музыкальных школ нашиты петлицы.

Спинка целая со встречной складкой посередине. Вверху на расстоянии 9 см от шва втачивания воротника и по линии талии складка закреплена на универсальной машине двумя параллельными строчками. Дополнительно складка закреплена на специальной машине. По боковым сторонам спинки (на уровне линии талии) настрочены фигурные столбики, на которых пришиты две

форменные пуговицы для пристегивания хлястика. В нижней части складки обработана щлица без пуговиц и петель. Складка спинки подкладкой не обрабатывается.

Полочка с верхними и боковыми вытачками, прорезными долевыми карманами с листочками. На левой полочке по линии полузаноса от уступа борта до места расположения нижней пуговицы проложена строчка, на которой пришивают пять форменных пуговиц.

Подкладка шинели ниже линии талии, с отрезным бочком. На левой полочке подкладки — внутренний прорезной карман с листочкой, застегивающейся петлей на пуговицу.

Рукава втачные, двухшовные с настрочными обшлагами.

Погоны — настрочные.

По воротнику, бортам, листочкам, хлястику, столбикам и верхним краям обшлага проложены две отделочные строчки на расстоянии 0,2 и 2 см от края.

2.4. Основные требования к изготовлению

2.4.1. Допуски при раскрое деталей шинелей — по ГОСТ 19902—79.

2.4.2. Классификация и виды стежков, строчек и швов, применяемых при изготовлении шинелей, — по ГОСТ 12807—79.

Требования к стежкам, строчкам и швам — по нормативно-технической документации.

(Измененная редакция, Изм. № 1).

2.4.3. Определение сортности готовых шинелей — по ГОСТ 11259—79.

2.4.4. Шинели изготовляют согласно требованиям технологии поузловой обработки военной одежды.

2.4.5. В шинелях погоны должны располагаться параллельно плечевому шву, перекрывая его на 1,5 см в сторону спинки.

2.4.6. Скос концов воротника должен соответствовать форме петлиц.

2.4.7. Петлицы располагают параллельно отлету — к строчке и концам воротника и настрачивают по четырем сторонам.

2.4.8. Воротник и нижний воротник втачивают на машине зигзаг накладным швом зигзагообразной строчкой.

(Измененная редакция, Изм. № 1).

2.4.9. Отрезной край подборта должен отстоять от второй отделочной строчки на 0,7—1 см.

2.4.10. Пособие для построения чертежей лекал шинелей, спецификация деталей приведены соответственно в рекомендуемых приложениях 1 и 2.

3. ПРАВИЛА ПРИЕМКИ

3.1. Правила приемки и методы контроля качества шинелей — по ГОСТ 4103—82.

4. МАРКИРОВКА, УПАКОВКА, ТРАНСПОРТИРОВАНИЕ И ХРАНЕНИЕ

4.1. Маркировка и упаковка шинелей — по ГОСТ 19159—73.

4.1а. Размеры изделий обозначаются полными величинами размерных признаков. Дополнительные реквизиты: размер и рост, наносимые рядом с клеймом в соответствии с ГОСТ 19159 –73, обозначаются полуобхватом груди и условным обозначением роста.

Пример обозначения шинели, изготовленной на типовую фигуру ростом 164 см, обхватом груди 60 см:

164—80 (40/2)

(Введен дополнительно, Изм. № 1).

4.2. Шинели должны храниться в закрытых проветриваемых помещениях на расстоянии не менее 1 м от отопительных приборов.

ПОСОБИЕ ДЛЯ ПОСТРОЕНИЯ ЧЕРТЕЖЕЙ ЛЕКАЛ ШИНЕЛЕЙ

см

Обозначение конструктивной линии на чертеже	Рост	Обхват груди										
		68	72	76	80	84	88	92	96	100	104	108
		Спинка (черт. 1)										
АГ	146—188	21,1	21,8	22,5	23,2	24,6	25,3	26,0	26,5	27,0	27,5	28,0
АТ	146	36,4	36,8	37,2	—	—	—	—	—	—	—	—
	152	38,0	38,4	38,8	—	—	—	—	—	—	—	—
	158	—	40,0	40,4	40,8	—	—	—	—	—	—	—
	164	—	—	42,0	42,4	43,1	43,6	—	—	—	—	—
	170	—	—	—	44,0	44,5	45,0	45,5	46,0	46,2	46,4	—
	176	—	—	—	—	45,9	46,4	46,9	47,3	47,5	47,7	—
	182	—	—	—	—	—	47,8	48,3	48,6	48,8	49,0	49,2
	188	—	—	—	—	—	—	—	49,9	50,1	50,3	—
АН	146	90,5	90,5	90,5	—	—	—	—	—	—	—	—
	152	96,0	96,0	96,0	—	—	—	—	—	—	—	—
	158	—	101,5	101,5	101,5	—	—	—	—	—	—	—
	164	—	—	107,0	107,0	107,0	107,0	—	—	—	—	—
	170	—	—	—	112,5	112,5	112,5	112,5	112,5	112,5	112,5	—
	176	—	—	—	—	118,0	118,0	118,0	118,0	118,0	118,0	—
	182	—	—	—	—	—	123,5	123,5	123,5	123,5	123,5	123,5
	188	—	—	—	—	—	—	—	129,0	129,0	129,0	—
АУ	146—188	10,5	11,0	11,5	12,0	12,5	12,9	13,3	13,5	13,8	14,1	14,4
ТБ	146	16,0	16,0	16,0	—	—	—	—	—	—	—	—
	152	17,0	17,0	17,0	—	—	—	—	—	—	—	—
	158	—	18,0	18,0	18,0	—	—	—	—	—	—	—
	164	—	—	19,0	19,0	19,0	19,0	—	—	—	—	—
	170	—	—	—	20,0	20,0	20,0	20,0	20,0	20,0	20,0	—
	176	—	—	—	—	21,0	21,0	21,0	21,0	21,0	21,0	—
	182	—	—	—	—	—	22,0	22,0	22,0	22,0	22,0	22,0
	188	—	—	—	—	—	—	—	23,0	23,0	23,0	—

Продолжение

см

Обозначение конструктивной линии на чертеже	Рост	Обхват груди										
		68	72	76	80	84	88	92	96	100	104	108
AA_1	146—188	0,9	0,9	0,9	0,9	1,0	1,0	1,0	1,0	1,0	1,0	1,0
AA_2	146—188	8,0	8,0	8,0	8,0	9,0	9,0	9,0	9,0	9,0	9,0	9,0
HH_1	146—188	11,0	11,0	11,0	11,0	12,0	12,0	12,0	12,0	12,0	12,0	12,0
A_1A_3	146—188	6,6	6,8	7,0	7,2	7,4	7,6	7,8	8,0	8,2	8,4	8,6
A_3A_4	146—188	2,3	2,4	2,5	2,6	2,7	2,8	2,9	3,0	3,1	3,2	3,3
$ГГ_2$	146—188	18,1	18,8	19,5	20,2	20,9	21,6	22,3	23,0	23,7	24,4	25,1
$Г_2Д$	146—188	17,3	17,9	18,5	19,1	20,7	21,3	21,9	22,5	23,0	23,5	24,0
$ПП_1$	146—188	2,3	2,3	2,3	2,3	2,2	2,2	2,2	2,1	2,1	2,1	2,1
$Г_2П_2$	146—188	7,0	7,5	8,0	8,5	9,0	9,4	9,8	10,0	10,3	10,6	10,9
$Г_2П_3$	146—188	2,8	3,0	3,2	3,4	3,6	3,8	4,0	4,2	4,4	4,6	4,8
$П_3I$	146—188	1,0	1,0	1,0	1,0	1,0	1,0	1,0	1,0	1,0	1,0	1,0
T_1T_2	146—188	9,5	10,5	10,5	11,0	11,5	12,0	12,5	13,0	13,5	14,0	14,5
$ББ_1$	146	13,2	13,9	14,9	—	—	—	—	—	—	—	—
	152	13,4	14,1	14,8	—	—	—	—	—	—	—	—
	158	—	14,3	15,0	15,7	—	—	—	—	—	—	—
	164	—	—	15,2	15,8	15,9	16,5	—	—	—	—	—
	170	—	—	—	16,1	16,1	16,8	17,5	18,2	18,9	19,6	—
	176	—	—	—	—	16,4	17,1	17,8	18,5	19,2	19,9	—
	182	—	—	—	—	—	17,4	18,1	18,8	19,5	20,2	20,9
	188	—	—	—	—	—	—	—	19,1	19,8	20,5	—
HH_2	146	17,1	17,8	18,5	—	—	—	—	—	—	—	—
	152	17,6	18,3	19,0	—	—	—	—	—	—	—	—
	158	—	18,8	19,5	20,2	—	—	—	—	—	—	—
	164	—	—	20,0	20,7	19,9	20,6	—	—	—	—	—
	170	—	—	—	20,4	21,2	21,1	21,8	22,5	23,2	23,9	—
	176	—	—	—	—	20,9	21,6	22,3	23,0	23,7	24,4	—
	182	—	—	—	—	—	22,1	22,8	23,5	24,2	24,9	25,6
	188	—	—	—	—	—	—	—	24,0	24,7	25,4	—
H_2H_3	146—188	0,5	0,5	0,5	0,5	0,6	0,6	0,6	0,7	0,7	0,7	0,7

Продолжение

см

Обозначение конструктивной линии на чертеже	Рост	Обхват груди										
		68	72	76	80	84	88	92	96	100	104	108
$Н_1Ш$	146	29,0	29,0	29,0	—	—	—	—	—	—	—	—
	152	30,0	30,0	30,0	—	—	—	—	—	—	—	—
	158	—	31,0	31,0	31,0	—	—	—	—	—	—	—
	164	—	—	32,0	32,0	34,0	34,0	—	—	—	—	—
	170	—	—	—	33,0	35,0	35,0	35,0	35,0	35,0	35,0	—
	176	—	—	—	—	36,0	36,0	36,0	36,0	36,0	36,0	—
	182	—	—	—	—	37,0	37,0	37,0	37,0	37,0	37,0	37,0
	188	—	—	—	—	—	—	—	38,0	38,0	38,0	—
Полочка (черт. 2)												
$ДГ_3$	146—188	21,2	21,2	23,0	23,9	25,1	25,8	26,5	27,0	27,5	28,0	28,5
$ДТ_3$	146	36,4	36,8	37,2	—	—	—	—	—	—	—	—
	152	38,0	38,4	38,4	—	—	—	—	—	—	—	—
	158	—	40,0	40,4	40,8	—	—	—	—	—	—	—
	164	—	—	42,0	42,4	43,1	43,6	—	—	—	—	—
	170	—	—	—	44,0	44,5	45,0	46,5	46,0	46,2	46,4	—
	176	—	—	—	—	45,9	46,4	46,9	47,3	47,5	47,7	—
	182	—	—	—	—	—	47,8	48,3	48,6	48,8	49,0	49,2
	188	—	—	—	—	—	—	—	49,9	50,1	50,3	—
$Т_3Б_3$	146	16,0	16,0	16,0	—	—	—	—	—	—	—	—
	152	17,0	17,0	17,0	—	—	—	—	—	—	—	—
	158	—	18,0	18,0	18,0	—	—	—	—	—	—	—
	164	—	—	19,0	19,0	19,0	19,0	—	—	—	—	—
	170	—	—	—	20,0	20,0	20,0	20,0	21,0	20,0	20,0	—
	176	—	—	—	—	21,0	21,0	21,0	21,0	21,0	21,0	—
	182	—	—	—	—	22,0	22,0	22,0	22,0	22,0	22,0	22,0
	188	—	—	—	—	—	—	—	23,0	23,0	23,0	—

Продолжение

см

Обозначение конструктивной линии на чертеже	Рост	Обхват груди										
		68	72	76	80	84	88	92	96	100	104	108
$ДН_4$	146	90,5	90,5	90,5	—	—	—	—	—	—	—	—
	152	96,0	96,0	96,0	—	—	—	—	—	—	—	—
	158	—	101,5	101,5	101,5	—	—	—	—	—	—	—
	164	—	—	107,0	107,0	107,0	107,0	—	—	—	—	—
	170	—	—	—	112,5	112,5	112,5	112,5	112,5	112,5	112,5	—
	176	—	—	—	—	118,0	118,0	118,0	118,0	118,0	118,0	—
	182	—	—	—	—	—	123,5	123,5	123,5	123,5	123,5	123,5
	188	—	—	—	—	—	—	—	129,0	129,0	129,0	—
$Н_4Н_5$	146—188	3,0	3,2	3,4	3,6	4,0	4,2	4,4	4,8	5,0	5,2	5,4
$ДД_1$	146—188	10,1	10,3	10,5	10,7	11,4	11,6	11,8	12,5	12,7	12,9	13,1
$ДД_2$	146—188	8,0	8,2	8,4	8,6	8,8	9,0	9,2	9,4	9,6	9,8	10,0
$ДД_3$	146—188	4,0	4,1	4,2	4,3	4,4	4,5	4,6	4,7	4,8	4,9	5,0
$Д_3Д_4$	146—188	5,1	5,3	5,5	5,7	5,9	6,1	6,3	6,5	6,7	6,9	7,1
$Д_4Д_5$	146—188	2,0	2,0	2,0	2,0	2,5	2,5	2,5	3,0	3,0	3,0	3,0
$Д_5Д_6$	146—188	7,5	7,5	7,5	7,5	8,0	8,0	8,0	8,5	8,5	8,5	8,5
$Д_6Д_7$	146—188	0,5	0,5	0,5	0,5	0,6	0,6	0,6	0,7	0,7	0,7	0,7
$аа_1$	146—188	0,4	0,4	0,4	0,4	0,5	0,5	0,5	0,6	0,6	0,6	0,6
$аа_2$	146—188	0,5	0,5	0,5	0,5	0,6	0,6	0,6	0,7	0,7	0,7	0,7
$Г_3Г_4$	146—188	18,2	18,9	19,6	20,3	21,0	21,7	22,4	23,1	23,8	24,5	25,2
$Г_4П_4$	146—188	14,8	15,4	16,0	16,6	18,0	18,6	19,2	19,8	20,3	21,8	21,3
$П_4П_5$	146—188	3,9	4,0	4,1	4,2	4,5	4,6	4,7	5,2	5,3	5,4	5,5
$Г_4П_6$	146—188	3,6	3,8	4,0	4,2	4,4	4,6	4,8	5,0	5,2	5,4	5,6
$Г_42$	146—188	1,3	1,4	1,5	1,6	1,7	1,8	1,9	2,0	2,1	2,2	2,3
$Г_4Г_3$	146—188	10,1	10,7	11,3	11,9	12,9	13,5	14,1	15,1	15,7	16,3	16,9
$Г_33$	146—188	4,3	4,5	4,7	4,9	5,1	5,3	5,5	5,7	5,9	6,1	6,3
45	146—188	1,0	1,0	1,0	1,0	1,2	1,2	1,2	1,2	1,2	1,2	1,2
$Г_36$	146—188	3,3	3,4	3,5	3,6	3,7	3,8	3,9	4,0	4,1	4,2	4,3
$Г_4В$	146—188	3,4	3,6	3,8	4,0	4,2	4,4	4,6	4,8	5,0	5,2	5,4
$Т_3Г_4$	146—188	30,9	31,7	32,5	33,3	34,8	35,7	36,6	38,0	39,5	41,0	42,5

Продолжение

см

Обозначение конструктивной линии на чертеже	Рост	Обхват груди										
		68	72	76	80	84	88	92	96	100	104	108
$Б_2Б_4$	146	35,8	36,5	37,2	—	—	—	—	—	—	—	—
	152	36,1	36,8	37,5	—	—	—	—	—	—	—	—
	158	—	37,1	37,8	38,5	—	—	—	—	—	—	—
	164	—	—	38,1	38,8	40,0	40,5	—	—	—	—	—
	170	—	—	—	39,1	40,3	40,8	41,3	42,7	44,0	45,3	—
	176	—	—	—	—	40,6	41,1	41,6	43,1	44,4	45,7	—
	182	—	—	—	—	—	41,4	41,9	43,5	44,8	46,1	47,4
	188	—	—	—	—	—	—	—	43,9	45,2	46,5	—
$Н_4Н_6$	146	42,0	43,3	44,6	—	—	—	—	—	—	—	—
	152	43,0	44,3	45,6	—	—	—	—	—	—	—	—
	158	—	45,3	46,6	47,9	—	—	—	—	—	—	—
	164	—	—	47,6	48,9	48,9	48,2	—	—	—	—	—
	170	—	—	—	49,9	47,9	49,2	50,5	52,0	53,3	54,6	—
	176	—	—	—	—	48,9	50,2	51,5	53,0	54,3	55,6	—
	182	—	—	—	—	—	51,2	52,5	54,0	55,3	56,6	57,9
	188	—	—	—	—	—	—	—	55,0	56,3	57,6	—
$Т_4Н_7=Т_2Н_3$	146—188	17,5	17,5	17,5	17,5	18,5	18,5	18,5	19,5	19,5	19,5	19,5
$КК_1$	146—188	17,5	17,5	17,5	17,5	18,5	18,5	18,5	19,5	19,5	19,5	19,5
$Т_3В_1$	146—188	1,0	1,0	1,0	1,0	1,3	1,3	1,3	1,5	1,5	1,5	1,5
$В_3В_4=В_3В_5$	146—188	10,0	10,0	10,0	10,0	11,0	11,0	11,0	11,0	11,0	11,0	11,0
$ИЕ$	146—188	9,0	9,0	9,0	9,0	10,0	10,0	10,0	10,0	10,0	10,0	10,0
$Г_3Е_1$	146—188	7,0	7,0	7,0	7,0	8,0	8,0	8,0	8,0	8,0	8,0	8,0
$МЕ_2$	146—188	8,5	8,5	8,5	8,5	9,5	9,5	9,5	9,5	9,5	9,5	9,5
$Н_5Н_8$												

Верхняя половинка рукава (черт. 3а)

$АР$	146—188	11,6	12,3	13,0	13,7	15,4	16,1	16,8	17,8	18,2	18,6	19,0

Продолжение

см

Обозначение конструктивной линии на чертеже	Рост	Обхват груди										
		68	72	76	80	84	88	92	96	100	104	108
АЛ	146	27,7	28,1	28,5	—	—	—	—	—	—	—	—
	152	28,7	29,1	29,5	—	—	—	—	—	—	—	—
	158	—	30,1	30,5	30,9	—	—	—	—	—	—	—
	164	—	—	31,5	31,9	32,1	32,3	—	—	—	—	—
	170	—	—	—	32,9	33,1	33,3	33,5	33,7	33,9	34,1	—
	176	—	—	—	—	34,1	34,3	34,5	34,7	34,9	35,1	—
	182	—	—	—	—	—	35,3	35,5	35,7	35,9	36,1	36,3
	188	—	—	—	—	—	—	—	36,7	36,9	37,1	—
АН	146	46,5	46,5	46,5	—	—	—	—	—	—	—	—
	152	48,5	48,5	48,5	—	—	—	—	—	—	—	—
	158	—	50,5	50,5	50,5	—	—	—	—	—	—	—
	164	—	—	52,5	52,5	53,0	53,0	—	—	—	—	—
	170	—	—	—	54,5	55,0	55,0	55,0	55,5	55,5	55,5	—
	176	—	—	—	—	57,0	57,0	57,0	57,5	57,5	57,5	—
	182	—	—	—	—	—	59,0	59,0	59,5	59,5	59,5	59,5
	188	—	—	—	—	—	—	—	61,5	61,5	61,5	—
РВ	146—188	3,4	2,6	3,8	4,0	4,2	4,4	4,6	4,8	5,0	5,2	5,4
АП	146—188	20,6	21,3	22,0	22,7	23,3	24,0	24,7	25,3	26,0	26,7	27,4
$РП_1$	146—188	21,1	21,8	22,5	23,2	23,8	24,5	25,2	25,8	26,5	27,2	27,9
$ПП_2$	146—188	5,6	5,8	6,0	6,2	6,4	6,6	6,8	7,0	7,2	7,4	7,6
АО	146—188	9,3	9,6	10,0	10,3	10,6	11,0	11,3	11,6	12,0	12,3	12,7
$ОО_1$	146—188	4,6	5,0	5,4	5,8	6,2	6,6	7,0	7,4	7,8	8,2	8,6
$О_1О_2$	146—188	1,8	1,9	1,9	1,9	2,0	2,0	2,1	2,1	2,2	2,2	2,3
$аа_1$	146—188	0,9	0,9	0,9	0,9	1,0	1,0	1,0	1,1	1,1	1,1	1,1
$РР_2$	146—188	2,0	2,1	2,2	2,3	2,4	2,5	2,6	2,7	2,8	2,9	3,0
$Л_1Л_3$	146—188	19,5	20,0	20,5	21,0	21,5	22,0	22,5	23,0	23,5	24,0	24,5
$НН_3$	146—188	17,0	17,3	17,6	17,9	18,2	18,5	18,8	19,1	19,4	19,7	20,0

Продолжение

см

Обозначение конструктивной линии на чертеже	Рост	Обхват груди										
		68	72	76	80	84	88	92	96	100	104	108
Нижняя половинка рукава (черт. 3б)												
PP_3	146—188	5,6	6,0	6,4	6,8	7,2	7,6	8,0	8,4	8,8	9,2	9,6
PP_4	146—188	16,1	16,8	17,5	18,2	18,8	19,5	20,2	20,8	21,5	22,1	22,7
P_4P_5	146—188	7,4	7,6	7,8	8,0	10,7	10,9	11,1	11,7	11,9	12,1	12,3
P_5P_6	146—188	1,3	1,3	1,3	1,3	1,6	1,6	1,6	1,9	1,9	1,9	1,9
$Л_1Л_2$	146—188	17,0	17,5	18,0	18,5	19,0	19,5	20,0	20,5	21,0	21,5	22,0
HH_2	146—188	15,0	15,3	15,6	15,9	16,2	16,5	16,8	17,1	17,4	17,7	18,0
Обшлаг (черт. 4)												
$АБ$	146—188	15,6	15,9	16,2	16,5	16,8	17,1	17,4	17,7	18,0	18,3	18,6
Нижний воротник (черт. 5)												
$АБ$	146—188	18,6	19,2	19,8	20,4	21,0	21,6	22,2	22,8	23,4	24,0	24,6
$А_1А_2$	146—188	11,0	11,0	11,0	11,0	12,0	12,0	12,0	12,0	12,0	12,0	12,0
$ББ_1$	146—188	8,0	8,0	8,0	8,0	9,0	9,0	9,0	9,0	9,0	9,0	9,0
Листочка бокового кармана (черт. 6)												
$АБ$	146—188	21,5	21,5	21,5	21,5	22,5	22,5	22,5	23,5	23,5	23,5	23,5
Хлястик (черт. 7)												
$АБ$	146—188	19,0	20,0	21,0	22,0	23,0	24,0	25,0	26,0	27,0	28,0	29,0

Продолжение

см

Обозначение конструктивной линии на чертеже	Рост	Обхват груди										
		68	72	76	80	84	88	92	96	100	104	108
Подкладка бокового кармана (черт. 9)												
АБ	146—188	35,5	35,5	35,5	35,5	36,5	36,5	36,5	36,5	36,5	36,5	36,5
АВ	146—188	16,5	16,5	16,5	16,5	17,5	17,5	17,5	17,5	17,5	17,5	17,5
$ВВ_1 = ББ_1$	146—188	17,0	17,0	17,0	17,0	18,0	18,0	18,0	18,0	18,0	18,0	18,0
Обтачка шлицы (черт. 10)												
АБ	146	31,0	31,0	31,0	—	—	—	—	—	—	—	—
	152	32,0	32,0	32,0	—	—	—	—	—	—	—	—
	158	—	33,0	33,0	33,0	—	—	—	—	—	—	—
	164	—	—	34,0	34,0	36,0	36,0	—	—	—	—	—
	170	—	—	—	35,0	37,0	37,0	37,0	37,0	37,0	37,0	—
	176	—	—	—	—	38,0	38,0	38,0	38,0	38,0	38,0	—
	182	—	—	—	—	—	39,0	39,0	39,0	39,0	39,0	39,0
	188	—	—	—	—	—	—	—	40,0	40,0	40,0	—
$АА_1$ (левая)	146—188	4,5	4,5	4,5	4,5	4,5	4,5	4,5	4,5	4,5	4,5	4,5
$АА_1$ (правая)	146—188	6,0	6,0	6,0	6,0	6,0	6,0	6,0	6,0	6,0	6,0	6,0

Примечания:

1. На чертежах точки, обозначенные буквой *а*, находятся на середине соответствующих участков, обозначенные буквой *б* — на расстоянии $^1/_3$ соответствующих участков.

2. Подборт строится по лекалу полочки: ширина вверху до вытачки, внизу 9 см, от уступа — 3 см вниз.

3. Лекала подкладки спинки, полочки, рукавов строят по лекалам верха с припусками, указанными на черт. 11, 12, 13.

4. Лекала бортовой прокладки и ватную прокладку на грудь и спинку строят по лекалам верха полочки и спинки с припусками, указанными на черт. 14, 15.

Прокладку в воротник строят по лекалу нижнего воротника, уменьшая со стороны отлета и концов на 0,7 см, со стороны стойки — на 1 см.

Прокладку в обшлаг строят по лекалу обшлага, уменьшая со стороны верхнего среза 1 см, со стороны локтевого среза — 2 см, низ — по линии подгиба.

5. Плечевые накладки (черт. 16). Длина для обхватов груди 68—80—18,0 см; 84—92—20,0 см; 96—108—22,0 см. Ширина для обхватов груди 68—80—11,0 см; 84—92—13,0 см; 96—108—15,0 см. Прогиб посередине — 2,5 см.

(Измененная редакция, Изм. № 1).

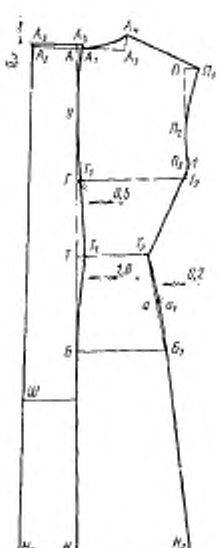

Черт. 1

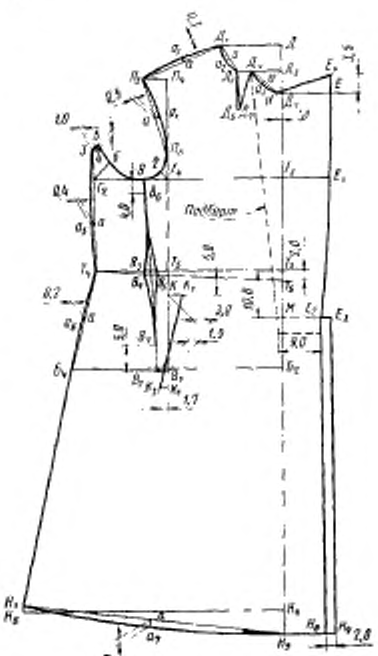

Черт. 2

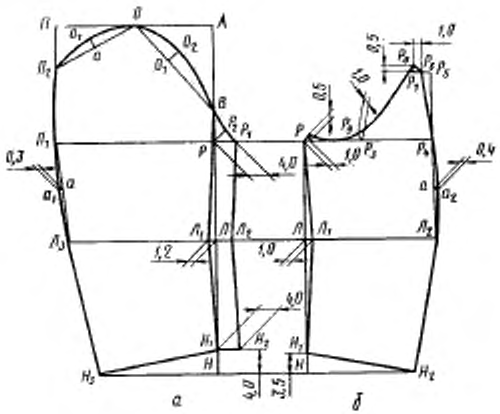

Черт. 3

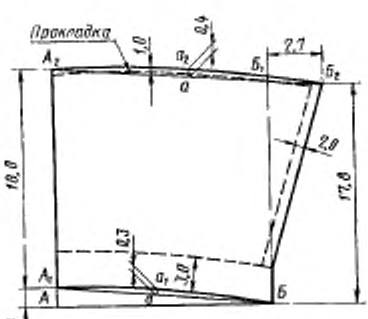

Черт. 4

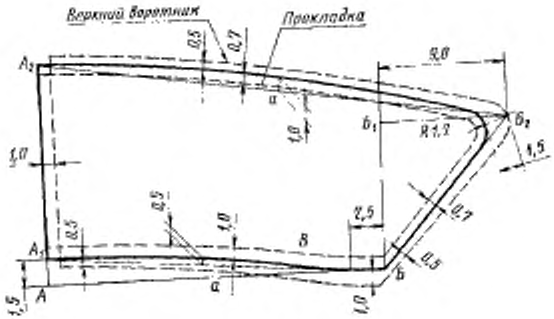

Черт. 5

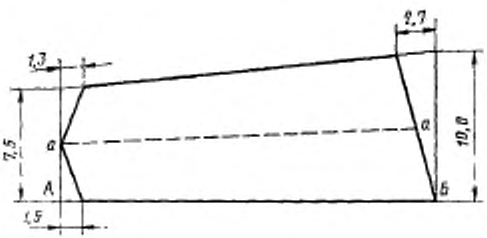

Черт. 6



Черт. 7

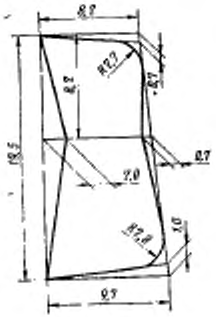

Черт. 8

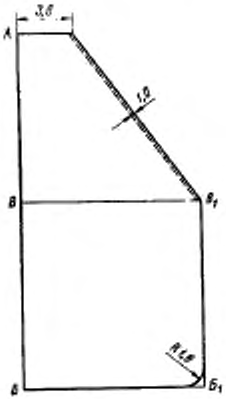

Черт. 9



Черт. 10

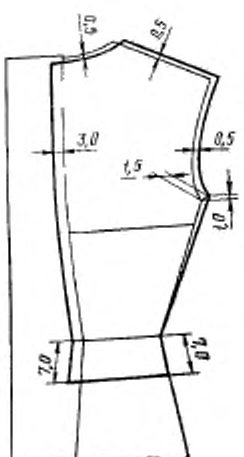

Черт. 11

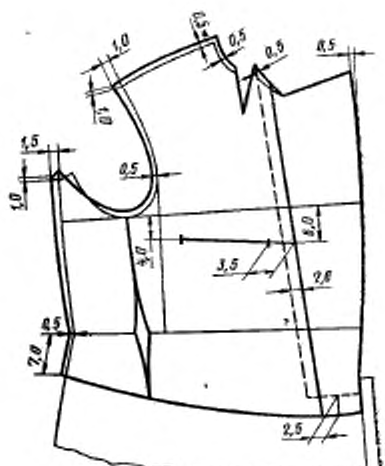

Черт. 12

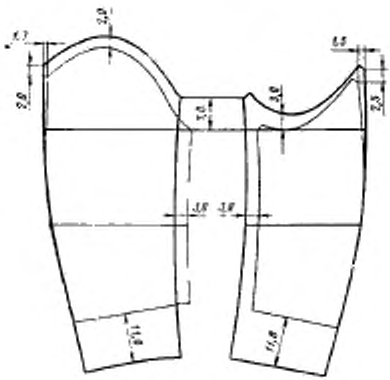

Черт. 13

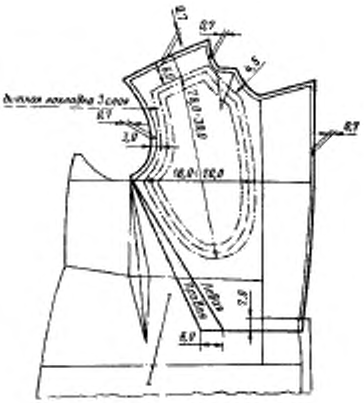

Черт. 14

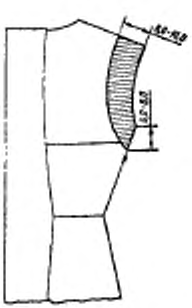

Черт. 15

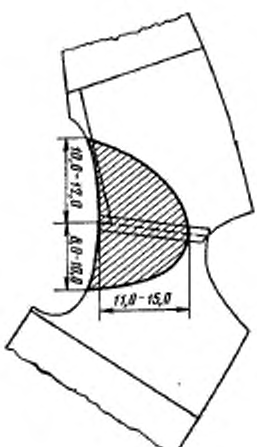

Черт. 16

ПРИЛОЖЕНИЕ 2
Справочное

СПЕЦИФИКАЦИЯ ДЕТАЛЕЙ

Наименование детали	Номер чертежа или размер, см	Количество деталей
Детали верха		
Спинка	1	1
Полочка	2	2
Верхняя половинка рукава	3	2
Нижняя половинка рукава	3	2
Обшлаг	4	1
Верхний воротник	5	1
Нижний воротник	5	2
Листочка бокового кармана	6	2
Хлястик	7	1
Подхлястик	7	1
Столбик	8	2
Подборт	2	1
Обтачка шлицы	10	2
Накладка на петли	3,0	4
Детали подкладки	11	2
Спинка	12	2
Полочка	13	2
Верхняя половинка рукава	13	2
Нижняя половинка рукава	18,0×5,5	1
Листочка внутреннего кармана	18,0×5,0	1
Подзор внутреннего кармана	8,0×3,0	1
Петля внутреннего кармана	15,0×5,0	1
Полодержатель	12,0×3,0	1
Вешалка		
Детали прокладок и приклада	14	
Прокладка в области груди	5	2
Прокладка в воротник	9	2
Подкладка бокового кармана	32,0×17,0	1
Подкладка внутреннего кармана	38,0×19,0	
	15	2
Прокладка в области лопаток	16	4
Плечевые накладки (бортовка)	16	4
Плечевые накладки (ватин)	14	6
Ватные прокладки на грудь	25,0×6,0	2
Подокатник		

Изменение № 2 ГОСТ 23560—79 Шинели для суворовцев, воспитанников военно-музыкальных школ и нахимовцев. Технические условия

Утверждено и введено в действие Постановлением Государственного комитета СССР по управлению качеством продукции и стандартам от 15.11.89 № 3381

Дата введения 01.07.90

Заменить код: ОКП 85 1443 на ОКП 85 8143

Вводную часть изложить в новой редакции: «Настоящий стандарт распространяется на суконные шинели для суворовцев, нахимовцев, воспитанников военно-музыкальных училищ и учащихся специальных школ-интернатов»

Пункт 1.1. Заменить слова: «нормативно-технической документацией» на ГОСТ 17917—86.

Пункт 1.2 Чертеж 6 заменить новым:

(Продолжение см. с. 322)

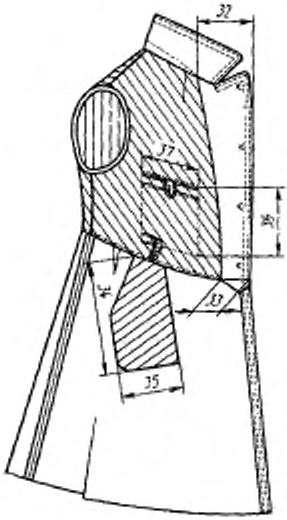

Черт. 6

Пункт 2.1 изложить в новой редакции: «2.1. Шинели должны изготовляться в соответствии с требованиями настоящего стандарта, основ промышленных методов поузловой обработки форменной одежды военнослужащих и образцов, утвержденных в установленном порядке».

(Продолжение см. с. 323)

Пункт 2.2.1. Таблицу 3 изложить в новой редакции:

Таблица 3

Наименование материалов	Нормативно-техническая документация	Назначение материала
1. Сукно шинельное с водоотталкивающей пропиткой черного цвета арт. 5404	ГОСТ 27542—87	Для верха шинелей
2. Диагональ гладкокрашеная:		
серого цвета арт 3080, 3194	ГОСТ 21790—76	Для подкладки шинелей, подкладки боковых карманов, вешалки, полодержателя, листочки внутреннего кармана и петли
отбеленная арт. 3236	ТУ 17 РСФСР 60—726—84	Для подзора внутреннего кармана
3 Бязь гладкокрашеная серого цвета арт. 142	ТУ 17 РСФСР 60—10724—84	Для подкладки внутреннего кармана
4. Ткань бортовая малоусадочная арт. 10173, 10182, 10187, 10189	ГОСТ 5665—77	Для бортовой прокладки, верхних плечевых накладок, прокладки в воротник
5. Ткань клеевая прокладочная арт. 10138Н1, 10173Н1, 10187Н1	ТУ 6—19—137—79	Для прокладки в воротник
6. Лента полульняная бортовая шириной 12 мм	ОСТ 17- 148—79	Для прокладывания в борта, по горловине, пройме, в складку и шлицу спинки, в листочки боковых карманов, в вешалку, для крепления крючков, петель и пуговиц
7. Ткань клеевая кромочная арт. 337Н1	ТУ 6—19—137—79	Для прокладывания в борта, по горловине, пройме, в шлицу и листочки карманов
8. Ватин холстопрошивной хлопчатобумажный арт. 917603, 917607, 917617	ГОСТ 19008—82	Для подокатников, верхних плечевых накладок, накладок на спинку, полочки в области груди
9. Нитки хлопчатобумажные швейные в цвет ткани верха:	ГОСТ 6309—87	
11 текс×3×2 (30/6)		Для изготовления шинелей и отделочных строчек
21 текс×3 (30/3)		Для изготовления подкладки
16,5 текс×3×2 (10/6)		Для пришивания крючков, петель и пуговиц ручным способом
18,5 текс×3×3 (1/9)		Для прокладывания в петли
10. Нитки армированные в цвет ткани верха:	ОСТ 17—921—88	
65 ЛХ, 65 ЛХ-1, 44 ЛХ-1		Для изготовления шинелей
150 ЛХ		Для каркаса петель

(Продолжение см. с. 324)

Наименование материала	Нормативно-техническая документация	Назначение материала
11. Пуговица сборная верх из алюминия, золотистого цвета, основание из стали, с ушком, диаметром 22 мм	ОСТ 17—805—85	Для левого борта и столбиков в шинелях:
со звездой		для суворовцев, воспитанников военно-музыкальных училищ и учащихся специальных школ-интернатов
с якорем		для нахимовцев
12. Пуговица пластмассовая из аминопласта, с четырьмя отверстиями, черного или серого цвета, диаметром 14 мм, фасона 1400	ОСТ 17—805—85	Для застегивания внутреннего кармана
13 Крючок и петля типа 02, стальные, окрашенные по предварительно фосфатированной поверхности	ОСТ 17—165—79	Для застегивания борта, воротника, полодержателя

Примечание. По согласованию с заказчиком допускается применять другие материалы по качеству не ниже указанных в табл. 3.

Пункт 2.4.2. Второй абзац. Заменить слова: «по нормативно-технической документации» на «по ОСТ 17—835—80».

Пункт 2.4.4 исключить.

Пункт 2.4.10 изложить в новой редакции: «2.4.10. Пособие для построения чертежей лекал шинелей, спецификация деталей, коды ОКП приведены соответственно в приложениях 1—3».

Раздел 2 дополнить пунктом — 2.5: «2.5. Маркировка и упаковка шинелей — по ГОСТ 19159—85».

Разделы 3, 4 изложить в новой редакции:

«3. Приемка

Правила приемки шинелей — по ГОСТ 24782—81.

4. Методы контроля

Методы контроля качества шинелей — по ГОСТ 4103—82».

Стандарт дополнить разделом — 5:

«5. Транспортирование и хранение

Транспортирование и хранение шинелей — по ГОСТ 19159—85».

Приложение 1. Таблица. Примечание 2 исключить;

чертеж 12 заменить новым:

(Продолжение см. с. 325)

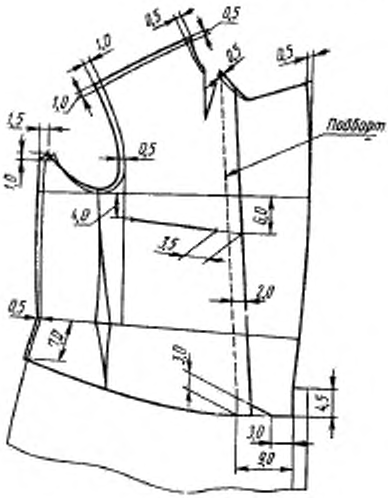

Черт. 12

(Продолжение см. с. 326)

(Продолжение изменения к ГОСТ 23560—79)

Стандарт дополнить приложением — 3:

ПРИЛОЖЕНИЕ 3
Справочное

Коды ОКП на шинели

Наименование шинели	Код ОКП
Шинель из шерстяной ткани, однобортная для суворовцев и нахимовцев, черного цвета, арт. ткани 5404	85 8143 4883 03

(ИУС № 2 1990 г.)

Редактор *Р. С. Федорова*
Технический редактор *Н. В. Келейникова*
Корректор *М. С. Кабашова*

gost.e-ecolog.ru

[illegible] в печ. 28.04.84 1,75 усл. п. л. 1,875 усл. кр.-отт. 1,66 уч.-изд. л.
Тир. 6000 Цена 10 коп.

Ордена «Знак Почета» Издательство стандартов. 123840, Москва, ГСП, Новопресненский пер., 3
Тип. «Московский печатник», Москва, Лялин пер., 6. Зак. 76