ГОСТ 16720—71

МЕЖГОСУДАРСТВЕННЫЙ СТАНДАРТ

ХВОСТОВИКИ С ОТВЕРСТИЕМ ПОД ПУАНСОН ДЛЯ ШТАМПОВ ЛИСТОВОЙ ШТАМПОВКИ

КОНСТРУКЦИЯ И РАЗМЕРЫ

Издание официальное

БЗ 12—2004

Москва
Стандартинформ
2006

gost.e-ecolog.ru

УДК 621.979.073-229.211.2:006.354

Группа Г22
1034-0800

М Е Ж Г О С У Д А Р С Т В Е Н Н Ы Й С Т А Н Д А Р Т

ХВОСТОВИКИ С ОТВЕРСТИЕМ ПОД ПУАНСОН ДЛЯ ШТАМПОВ ЛИСТОВОЙ ШТАМПОВКИ

Конструкция и размеры

Shanks with punch hole for dies of sheet pressing.
Construction and dimensions

ГОСТ 16720—71

Взамен МН 4427—63

МКС 25.120.10

Постановлением Государственного комитета стандартов Совета Министров СССР от 22 февраля 1971 г. № 299 дата введения установлена

01.01.72

1. Конструкция и размеры хвостовиков с отверстием под пуансон должны соответствовать указанным на черт. 1 и в табл. 1.

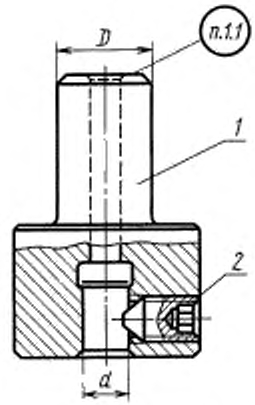

1 — хвостовик; *2* — винт установочный по ГОСТ 8878—93

Черт. 1

Издание официальное **Перепечатка воспрещена**

★

Издание (август 2006 г.) с Изменениями № 1, 2, утвержденными в феврале 1981 г., июне 1986 г. (ИУС 5—81, 9—86).

© Стандартинформ, 2006

Таблица 1

Размеры, мм

Обозначение хвостовика	Применяемость	D	d	Масса, кг	Обозначение деталей	
					Хвостовик	Установочный винт
1034-0801		20	10	0,36	1034-0801/001	А.М10—6g × 16.45Н
1034-0802		25	12	0,61	1034-0802/001	
1034-0803			16	0,59	1034-0803/001	
1034-0804		32		1,19	1034-0804/001	А.М12—6g × 20.45Н
1034-0805			20	1,16	1034-0805/001	
1034-0806		40		2,37	1034-0806/001	А.М16—6g × 25.45Н
1034-0807			25	2,29	1034-0807/001	
1034-0808			32	2,17	1034-0808/001	
1034-0809		50	25	3,73	1034-0809/001	
1034-0810			32	3,56	1034-0810/001	
1034-0811			40	3,37	1034-0811/001	

Пример условного обозначения хвостовика $D = 20$ мм, $d = 10$ мм:

Хвостовик 1034-0801 ГОСТ 16720—71

(Измененная редакция, Изм. № 2).

1.1. Маркировать: обозначение, номер настоящего стандарта и товарный знак предприятия-изготовителя. Хвостовики диаметром $D = 20$ и 25 мм допускается маркировать на прикрепленных к ним бирках.

1.2. Технические требования — по ГОСТ 16722—71.

2. Конструкция и размеры хвостовика должны соответствовать указанным на черт. 2 и в табл. 2.

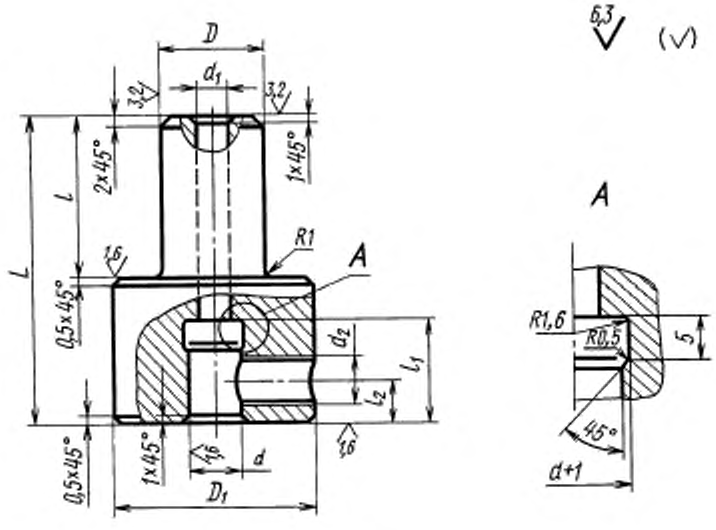

Черт. 2

Таблица 2

Размеры, мм

Обозначение хвостовика	Применяемость	D (пред. откл. по $h12$)	D_1	d (пред. откл. по $H7$)	d_1	d_2	L	l	l_1	l_2	Масса, кг
1034-0801/001		20	40	10	5,6	M10	63	32	22	9	0,35
1034-0802/001		25	45	12	6,3		80	40	28		0,61
1034-0803/001				16						12	0,59
1034-0804/001		32	56		8,5	M12	100	50	32		1,18
1034-0805/001				20					36	16	1,15
1034-0806/001		40	71		11	M16	120	56	40		2,34
1034-0807/001				25					50	20	2,26
1034-0808/001				32						25	2,14
1034-0809/001		50	80	25			140	67		20	3,70
1034-0810/001				32	13				56	25	3,53
1034-0811/001				40							3,34

Пример условного обозначения хвостовика $D = 20$ мм, $d = 10$ мм:

Хвостовик 1034-0801/001 ГОСТ 16720—71

(Измененная редакция, Изм. № 1).

2.1. Материал — сталь марки 45 по ГОСТ 1050—88.

2.2. Твердость — 42 ...46 $HRC_э$.

(Измененная редакция, Изм. № 2).

2.3. Поля допусков резьбы 7Н — по ГОСТ 16093—81*. Сбеги и недорезы резьбы — по ГОСТ 10549—80.

(Измененная редакция, Изм. № 1).

* С 1 июля 2005 г. действует ГОСТ 16093—2004.

Редактор *Л.А. Шебаронина*
Технический редактор *Л.А. Гусева*
Корректор *В.И. Варенцова*
Компьютерная верстка *В.И. Грищенко*

Сдано в набор 31.07.2006. Подписано в печать 21.08.2006. Формат 60×84 1/8. Бумага офсетная. Гарнитура Таймс. Печать офсетная. Усл. печ. л. 0,47. Уч.-изд. л. 0,30. Тираж 88 экз. Зак. 576. С 3170.

ФГУП «Стандартинформ», 123995 Москва, Гранатный пер., 4.
www.gostinfo.ru info@gostinfo.ru
Набрано во ФГУП «Стандартинформ» на ПЭВМ.
Отпечатано в филиале ФГУП «Стандартинформ» — тип. «Московский печатник», 105062 Москва, Лялин пер., 6

gost.e-ecolog.ru