ГОСУДАРСТВЕННЫЙ СТАНДАРТ
СОЮЗА ССР

# СОЕДИНЕНИЯ ТРУБОПРОВОДОВ РЕЗЬБОВЫЕ

# КОЛЬЦА ВРЕЗАЮЩИЕСЯ

## КОНСТРУКЦИЯ

## ГОСТ 23354—78

Издание официальное

БЗ 8—97

ИПК ИЗДАТЕЛЬСТВО СТАНДАРТОВ
Москва

gost.e-ecolog.ru

УДК 621.643.4—238.7:006.354 Группа Г18

ГОСУДАРСТВЕННЫЙ СТАНДАРТ СОЮЗА ССР

**Соединения трубопроводов резьбовые**

# КОЛЬЦА ВРЕЗАЮЩИЕСЯ

**Конструкция**

**ГОСТ 23354—78**

Threaded pipeline connections. Cut ring. Construction

ОКП 41 9300

**Дата введения 01.01.80**

1. Настоящий стандарт распространяется на врезающиеся кольца, применяемые в резьбовых соединениях трубопроводов, арматуре и гидропневмооборудовании с углом конуса 24 °.

Обязательные требования к качеству продукции, обеспечивающие ее безопасность для жизни, здоровья и охрану окружающей среды, изложены в пп. 2—5, 7, 8, 10 настоящего стандарта.

Стандарт может быть использован для сертификации с объемами и методами сертификационных испытаний по ГОСТ 15763.

**(Измененная редакция, Изм. № 3).**

2. Конструкция и основные размеры врезающихся колец должны соответствовать указанным на черт. 1 и в таблице.

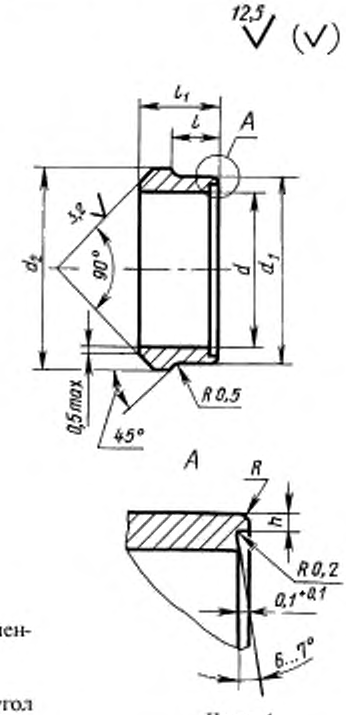


Черт. 1

* Конструкция кромки рекомендуемая.

Примечание. Размер $l$ и угол 45 ° — рекомендуемые.

**Издание официальное**

★

**Перепечатка воспрещена**

© Издательство стандартов, 1978

© ИПК Издательство стандартов, 1998

Переиздание с Изменениями

Размеры в мм

| Группа | Номинальный размер (условный проход) $DN$ ($Dy$) | Наружный диаметр трубы $D_н$ | $d$ | | $d_1$ | $d_2$ | $l$ | $l_1$ | $R$ | $h$ | Масса 1000 шт., кг |
|---|---|---|---|---|---|---|---|---|---|---|---|
| | | | Номин. | Пред. откл. | Пред. откл. h12 | | | | | Пред. откл. —0,05 | |
| 1 | 2,5 | 4 | 4 | +0,215 +0,140 | 4,9 | 5,5 | 3 | 5,5 | 0,15 | 0,15 | 0,34 |
| | 3,0 | 5 | 5 | | 6,4 | 7,0 | 3,5 | 6,5 | 0,3 | 0,3 | 0,75 |
| | 4,0 | 6 | 6 | | 7,4 | 8,0 | | | | | 0,87 |
| | 6,0 | 8 | 8 | +0,240 +0,150 | 9,4 | 10,0 | | | | | 1,12 |
| 2 | 4,0 | 6 | 6 | +0,215 +0,140 | 7,7 | 9,0 | 5,0 | 8,0 | 0,35 | 0,35 | 1,46 |
| | 6,0 | 8 | 8 | +0,240 +0,150 | 9,7 | 11,0 | | | | | 1,85 |
| | 8,0 | 10 | 10 | | 11,7 | 13,0 | 5,5 | 9,0 | | | 2,56 |
| | 10,0 | 12 | 12 | +0,260 +0,150 | 14,0 | 15,0 | | | | | 3,28 |
| | 12,0 | 15 | 15 | | 17,0 | 18,0 | | | | | 4,20 |
| | | (16) | 16 | | 18,0 | 19,0 | 6,0 | 9,5 | | | 4,46 |
| | 15,0 | 18 | 18 | | 20,0 | 21,0 | | | | | 4,98 |
| | 20,0 | 22 | 22 | +0,290 +0,160 | 24,0 | 25,0 | | 10,0 | | | 6,4 |
| | 25,0 | 28 | 28 | | 30,0 | 31,0 | 6,5 | 10,5 | | | 8,38 |
| | 32,0 | (34) | 34 | +0,330 +0,170 | 36,7 | 39,0 | 7,0 | 12,0 | 0,45 | 0,45 | 17,87 |
| | | 35 | 35 | | 37,7 | 40,0 | | | | | 18,00 |
| | 40,0 | 42 | 42 | +0,340 +0,200 | 44,7 | 47,0 | 7,5 | 12,5 | | | 22,35 |
| 3 | 3,0 | 6 | 6 | +0,215 +0,140 | 7,7 | 9,0 | 5,0 | 8,0 | 0,35 | 0,35 | 1,46 |
| | 4,0 | 8 | 8 | +0,240 +0,150 | 9,7 | 11,0 | | | | | 1,85 |
| | 5,0 | 10 | 10 | | 11,7 | 13,0 | 5,5 | 9,0 | | | 2,56 |
| | 6,0 | 12 | 12 | +0,260 +0,150 | 14,0 | 15,0 | | | | | 3,28 |
| | 8,0 | (14) | 14 | | 16,0 | 17,0 | 6,0 | 9,5 | | | 3,94 |
| | 10,0 | 16 | 16 | | 18,0 | 19,0 | | | | | 4,46 |
| | 12,0 | 20 | 20 | +0,290 +0,160 | 22,6 | 24,0 | 7,0 | 11,0 | 0,45 | 0,45 | 8,42 |
| | 15,0 | 25 | 25 | | 27,6 | 29,0 | | | | | 10,36 |
| | 20,0 | 30 | 30 | | 32,7 | 35,0 | 7,5 | 12,0 | | | 15,42 |
| | 25,0 | 38 | 38 | +0,330 +0,170 | 40,7 | 43,0 | | 12,5 | | | 20,47 |

Примечания:
1. Значения, приведенные в скобках, непредпочтительны.
2. Размер $h$ обеспечивается инструментом.
3. Масса указана для справок.

Пример условного обозначения кольца группы 1 из стали марок 40Х, А40Г, АС35Г2, А12 (основное исполнение) для соединения с наружным диаметром трубы 8 мм:

*Кольцо 1—8 ГОСТ 23354—78*

То же, из стали марки 12ХН3А:

*Кольцо 1—8—12ХН3А ГОСТ 23354—78*

Примечание. Размеры колец 2 и 3 группы для наружных диаметров труб 6, 8, 10, 12, 16 мм совпадают, и их условное обозначение выполнять по группе 3.

1, 2. **(Измененная редакция, Изм. № 2, 3).**

3. Твердость колец: кольцо из стали марок 40Х, А40Г, АС35Г2 — улучшить до 34...39 $HRC_э$, кольцо из стали марки 12ХН3А, А12 — цианирование на глубину 0,05—0,08 мм до твердости HV 380...412.

**(Измененная редакция, Изм. № 2).**

4. Предельные отклонения размеров обрабатываемых поверхностей, не ограниченных допусками, — по среднему классу точности ГОСТ 25670.

5. Разностенность колец более 0,15 мм не допускается.

6. **(Исключен, Изм. № 3).**

7. Антикоррозионное покрытие — кадмиевое или цинковое толщиной 6—12 мкм по ГОСТ 9.306.

8. Кольца из стали марок 40Х, А40Г и АС35Г2, А12 не маркируются. Кольцо из стали марки 12ХН3А маркируется одной проточкой, размеры которой указаны на черт. 2.

Маркировочная проточка должна быть отчетливо видна невооруженным глазом. Размеры проточки не контролируются.

**(Измененная редакция, Изм. № 2).**

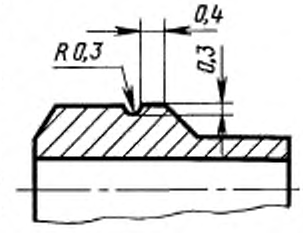


Черт. 2

9. Рекомендуемые значения номинальных (условных) давлений для каждой группы соединений с врезающимся кольцом — по ГОСТ 15763, приложение 3; примеры сборки — по ГОСТ 22525, приложение 2.

10. Технические требования, приемка, методы испытаний, упаковка, транспортирование, хранение и рекомендации по монтажу — по ГОСТ 15763.

9, 10. **(Измененная редакция, Изм. № 3).**

## ИНФОРМАЦИОННЫЕ ДАННЫЕ

**1. РАЗРАБОТАН И ВНЕСЕН Государственным комитетом СССР по стандартам**

**РАЗРАБОТЧИКИ**

**Б.В. Максимовский; В.Г. Поляков,** канд. техн. наук; **Ю.А. Шамшурин**

**2. УТВЕРЖДЕН И ВВЕДЕН В ДЕЙСТВИЕ Постановлением Государственного комитета СССР по стандартам от 16.11.78 № 3006**

**Изменение № 3 принято Межгосударственным Советом по стандартизации, метрологии и сертификации 12.10.95, протокол № 8**

**За принятие проголосовали:**

| Наименование государства | Наименование национального органа по стандартизации |
|---|---|
| Республика Белоруссия | Госстандарт Белоруссии |
| Республика Казахстан | Госстандарт Республики Казахстан |
| Республика Молдова | Молдовастандарт |
| Российская Федерация | Госстандарт России |
| Республика Таджикистан | Таджикгосстандарт |
| Туркменистан | Главная государственная инспекция Туркменистана |
| Украина | Госстандарт Украины |

**3. ВЗАМЕН ГОСТ 15800—70; ГОСТ 21874—76**

**4. ССЫЛОЧНЫЕ НОРМАТИВНО-ТЕХНИЧЕСКИЕ ДОКУМЕНТЫ**

| Обозначение НТД, на который дана ссылка | Номер пункта |
|---|---|
| ГОСТ 9.306—85 | 7 |
| ГОСТ 15763—91 | 1, 9, 10 |
| ГОСТ 22525—77 | 9 |
| ГОСТ 25670—83 | 4 |

**5. Ограничение срока действия снято по протоколу № 7—95 Межгосударственного Совета по стандартизации, метрологии и сертификации (ИУС 11—95)**

**6. ПЕРЕИЗДАНИЕ (ноябрь 1997 г.) с Изменениями № 1, 2, 3, утвержденными в июле 1982 г., мае 1989 г., августе 1996 г. (ИУС 11—82, 8—89, 11—96)**

Редактор *Т.А. Леонова*
Технический редактор *Н.С. Гришанова*
Корректор *М.И. Першина*
Компьютерная верстка *Л.А. Круговой*

Изд. лиц. № 021007 от 10.08.95. Сдано в набор 19.01.98. Подписано в печать 03.02.98. Усл. печ. л. 0,93. Уч.-изд. л. 0,45.
Тираж 250 экз. С/Д 3011. Зак. 722.

ИПК Издательство стандартов, 107076, Москва, Колодезный пер., 14.
Набрано в Издательстве на ПЭВМ
Филиал ИПК Издательство стандартов — тип. "Московский печатник", Москва, Лялин пер., 6.
Плр № 080102

gost.e-ecolog.ru