Инв. I
23215-78

ГОСУДАРСТВЕННЫЙ СТАНДАРТ
СОЮЗА ССР

ДИАМАГАЗИН ДЛЯ МАЛОФОРМАТНЫХ ДИАПРОЕКТОРОВ

ОСНОВНЫЕ И ПРИСОЕДИНИТЕЛЬНЫЕ РАЗМЕРЫ

ГОСТ 23215—78

Издание официальное

ГОСУДАРСТВЕННЫЙ КОМИТЕТ СССР по СТАНДАРТАМ
Москва

gost.e-ecolog.ru

УДК 778.29.001.24:006.354 Группа У95

ГОСУДАРСТВЕННЫЙ СТАНДАРТ СОЮЗА ССР

ДИАМАГАЗИН ДЛЯ МАЛОФОРМАТНЫХ ДИАПРОЕКТОРОВ

Основные и присоединительные размеры

Slide tray for miniature format slide projectors. Basic and allied dimensions

ГОСТ 23215—78

Постановлением Государственного комитета стандартов Совета Министров СССР от 17 июля 1978 г. № 1909 срок действия установлен

с 01.01 1980 г.
до 01.01 1985 г.

Несоблюдение стандарта преследуется по закону

Продлен до 01.01.90 ИУС 11-84

1. Настоящий стандарт распространяется на прямые диамагазины для диапозитивных рамок размером 50×50 мм по ГОСТ 17558—72.

2. Количество отделений под диапозитивные рамки в зависимости от конструкции диамагазина должно выбираться из следующего ряда: 12, 24, 30, 36, 50.

3. Основные и присоединительные размеры диамагазина должны соответствовать указанным на чертеже.

Примечание. Не указанные на чертеже размеры должны назначаться конструктивно.

Издание официальное **Перепечатка воспрещена**

© Издательство стандартов, 1978

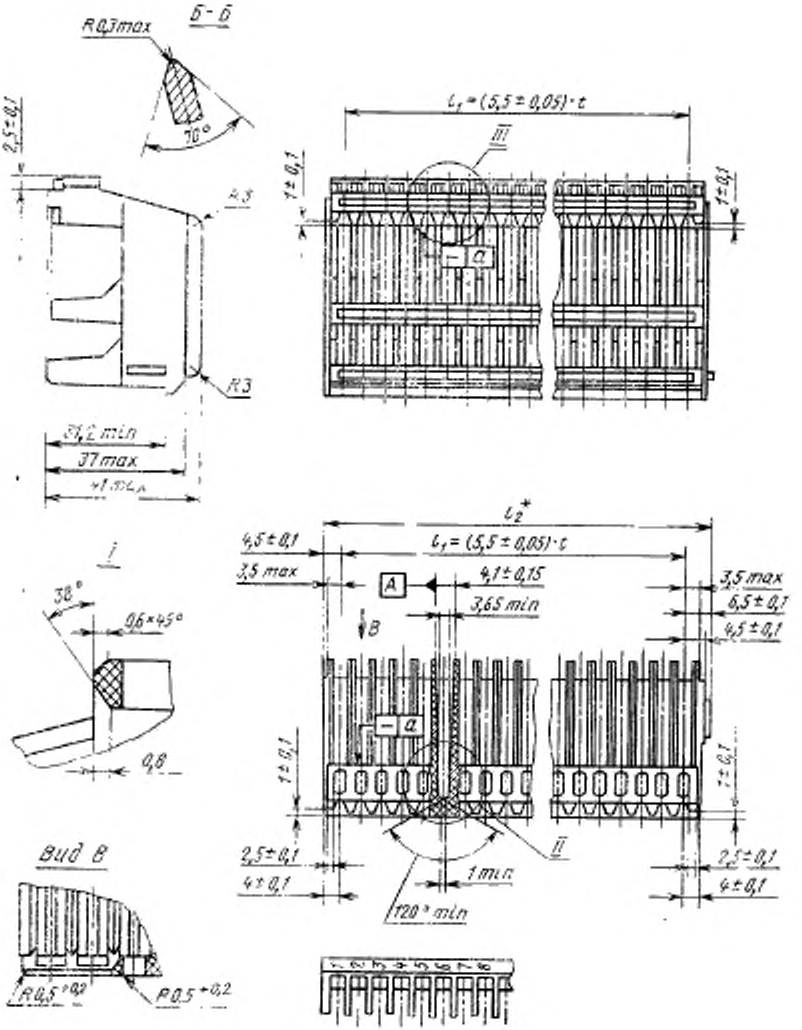
R 0,3 max
Б - Б
70°
2,5 ± 0,1
R 3
R 3
37,2 min
37 max
$L_1 = (5,5 \pm 0,05) \cdot t$
III
1 ± 0,1
1 ± 0,1
А
L_2*
4,5 ± 0,1
$L_1 = (5,5 \pm 0,05) \cdot t$
3,5 max
А
4,1 ± 0,15
3,65 min
3,5 max
6,5 ± 0,1
4,5 ± 0,1
В
I
38°
0,6 × 45°
0,8
1 ± 0,1
1 ± 0,1
2,5 ± 0,1
4 ± 0,1
II
1 min
120° min
2,5 ± 0,1
4 ± 0,1
Вид В
R 0,5 +0,2
R 0,5 +0,2

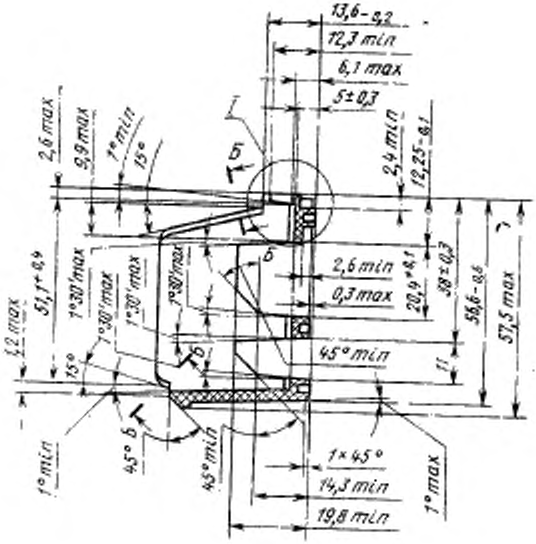
13,6-0,2
12,3 min
6,1 max
5±0,3
2,6 max
9,9 max
1° min
15°
2,4 min
12,25-0,1
2,6 min
0,3 max
20,4+0,1
38±0,3
56,6-0,6
57,5 max
51,1+0,4
1°30' max
1°30' max
1°30' max
1°30' max
1,2 max
15°
45° min
1° min
45° Б
45° min
1×45°
14,3 min
19,8 min
1° max

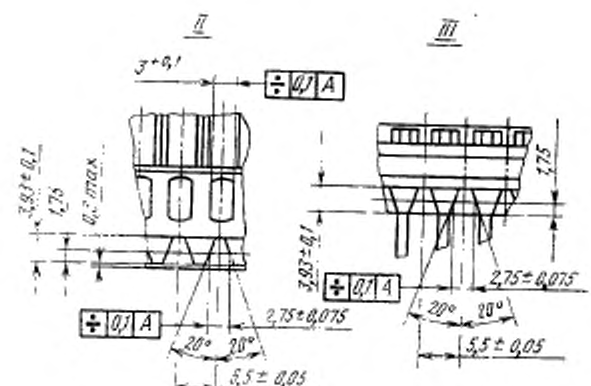
II
III
3+0,1
÷ 0,1 A
3,93±0,1
1,75
0,2 max
÷ 0,1 A
2,75±0,075
20°
20°
5,5±0,05
1,75
3,93±0,1
÷ 0,1 A
2,75±0,075
20°
20°
5,5±0,05

4. Длина диамагазина l_2* и межосевое расстояние крайних отделений l_1 должны соответствовать размерам, указанным в таблице.

мм

Количество отделений	l_1		l_2^*	Отклонение от прямолинейности a
	Номин.	Пред. откл.		
12	60,5	±0,3	71,5	0,3
24	126,5		137,5	
30	159,5		170,5	
36	192,5	±0,5	203,5	
50	269,5		280,5	0,5

* Размер для справки.

Пример условного обозначения диамагазина на 50 отделений в документации и при заказе:

Диамагазин 50 ГОСТ 23215—78

Изменение № 1 ГОСТ 23215—78 Диамагазин для малоформатных диапроекторов. Основные и присоединительные размеры

Утверждено и введено в действие Постановлением Государственного комитета СССР по стандартам от 27.07.87 № 3174

Дата введения 01.01.89

Наименование стандарта изложить в новой редакции: «**Диамагазин для малоформатных диапроекторов. Конструкция**

Slide tray for miniatureformat seide projectors. Design».

Под наименованием стандарта проставить код: ОКП 44 4391 2000.

Пункт 1. Заменить ссылку: ГОСТ 17538—72 на ГОСТ 17558—81.

Пункт 3. На чертеже вид Б—Б заменить новым:

(Продолжение см. с. 410)

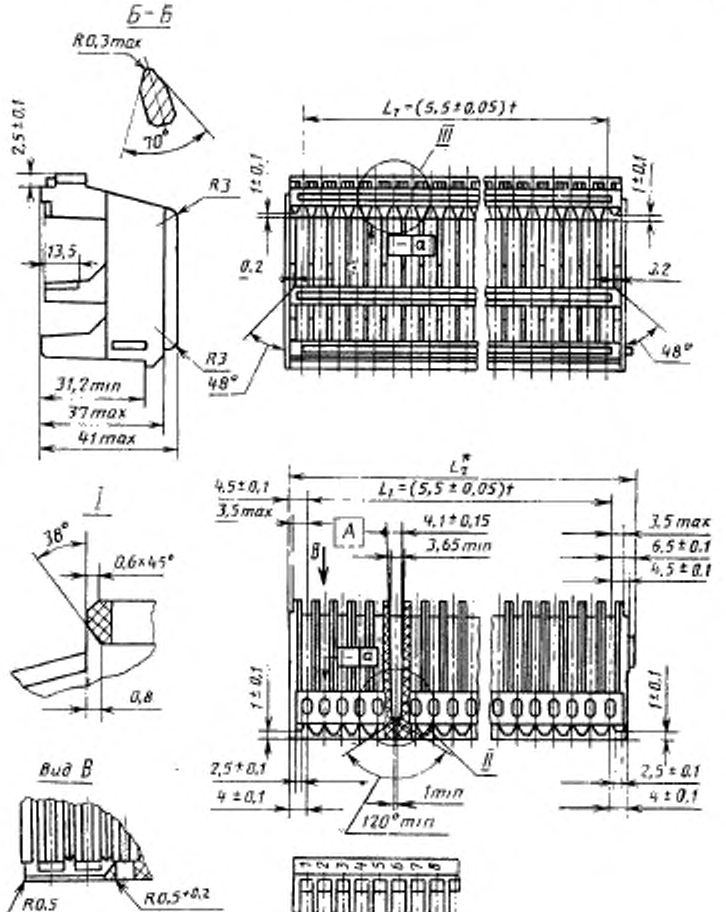
Б - Б
R0,3max
70°
2,5±0,1
R3
13,5
31,2min
37max
41max
R3
48°
$L_1=(5,5\pm0,05)t$
III
t±0,1
t±0,1
0,2
3,2
48°
I
36°
0,6×45°
0,8
L_2^*
$L_1=(5,5\pm0,05)t$
4,5±0,1
3,5max
A
4,1±0,15
3,65min
3,5max
6,5±0,1
4,5±0,1
B
t±0,1
t±0,1
II
2,5±0,1
4±0,1
1min
120°min
2,5±0,1
4±0,1
Вид В
R0,5
$R0,5^{+0,2}$
1 2 3 4 5 6 7 8

(ИУС № 1 1988 г.)

Редактор *Н. Б. Жуковская*
Технический редактор *Л. Я. Митрофанова*
Корректор *В. М. Смирнова*

Сдано в набор 19.07.78 Подп. в печ. 03.10.78 0,5 п. л. 0,35 уч.-изд. л Тир. 16000 Цена 3 коп

Издательство стандартов, Москва, Д-557, Новопресненский пер., 3
Калужская типография стандартов, ул. Московская, 256. Зак. 2391

gost.e-ecolog.ru