ГОСТ 17817—78

МЕЖГОСУДАРСТВЕННЫЙ СТАНДАРТ

ГРАФИТ

МЕТОДЫ ОТБОРА И ПОДГОТОВКИ ПРОБ ДЛЯ ИСПЫТАНИЙ

Издание официальное

ИПК ИЗДАТЕЛЬСТВО СТАНДАРТОВ
Москва

gost.e-ecolog.ru

УДК 661.666.2:620.113:006.354 Группа А19

МЕЖГОСУДАРСТВЕННЫЙ СТАНДАРТ

ГРАФИТ

Методы отбора и подготовки проб для испытаний

ГОСТ 17817—78

Graphite.
Methods of sampling and preparation of samples for testing

ОКСТУ 5709*

Дата введения 01.01.80

Настоящий стандарт распространяется на естественный графит и графит, получаемый из различных графитосодержащих отходов, и устанавливает методы отбора и подготовки проб для испытаний.

1. АППАРАТУРА

1.1. Для отбора и подготовки проб применяют:

щуп, изготовленный из тонколистовой стали по ГОСТ 19904 или из жести по ГОСТ 13345 (черт. 1). Допускается изготовлять щуп из пластмассовой трубки (черт. 2);

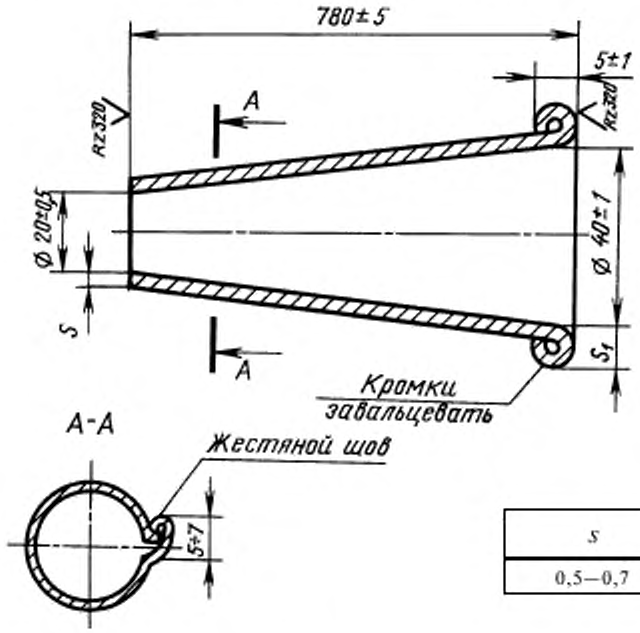

мм

S	S_1
0,5—0,7	$3+S$

Черт. 1

Издание официальное Перепечатка воспрещена

* См. примечание ФГУП «СТАНДАРТИНФОРМ» (с. 4).

© Издательство стандартов, 1978
© ИПК Издательство стандартов, 2000
© СТАНДАРТИНФОРМ, 2008

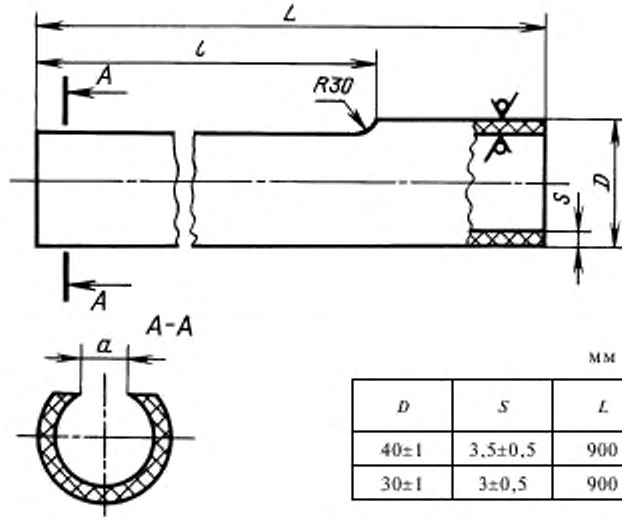

мм

D	S	L	l	a
40±1	3,5±0,5	900	750	28
30±1	3±0,5	900	780	18

Черт. 2

емкости с крышками, обеспечивающие вместимость проб установленной массы;
сократители механические или ручные.

1.2. Допускается у изготовителя производить отбор проб непосредственно из потока материала перед упаковыванием при помощи автоматизированных (механизированных) устройств, обеспечивающих представительность отобранных проб.

(Введен дополнительно, Изм. № 3).

2. ОТБОР ПРОБ

2.1. Отбор проб проводят щупом на всю глубину слоя из мешков — из трех разных точек, из контейнеров — из пяти разных точек.

(Измененная редакция, Изм. № 2).

2.2. Количество проб, отбираемых для испытаний, определяют в соответствии с объемами выборок, установленными в стандартах на конкретную продукцию.

2.3. Масса точечной пробы должна быть не менее 0,05 кг.

(Измененная редакция, Изм. № 3).

2.4. При отборе проб автоматизированными (механизированными) устройствами минимальную массу объединенной пробы (m) в килограммах вычисляют по формуле

$$m = 0{,}5M,$$

где M — масса партии, т.

(Введен дополнительно, Изм. № 3).

3. ПОДГОТОВКА ПРОБ К ИСПЫТАНИЯМ

3.1. Все отобранные точечные пробы объединяют в объединенную пробу, которую после тщательного перемешивания методом квартования сокращают до массы не менее 0,25 кг.

3.2. Полученную пробу помещают в пакет из плотной бумаги, на котором указывают:
наименование предприятия-изготовителя;
наименование продукции;
номер партии;
дату отбора проб;
номер пробы;
должность и фамилию лиц, производивших отбор проб.

3.1, 3.2. **(Измененная редакция, Изм. № 3).**

ИНФОРМАЦИОННЫЕ ДАННЫЕ

1. **РАЗРАБОТАН И ВНЕСЕН Министерством промышленности строительных материалов СССР**

   РАЗРАБОТЧИКИ

   И.В. Суравёнков (руководитель темы); **Г.В. Никишаева, Л.Н. Вострова**

2. **УТВЕРЖДЕН И ВВЕДЕН В ДЕЙСТВИЕ ПОСТАНОВЛЕНИЕМ Государственного комитета СССР по стандартам от 30.11.78 № 3189**

3. **ВЗАМЕН ГОСТ 17817—72**

4. **ССЫЛОЧНЫЕ НОРМАТИВНО-ТЕХНИЧЕСКИЕ ДОКУМЕНТЫ**

Обозначение НТД, на который дана ссылка	Номер пункта
ГОСТ 13345—85	1.1
ГОСТ 19904—90	1.1

5. **Ограничение срока действия снято по протоколу № 4—93 Межгосударственного совета по стандартизации, метрологии и сертификации (ИУС 4—94)**

6. **ИЗДАНИЕ (июнь 2000 г.) с Изменениями № 1, 2, 3, утвержденными в июне 1984 г., мае 1986 г., марте 1989 г. (ИУС 10—84, 8—86, 6—89)**

Переиздание (по состоянию на сентябрь 2008 г.)

ПРИМЕЧАНИЕ ФГУП «СТАНДАРТИНФОРМ»

На первой странице дополнить кодом: МКС 73.080 (указатель «Национальные стандарты», 2008)

Редактор *Р.Г. Говердовская*
Технический редактор *Л.А. Гусева*
Корректор *М.И. Першина*
Компьютерная верстка *Л.А. Круговой*

Подписано в печать 06.08.2008. Формат 60 × 84 $^1/_8$. Бумага офсетная. Гарнитура Таймс.
Печать офсетная. Усл. печ. л. 0,93. Уч.-изд. л. 0,40. Тираж 64 экз. Зак. 705.

ФГУП «СТАНДАРТИНФОРМ», 123995 Москва, Гранатный пер., 4.
gost.e-ecolog.ru
Набрано во ФГУП «СТАНДАРТИНФОРМ» на ПЭВМ
Отпечатано в филиале ФГУП «СТАНДАРТИНФОРМ» — тип. «Московский печатник», 105062 Москва, Лялин пер., 6

gost.e-ecolog.ru