Вн. чум. № 3 (3/89)

23102-78

ГОСУДАРСТВЕННЫЙ СТАНДАРТ
СОЮЗА ССР

# ПАТРУБКИ ПРИСОЕДИНИТЕЛЬНЫЕ БОРТОВОЙ МАЛОГАБАРИТНОЙ АРМАТУРЫ

## КОНСТРУКЦИЯ И РАЗМЕРЫ

## ГОСТ 23102—78

Издание официальное

3

ГОСУДАРСТВЕННЫЙ КОМИТЕТ СССР ПО СТАНДАРТАМ
Москва

gost.e-ecolog.ru

УДК 621.643.4.066 : 006.354

Группа Г18

ГОСУДАРСТВЕННЫЙ СТАНДАРТ СОЮЗА ССР

# ПАТРУБКИ ПРИСОЕДИНИТЕЛЬНЫЕ БОРТОВОЙ МАЛОГАБАРИТНОЙ АРМАТУРЫ

## Конструкция и размеры

Connecting branches of smallsized board pipe fitting. Construction and dimensions

**ГОСТ 23102—78***

Постановлением Государственного комитета стандартов Совета Министров СССР от 4 мая 1978 г. № 1223 срок введения установлен

с 01.07.79

Проверен в 1984 г. Постановлением Госстандарта от 28.03.84 № 1082 срок действия продлен

~~до 01.07.89~~

снято ограничение срока действия (3/89)

Несоблюдение стандарта преследуется по закону

1. Настоящий стандарт распространяется на присоединительные патрубки бортовой малогабаритной арматуры с условным проходом $D_y$ от 2 до 25 мм и давлением рабочей среды до $P_y$ 4,0 МПа (40 кгс/см²), применяемые для соединения арматуры с трубопроводами.

Стандарт не распространяется на патрубки арматуры, применяемой в судовых и корабельных системах.

2. Присоединительные патрубки должны изготовляться следующих типов:

1 — для штуцерно-торцовых соединений;

2 — для штуцерных соединений с радиальным уплотнением;

3 — для соединений под приварку.

3. Конструкция и размеры присоединительной части патрубков должны соответствовать для:

типа 1 — черт. 1, табл. 1;

типа 2 — черт. 2, табл. 2;

типа 3 — черт. 3, табл. 3.

Издание официальное

Перепечатка воспрещена

★

* *Переиздание (октябрь 1984 г.) с Изменениями № 1, 2, утвержденными в октябре 1980 г., марте 1984 г. (ИУС 10—80; 7—84).*

© Издательство стандартов, 1985

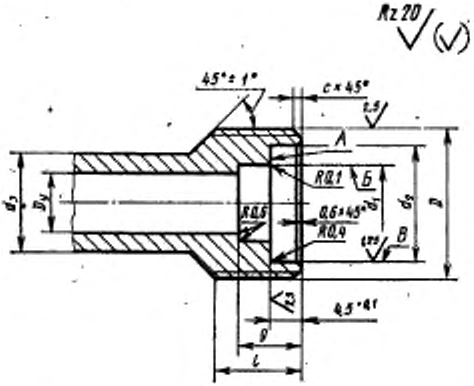


Черт. 1

Таблица 1

мм

| $D_y$ | $D$ | $d_1$ Пред. откл. по $H8$ | $d_2$ Пред. откл. по $H8$ | $d_3$ | $l$ | $C$ |
|---|---|---|---|---|---|---|
| 2 | М10×1 | 4 | 7 | 7 | 10 | 1,0 |
| 3 | М12×1 | 5 | 8 | 8 | 11 | |
| 4 | | 6 | 9 | 9 | | |
| 6 | М16×1,5 | 8 | 11 | 11 | | 1,6 |
| 8 | М18×1,5 | 10 | 13 | 13 | | |
| 10 | М20×1,5 | 12 | 16 | 15 | | |
| 15 | М27×1,5 | 17 | 21 | 20 | 13 | |
| 20 | М33×1,5 | 22 | 26 | 26 | | |
| 25 | М39×1,5 | 27 | 31 | 31 | 15 | |

Пример условного обозначения присоединительного патрубка типа 1 с условным проходом $D_y$ 10 мм:

*Патрубок 1—10 ГОСТ 23102—78*

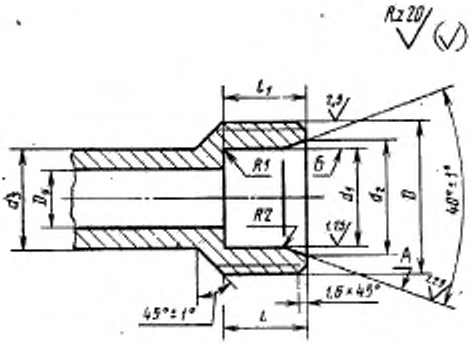


Черт. 2

Таблица 2

мм

| $D_y$ | D | $d_1$ Пред. откл. по *11*8 | $d_2$ | $d_3$ | l | $l_1$ |
|---|---|---|---|---|---|---|
| 4 | М16×1,5 | 9 | 10,5 | 9 | 11 | 9 |
| 6 | М18×1,5 | 11 | 12,5 | 11 | | |
| 8 | М20×1,5 | 13 | 14,5 | 13 | | 11 |
| 10 | М22×1,5 | 16 | 17,5 | 15 | | |
| 15 | М27×1,5 | 21 | 22,5 | 20 | 13 | 13 |
| 20 | М33×1,5 | 27 | 28,5 | 26 | | |
| 25 | М39×1,5 | 32 | 33,5 | 31 | 15 | 15 |

Пример условного обозначения присоединительного патрубка типа 2 с условным проходом $D_y$ 10 мм:

*Патрубок 2—10 ГОСТ 23102—78*

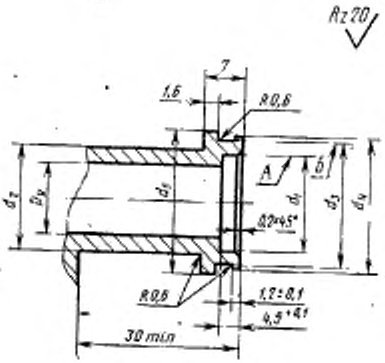


Черт. 3

Таблица 3

мм

| $D_y$ | $d_1$ Пред. откл. по $H11$ | $d_2$ | $d_3$ | $d_4$ Пред. откл. +0,2 | $d_5$ |
|---|---|---|---|---|---|
| 2 | 6 | 5,2 | 8,4 | 10,0 | 13 |
| 3 | 7 | 6,2 | 9,4 | 11,0 | 14 |
| 4 | 8 | 7,2 | 10,4 | 12,0 | 15 |
| 6 | 10 | 9,2 | 12,5 | 14,1 | 17 |
| 8 | 12 | 11,2 | 14,5 | 16,1 | 19 |
| 10 | 14 | 13,2 | 16,5 | 18,1 | 21 |
| 15 | 19 | 18,2 | 21,5 | 23,1 | 26 |
| 20 | 24 | 23,2 | 26,5 | 28,1 | 31 |
| 25 | 29 | 28,2 | 31,5 | 33,1 | 36 |

Пример условного обозначения присоединительного патрубка типа 3 с условным проходом $D_y$ 10 мм:

*Патрубок 3—10 ГОСТ 23102—78*

4. Присоединительные патрубки должны изготовляться в соответствии с требованиями настоящего стандарта, по технической документации, утвержденной в установленном порядке.

5. На поверхностях *А* и *В* (для типа 1), *А* и *Б* (для типа 2) риски, царапины, вмятины и забоины не допускаются.

6. Радиальное биение поверхностей *Б* и *В* относительно среднего диаметра резьбы — не более 0,05 (для типа 1).

7. Радиальное биение поверхности *Б* относительно среднего диаметра резьбы — не более 0,05 (для типа 2).

8. Радиальное биение поверхности *Б* относительно оси поверхности *А* — не более 0,05 (для типа 3).

9. Резьба метрическая по ГОСТ 24705—81, после допуска — 6*g* по ГОСТ 16093—81.

10. Неуказанные предельные отклонения размеров: отверстий — по *H*12, валов — по *h*12, остальных $\pm \frac{IT14}{2}$.

11. Соединения арматуры с трубопроводами приведены в рекомендуемом приложении.

*ПРИЛОЖЕНИЕ*
*Рекомендуемое*

## ПРИМЕРЫ СБОРКИ ПРИСОЕДИНИТЕЛЬНОЙ ЧАСТИ АРМАТУРЫ

1. Пример сборки арматуры с присоединительным патрубком типа 1 указан на черт. 1 и в табл. 1.

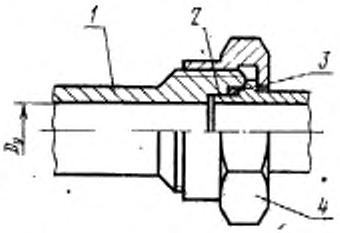


*1*—присоединительный патрубок типа 1; *2*—ниппель (присоединительная часть) по черт. 2 и табл. 2 приложения; *3*—резиновое кольцо по нормативно-технической документации; *4*—накидная гайка.

Черт. 1

Таблица 1

| $D_y$, мм | Резиновое кольцо | Накидная гайка |
|---|---|---|
| 2 | 4 | М10×1 ГОСТ 13957—74 |
| 3 | 5 | М12×1 ГОСТ 13957—74 |
| 4 | 6 | |
| 6 | 8 | М16×1,5 ГОСТ 16046—70 |
| 8 | 10 | М18×1,5 ГОСТ 16046—70 |
| 10 | 12 | М20×1,5 ГОСТ 16046—70 |
| 15 | 17 | М27×1,5 ГОСТ 16046—70 |
| 20 | 22 | М33×1,5 ГОСТ 16046—70 |
| 25 | 27 | М39×1,5 ГОСТ 16046 70 |

**Ниппель (присоединительная часть)**

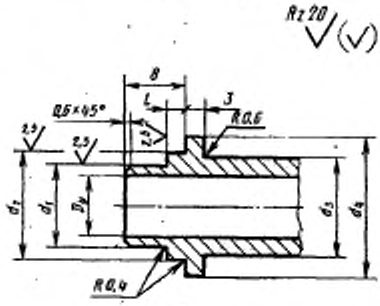


Черт. 2

Таблица 2

мм

| $D_y$ | $d_1$ Пред. откл. по $e9$ | $d_2$ Пред. откл. по $e9$ | $d_3$ | $d_4$ | $l$ |
|---|---|---|---|---|---|
| 2 | 4 | 7 | 5 | 8,2 | 1,9 |
| 3 | 5 | 8 | 7 | 10,2 | |
| 4 | 6 | 9 | | | |
| 6 | 8 | 11 | 10 | 14,2 | 1,3 |
| 8 | 10 | 13 | 12 | 16,2 | |
| 10 | 12 | 16 | 14 | 18,2 | |
| 15 | 17 | 21 | 20 | 25,0 | |
| 20 | 22 | 26 | 26 | 31,0 | |
| 25 | 27 | 31 | 31 | 37,0 | |

2. Пример сборки арматуры с присоединительным патрубком типа 2 указан на черт. 3 и в табл. 3.

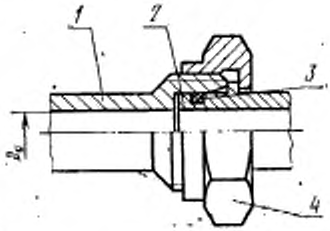


*1*—присоединительный патрубок арматуры типа 2; *2*—ниппель (присоединительная часть) по черт. 4 и табл. 4 приложения; *3*—резиновое кольцо по нормативно-технической документации; *4*—накидная гайка по ГОСТ 16046—70

Черт. 3

Таблица 3

| $D_y$, мм | Резиновое кольцо | Накидная гайка |
|---|---|---|
| 4 | 6 | М16×1,5 |
| 6 | 8 | М18×1,5 |
| 8 | 10 | М20×1,5 |
| 10 | 12 | М22×1,5 |
| 15 | 17 | М27×1,5 |
| 20 | 23 | М33×1,5 |
| 25 | 28 | М39×1,5 |

**Ниппель (присоединительная часть)**

Rz 20

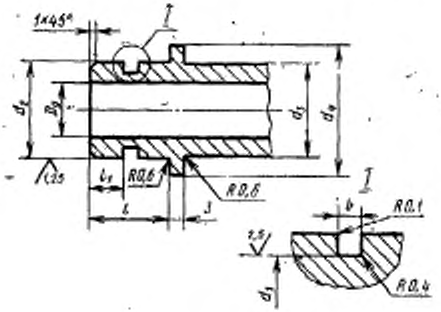


Черт. 4

Таблица 4

мм

| $D_y$ | $d_1$ | $d_2$ Пред. откл. по #9 | $d_3$ | $d_4$ | $b$ | $l$ | $l_1$ |
|---|---|---|---|---|---|---|---|
| 4 | 5,9 | 9 | 9 | 14,2 | 2,6 | 8 | 2,5 |
| 6 | 7,9 | 11 | 10 | 16,2 | | | |
| 8 | 9,9 | 13 | 12 | 18,2 | | 10 | 4,0 |
| 10 | 12,1 | 16 | 14 | 20,2 | 3,2 | | |
| 15 | 17,1 | 21 | 20 | 25,0 | | 12 | 5,5 |
| 20 | 23,1 | 27 | 26 | 31,0 | | | |
| 25 | 28,1 | 32 | 31 | 37,0 | | 14 | 6,5 |

3. Пример сборки арматуры с присоединительным патрубком типа 3 указан на черт. 5.

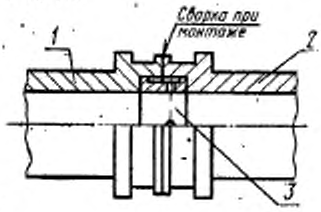


*1*—присоединительный патрубок арматуры типа 3; *2*—присоединительный патрубок трубопровода по черт. 3 и табл. 3 настоящего стандарта; *3*—втулка по черт. 6 и табл. 5 приложения

Черт. 5

**Втулка**

Таблица 5

мм

| $D_y$ | $d_1$ | $d_2$ Пред. откл. по e9 |
|---|---|---|
| 2 | 5 | 6 |
| 3 | 6 | 7 |
| 4 | 7 | 8 |
| 6 | 9 | 10 |
| 8 | 11 | 12 |
| 10 | 13 | 14 |
| 15 | 18 | 19 |
| 20 | 23 | 24 |
| 25 | 28 | 29 |

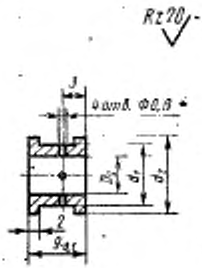


Черт. 6

**(Измененная редакция, Изм. № 1).**

Редактор *В. М. Лысенкина*
Технический редактор *Э. В. Митяй*
Корректор *Г. И. Чуйко*

Сдано в наб. 16.01.85 Подп. в печ. 11.05.85 0,75 п. л. 0,75 усл. кр.-отт. 0,40 уч.-изд. л. Тираж 6000 Цена 3 коп.

Ордена «Знак Почета» Издательство стандартов, 123840, Москва, ГСП, Новопресненский пер., д. 3.
Вильнюсская типография Издательства стандартов, ул. Миндаугу, 12/14. Зак. 768

Группа Г18

**Изменение № 3 ГОСТ 23102—78 Патрубки присоединительные бортовой малогабаритной арматуры. Конструкция и размеры**

**Утверждено и введено в действие Постановлением Государственного комитета СССР по стандартам от 19.12.88 № 4247**

**Дата введения 01.07.**

Под наименованием стандарта проставить код: ОКСТУ 3702.

Пункт 3. Чертежи 1, 2. Заменить обозначения шероховатости:

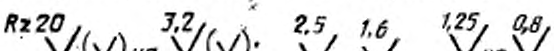


чертеж 3. Заменить обозначение шероховатости:

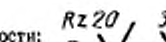


*(Продолжение см. с. 70)*

*(Продолжение изменения к ГОСТ 23102—78)*

Пункты 6—8 изложить в новой редакции: «6. Допуск радиального биения поверхностей Б и В относительно оси резьбы — 0,05 (для типа 1).

7. Допуск радиального биения поверхности Б относительно оси резьбы — 0,05 (для типа 2).

8. Допуск радиального биения поверхности Б относительно поверхности А — 0,05 (для типа 3)».

Приложение. Чертежи 2, 4, 6. Заменить обозначения шероховатости:

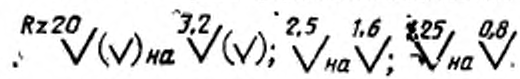


(ИУС № 3 1989 г.)

gost.e-ecolog.ru