ГОСУДАРСТВЕННЫЙ СТАНДАРТ
СОЮЗА ССР

МУФТЫ ПРОДОЛЬНО-СВЕРТНЫЕ

ОСНОВНЫЕ ПАРАМЕТРЫ. КОНСТРУКЦИЯ И РАЗМЕРЫ

ГОСТ 23106—78

Издание официальное

Цена 5 коп.

ГОСУДАРСТВЕННЫЙ КОМИТЕТ СССР ПО СТАНДАРТАМ
Москва

gost.e-ecolog.ru

УДК 621.825.22 : 006.354 Группа Г15

ГОСУДАРСТВЕННЫЙ СТАНДАРТ СОЮЗА ССР

МУФТЫ ПРОДОЛЬНО-СВЕРТНЫЕ

Основные параметры Конструкция и размеры

Longitudinal screw cap couplings. Basic parameters. Design and dimensions

ГОСТ 23106—78

Взамен МН 2600—61, МН 2601—61

Постановлением Государственного комитета стандартов Совета Министров СССР от 5 мая 1978 г. № 1229 срок действия установлен

с 01.01 1979 г.
до 01.01 1984 г.

Несоблюдение стандарта преследуется по закону

1. Настоящий стандарт распространяется на муфты продольно-свертные, применяемые для соединения цилиндрических валов по ГОСТ 12080—66 при передаче крутящего момента от 125 до 12500 Н·м без смягчения динамических нагрузок и компенсации смещений, климатических исполнений У и Т, категорий размещений 1, 2, 3, 4 по ГОСТ 15150—69.

Стандарт соответствует ГОСТ 19107—73, СТ СЭВ 536—77 в части номинальных крутящих моментов, ГОСТ 12080—66, СТ СЭВ 537—77 в части диаметров расточек под цилиндрические концы валов.

2. Основные параметры, конструкция и размеры муфт должны соответствовать указанным на чертеже и в таблице.

3. Конструкция и размеры деталей, входящих в муфту, должны соответствовать указанным в обязательном приложении.

Примечания.

1. При наличии на валах элементов, фиксирующих муфту по продольной оси, фиксирующие полукольца не применять.

2. Размеры канавок на валах под фиксирующие полукольца и крепежные изделия приведены в рекомендуемом приложении.

3. Допускается применение муфт без кожуха при условии установки стационарного ограждения.

4. Шпоночные соединения — по ГОСТ 10748—79.

5. Допускаемая несоосность валов, соединяемых муфтами, — не более 0,05 мм.

Издание официальное Перепечатка воспрещена

★

Переиздание. Июнь 1980 г.

© Издательство стандартов, 1980

Верхний полукожух не показан

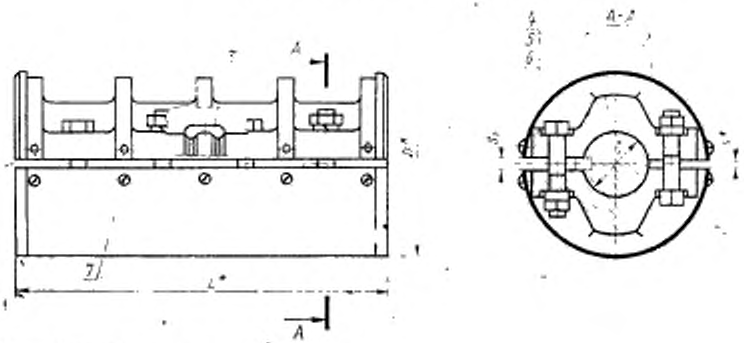

* Размеры для справок.

1—полумуфта; *2*—полукожух; *3*—фиксирующие полукольца; *4*—болт по ГОСТ 7796—70; *5*—гайка по ГОСТ 5916—70; *6*—шайба по ГОСТ 6402—70; *7*—винт по ГОСТ 17473—72

Размеры в мм

Номинальный крутящий момент $M_{кр}$, Н·м	d		D	L	s	s_1 (пред. откл. по H9)	Частота вращения, $с^{-1}$, (об/мин), не более	Динамический момент инерции, кг·м²	Масса кг, не более	Применяемость
	1-й ряд	2-й ряд								
125	25	—	90	90	2	8	4,2 (250)	0,002	2,37	
	28	—							2,04	
200	—	30	105	120		10		0,004	3,79	
	32	—							3,73	
	—	35							3,70	
315	36	—	110					0,006	5,31	
	—	38							5,29	
	40	—		170		12			5,18	
500	—	42	120					0,011	5,05	
	45	—							6,21	
800	—	48	140		3	14		0,013	5,94	
	50	—							5,76	
									6,76	
									6,40	

Продолжение

Размеры в мм

Номинальный крутящий момент $M_{кр}$, Н·м	d		D	L	s	s_1 (пред. откл. по H9)	Частота вращения, $с^{-1}$, (об/мин), не более	Динамический момент инерции, кг·м²	Масса, кг, не более	Применяемость
	1-й ряд	2-й ряд								
1250	55	—	150	170	3	16	4,2 (250)	0,020	9,32	
	—	56							9,19	
	60	—							8,54	
	—	63				18			8,28	
2000	—	65	170	220		20		0,045	13,15	
	70	—							12,61	
	—	71							12,28	
3150	—	75	200	220		20		0,116	11,51	
	80	—							24,50	
	—	85		270		22			23,39	
5000	90	—	210			25		0,145	22,20	
	—	95							25,67	
8000	100	—	240	340		28	1,6 (100)	0,228	24,43	
	—	110							21,30	
12500	—	120	280	410		32		0,646	32,55	
	125	—							29,71	
	—	130							68,08	
									66,60	
									66,50	

Примечание. 1-ряд является предпочтительным для применения.

Пример условного обозначения продольно-свертной муфты с номинальным крутящим моментом $M_{кр}=125$ Н·м, диаметром посадочных отверстий в полумуфтах под валы $d=28$ мм, с фиксирующими полукольцами, климатического исполнения У3 по ГОСТ 15150—69:

Муфта продольно-свертная 125—28—1-У3 ГОСТ 23106—78

То же, но без фиксирующих полуколец:

Муфта продольно-свертная 125—28—2-У3 ГОСТ 23106—78

6. Маркировать условное обозначение на бирке.

ПРИЛОЖЕНИЕ
Обязательное

КОНСТРУКЦИЯ И РАЗМЕРЫ ДЕТАЛЕЙ, ВХОДЯЩИХ В МУФТУ

1. Конструкция и размеры полумуфт

1.1. Конструкция и размеры полумуфт должны соответствовать указанным на черт. 1 и в табл. 1.

Примечание. Для муфт без фиксирующих полуколец канавку (поверхность Ж) в полумуфтах не выполнять.

1.2. Материал полумуфт — чугун СЧ21—40 по ГОСТ 1412—79. Допускается изготовление полумуфт из других материалов с механическими свойствами не ниже, чем у чугуна СЧ20.

1.3. Класс точности отливки — III по ГОСТ 1855—55.

1.4. Формовочные уклоны — по ГОСТ 3212—57.

1.5. Литейные радиусы — от 3 до 7 мм.

1.6. Виды покрытий полумуфт и толщина покрытий, в зависимости от условий хранения и эксплуатации муфт — по ГОСТ 9.073—77, ГОСТ 14007—68, ГОСТ 14623—69 и ГОСТ 7462—73.

1.7. Технические требования к покрытиям полумуфт — по ГОСТ 9.301—78.

1.8. Неуказанные предельные отклонения размеров: отверстий H14, валов h14, остальных $\pm\frac{IT15}{2}$.

Пос. I. Полумуфта

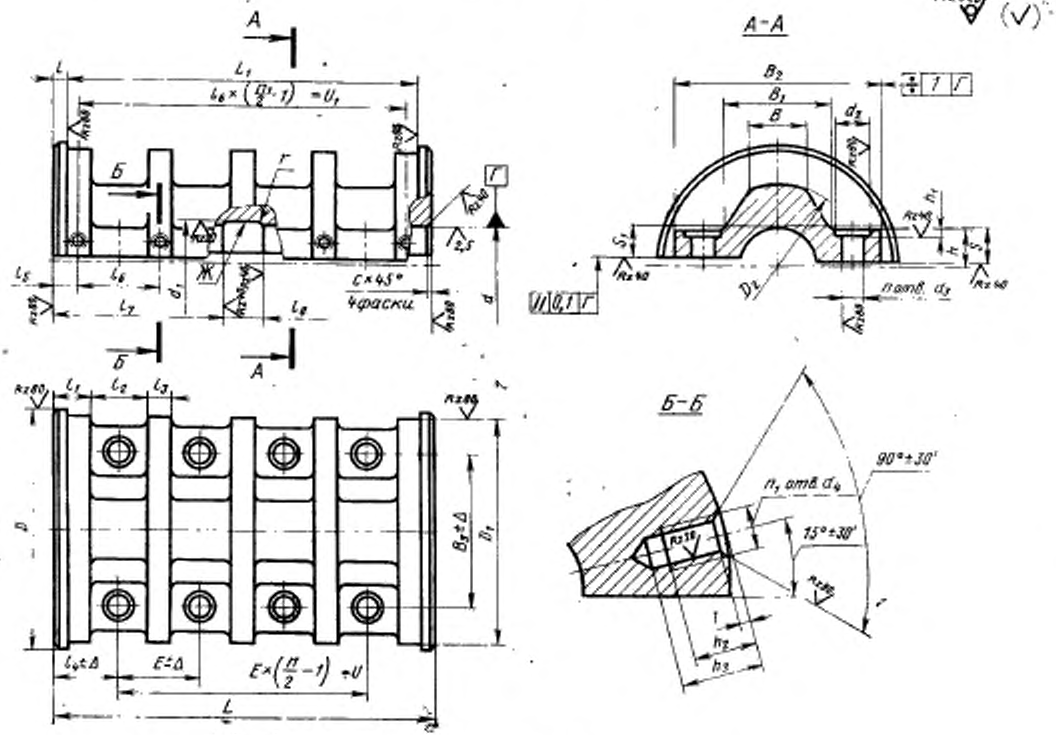

Черт. 1

Таблица 1

Размеры в мм

Номинальный крутящий момент, $M_{кр}$, Н·м	d (пред. откл. по H9)		d_1 (пред. откл. по H13)	d_2	d_3 (пред. откл. по H13)	Кол-во отв. n	d_4	Кол-во отв. n_1	D	D_1	D_2	L	L_1	l	l_1	l_2	l_3	l_4	l_5	l_6	l_7	l_8 (пред. откл. по H11)
	1-й ряд	2-й ряд																				
125	25	—	32	20	10,5	4	M5—7H	6	90	87	55	90	84	3	11,0	30	8	26	7	38	35	16
	28	—																				
200	—	30	35	26	12,5				105	102												
	32	—																				
	—	35	40						—	—	65	120	110								49	22
315	36	—																				
	—	38	45						110	107												
	40	—				6		8						5	15,0	40	10	35	10	50		
500	—	42	50						120	117	80											
	45	—																				
800	—	48	55	30	17,0				140	137	90	170	160								71	28
	50	—																				
1250	55	—	65						150	147	105											
	—	56																				
	60	—	70																			

Продолжение табл. 1

Размеры в мм

Номинальный крутящий момент, $M_{кр}$, Н·м	d (пред. откл. по H9)		d_1 (пред. откл. по H13)	d_2	d_3 (пред. откл. по H13)	Кол-во отв. n	d_4	Кол-во отв. n_1	D	D_1	D_2	L	L_1	l	l_1	l_2	l_3	l_4	l_5	l_6	l_7	l_8 (пред. откл. по H11)
	1-й ряд	2-й ряд																				
1250	—	63	75	30	17,0	6	M5—7H	8	150	147	105	170	160	5	15,0	40	10	35	10	50	71	28
2000	—	65	80						170	167	130	220	210								91	38
	70	—																				
	—	71	85																			
	—	75																				
3150	80	—	90						200	197	140											
	—	85	95																			
5000	90	—	100	40	21,0	8	M6—7H	10	210	207	150	270	260		17,0	50	12	42	11	62	112	46
	—	95	105																			
8000	100	—	110	42	25,0				240	237	170	340	320	10	25,5	61	15	56	18	76	143	54
	—	110	120																			
	—	120	130																			
12500	125	—	135						280	277	200											
	—	130	140																			

Продолжение табл. 1

Размеры в мм

Номинальный крутящий момент, $M_{кр}$, Н·м	d (пред. откл. по h9)		r	B	B_1	B_2	B_3	E	h	h_1	h_2	h_3	u	u_1	c	Пред. откл. Δ	s	s_1 (пред. откл. по h9)	Масса кг, не более
	1-й ряд	2-й ряд																	
125	25	—	2	18	30	85	60	38	16,0	1,5	10	15	38	76	0,5	±0,22	12	8,5	1,01
	28	—															13	10,0	0,84
200	—	30		25	35	100	68	50			12	17	50	100	1,0		14	11,0	1,61
	32	—															15		1,57
315	—	35			40		70		19,0								16	12,5	1,55
	36	—																	2,29
	—	38															17	13,0	2,20
	40	—															18	14,0	2,15
500	—	42	2,5	28		110	75		22,0				100	150	1,5	±0,40	19		2,07
	45	—																	2,60
800	—	48		30			80		25,0								20	15,0	2,45
	50	—															21	15,5	2,37
1250	55	—		40	60	130	100										22	17,0	2,99
	—	56															23	18,0	2,79
	60	—															26	19,5	4,13
	—	63																20,0	4,00
																	28	21,0	3,65
																	30	22,5	3,48

Продолжение табл. 1

Размеры в мм

Номинальный крутящий момент, $M_{кр}$, Н·м	d (прел. откл. по H9)		r	B	B_1	B_2	B_3	E	h	h_1	h_2	h_3	u	u_1	c	Пред. откл. Δ	z	s_1 (прел. откл. по h9)	Масса кг, не более
	1-й ряд	2-й ряд																	
2000	—	63	2,5	45	70	150	110	50	35,0	2,0	12	17	150	200	2,0	±0,40	30	22,5	6,00
	—	65															31	23,5	5,68
	70	—															33	25,0	5,50
	—	71															34	25,5	5,10
3150	—	75	3,0	50	85	180	130										36	27,5	11,26
	80	—															38	29,0	10,63
	—	85															41	31,5	10,03
5000	90	—		55	90	195	140	62					186	248			43	32,5	11,03
	—	95															44	35,0	9,48
8000	100	—		65	105	210	165	76	39,0		15	20	228	304			48	36,0	14,70
	—	110	4,0														53	41,0	12,70
12500	—	120		100	140	240	200		49,0								58	44,0	31,60
	125	—															61	46,5	30,69
	—	130															63	49,0	26,60

Примечание. 1-й ряд является предпочтительным для применения.

Пример условного обозначения полумуфты с канавкой под фиксирующие полукольца для муфты с номинальным крутящим моментом 125 Н·м, диаметром d=28 мм, климатического исполнения У3 по ГОСТ 15150—69:

Полумуфта 125—28—1-У3 ГОСТ 23106—78

То же, но без канавки под фиксирующие полукольца:

Полумуфта 125—28—2-У3 ГОСТ 23106—78

2. КОНСТРУКЦИЯ И РАЗМЕРЫ ПОЛУКОЖУХОВ

2.1. Конструкция и размеры полукожухов должны соответствовать указанным на черт. 2 и в табл. 2.

2.2. Материал полукожухов — Лист $\frac{\text{Б 1,5 ГОСТ 19904—74}}{\text{4—III Ст 3 кп ГОСТ 16523—70}}$.

Допускается изготовление полукожухов из других материалов с механическими свойствами не ниже, чем у стали марки Ст3 по ГОСТ 380—71.

2.3. Виды покрытий полукожухов и толщина покрытий в зависимости от условий эксплуатации муфт — по ГОСТ 9.073—77, ГОСТ 14007—68, ГОСТ 14623—69 и ГОСТ 7462—73.

2.4. Технические требования к покрытиям полукожухов — по ГОСТ 9.301—78.

2.5. Неуказанные предельные отклонения размеров отверстий H14, валов h14, остальных $\pm\frac{IT15}{2}$.

Поз. 2. Полукожух

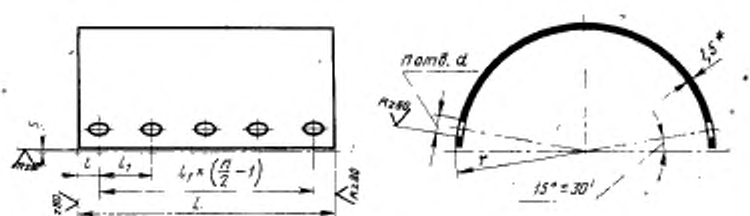

* Размер для справок.

Черт. 2

Таблица 2

Размеры в мм

Номинальный крутящий момент, $M_{кр}$, Н·м	L	l	l_1	r	d	Кол-во отв., n	s	Масса кг, не более
125	84	4	38	45,0	5,3	6	1,0	0,12
200	110	5	50	52,5				0,21
315				55,0				0,32
500	160			60,0		8		0,34
800				70,0			1,5	0,36
1250				75,0				0,53
2000	210			85,0		10		0,61
3150				100,0	6,4			0,94
5000	260	6	62	105,0				1,04
8000	320	8	76	120,0				1,41
12500				140,0				1,84

Пример условного обозначения полукожуха муфты с номинальным крутящим моментом 125 Н·м, климатического исполнения У3 по ГОСТ 15150—69:

Полукожух 125—У3 ГОСТ 23106—78

3. КОНСТРУКЦИЯ И РАЗМЕРЫ ФИКСИРУЮЩИХ ПОЛУКОЛЕЦ

3.1. Конструкция и размеры фиксирующих полуколец должны соответствовать указанным на черт. 3 и в табл. 3.

3.2. Материал — сталь 45 по ГОСТ 1050—74.

Допускается изготовление фиксирующих полуколец из материалов с механическими свойствами не ниже, чем у стали марки 45.

3.3. Виды покрытий полуколец и толщина покрытия в зависимости от условий эксплуатации муфт—по ГОСТ 9.073—77, ГОСТ 14007—68 и ГОСТ 14623—69.

3.4. Технические требования к покрытиям полуколец — по ГОСТ 9.301—78.

3.5. Неуказанные предельные отклонения размеров $\pm\frac{IT15}{2}$.

Поз. 3. Фиксирующие полукольца

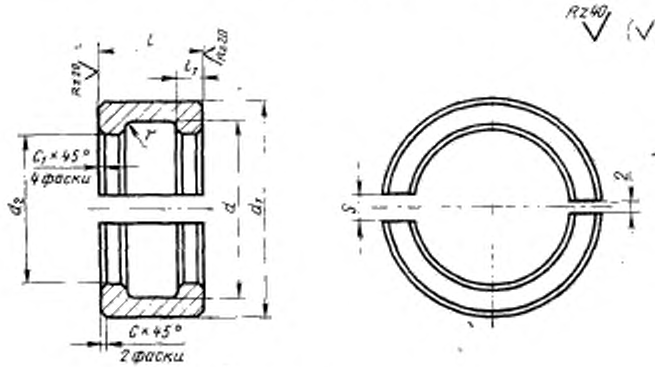

Черт. 3

Таблица 3

Размеры в мм

Номинальный крутящий момент, $M_{кр}$, Н·м	d (пред. откл. по H9)	d_1 (пред. откл. по H13)	d_2 (пред. откл. по H9)	s, не менее	l (пред. откл. по D11)	l_1 (пред. откл. по D11)	r	c	c_1	Масса кг, не более
125	25	32	22	9	20	4	0,2	2,5	0,5	0,04
	28									0,05
200	30	35	25	11	22	5	0,4			0,05
	32									0,06
315	35	40	30							0,09
	36									0,08
	38	45	32	13	28	6		3,0		0,14
500	40		35							0,17
	42	50	38	15						0,15
	45									0,19
800	48	55	40							
	50									

Продолжение табл. 3

Размеры в мм

Номинальный крутящий момент, $M_{кр}$, Н·м	d (пред. откл. по H9)	d_1 (пред. откл. по H13)	d_2 (пред. откл. по H9)	S, не менее	l (пред. откл. по D11)	l_1 (пред. откл. по D11)	r	c	c_1	Масса кг, не более
1250	55	65	45	17	28	6	0,6	3,0	1,0	0,22
	56									0,23
	60	70	50	19	38	8				0,36
2000	63	75	53							0,38
	65		55							0,40
	70	80	60	21				4,0		0,41
	71									0,44
3150	75	85	65							
	80	90	70	23	46	10				0,59
5000	85	95	75							0,67
	90	100	80	26						0,65
	95	105	85							0,69
8000	100	110	90	29	54	12	1,0		1,6	0,73
	110	120	100					5,0		0,97
12500	120	130	110	33						1,65
	125	135								
	130	140	115							2,10

Пример условного обозначения фиксирующего полукольца муфты с номинальным крутящим моментом 125 Н·м, диаметром d=28 мм, климатического исполнения У3 по ГОСТ 15150—69:

Фиксирующее полукольцо 125—28-У3 ГОСТ 23106—78

ПРИЛОЖЕНИЕ
Рекомендуемое

РАЗМЕРЫ КАНАВОК ВАЛОВ ПОД ФИКСИРУЮЩИЕ ПОЛУКОЛЬЦА И КРЕПЕЖНЫЕ ИЗДЕЛИЯ

1. Размеры канавок валов под фиксирующие полукольца.

Размеры канавок валов под фиксирующие полукольца должны соответствовать указанным на чертеже и в таблице.

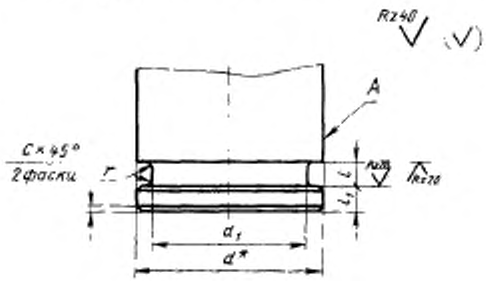

* Размер для справок.

Шероховатость, указанная на чертеже, на поверхность *A* не распространяется.

Таблица 1

Размеры в мм

Номинальный крутящий момент, $M_{кр}$, Н·м	d	d_1 (пред. откл. по H9)	l (пред. откл. по H11)	l_1 (пред. откл. по H11)	r	c
125	25	22	4	3	0,2	0,5
	28					
200	30	25	5	4	0,4	
	32	26				
	35	30				
315	35					
	36					

Продолжение табл. 1

Размеры в мм

Номинальный крутящий момент, $M_{кр}$, Н·м	d	d_1 (пред. откл. по H9)	l (пред. откл. по H11)	l_1 (пред. откл. по H11)	r	c
315	38	32	5	4	0,4	0,5
	40	35	6	5		
500	40					
	42	38				
	45					
800	48	40				
	50					
1250	55	45				
	56					
	60	50	8	6	0,6	1,0
2000	63	53				
	63					
	65	55				
	70	60				
	71					
3150	75	65				
	80	70				
5000	85	75	10	8		
	85					
	90	80				
	95	85				
8000	100	90				
	110	100				
12500	120	110	12	10	1,0	1,6
	125					
	130	115				

2. КРЕПЕЖНЫЕ ИЗДЕЛИЯ

2.1. Обозначения и количество крепежных деталей должны соответствовать указанным в табл. 2.

Таблица 2

Номинальный крутящий момент, $M_{кр}$, Н·м	Поз. 4 Болт по ГОСТ 7796—70	Поз. 5 Гайка по ГОСТ 5916—70	Поз. 6 Шайба по ГОСТ 6402—70	Поз. 7 Винт по ГОСТ 17473—72
125	М10×40.56 кол. 4 шт.	М10.5 кол. 4 шт.	10 65Г кол. 4 шт.	М5×12.56 кол. 12
200	М12×45.56 кол. 4 шт.	М12.5 кол. 4 шт.	12 65Г кол. 4 шт.	
315	М12×50.56 кол. 4 шт.			
500	М12×60.56 кол. 6 шт.	М12.5 кол. 6 шт.	12 65Г кол. 6 шт.	М5×12.56 кол. 16
800	М16×65.56 кол. 6 шт.	М16.5 кол. 6 шт.	16 65Г кол. 6 шт.	
1250	М16×70.56 кол. 6 шт.			
2000	М16×90.56 кол. 8 шт.	М16.5 кол. 8 шт.	16 65Г кол. 8 шт.	М5×12.56 кол. 20
3150				М6×15.56 кол. 20
5000	М20×95.56 кол. 8 шт.	М20.5 кол. 8 шт.	20 65Г кол. 8 шт.	
8000	М24×105.56 кол. 8 шт.	М24.5 кол. 8 шт.	24 65Г кол. 8 шт.	
12500	М24×130.56 кол. 8 шт.			

Редактор *Р. Г. Говердовская*
Технический редактор *Н. М. Ильичева*
Корректор *Е. И. Евтеева*

Сдано в наб. 08.08.80 Подп. к печ. 16.10.80 1,0 п. л. 0,97 уч.-изд. л. Тир. 10000 Цена 5 коп.

Ордена «Знак Почета» Издательство стандартов, 123557, Москва, Новопресненский пер., 3
Тип. «Московский печатник». Москва, Лялин пер., 6. Зак. 1135

Изменение № 1 ГОСТ 23106—78 Муфты продольно-свертные. Основные параметры. Конструкция и размеры

Постановлением Государственного комитета СССР по стандартам от 27.10.83 № 5163 срок введения установлен

с 01.04.84

Под наименованием стандарта проставить код: ОКП 41 7112.

Пункт 1. Первый абзац после слов «исполнений У и Т» изложить в новой редакции: «и категорий размещения 1, 2, 3 и климатических исполнений УХЛ и О категорий размещения 4 по ГОСТ 15150—69»; второй абзац исключить.

Пункт 2. Чертеж. Подрисуночная подпись. Заменить ссылку: ГОСТ 17473—72 на ГОСТ 17473—80;

таблица. Графа «s_1 (пред. откл. по H9)». Для диаметра d=60 мм заменить значение: 16 на 18; графа L. Исключить значение: 410.

Пример условного обозначения после слов «полукольцами» изложить в новой редакции: «климатического исполнения У категории размещения 3 по ГОСТ 15150—69».

Пункт 3. Первый абзац. Заменить слово: «приложении» на «приложении 1»; примечание 2. Заменить слово: «приложении» на «приложении 2».

Пункт 4. Заменить ссылку: ГОСТ 10748—68 на ГОСТ 10748—79.

Приложение обязательное дополнить номером — 1.

Пункты 1.1, 2.1, 3.1. Примеры условных обозначений. Заменить слова: «исполнения 3» на «исполнения У категории размещения 3».

Пункт 1.1. Таблица 1. Графа «l_8 (пред. откл. по H11)». Заменить значение: 16 на 20; графа «Номинальный крутящий момент, $M_{кр}$, Н·м». Для d=120 мм заменить значение: 8000 на 12500;

графа s. Заменить значения: 12 на 11,5; 13 на 13,0; 14 на 14,0; 15 на 15,0; 16 на 16,5; 17 на 17,0; 18 на 18,0; 19 на 19,0; 20 на 20,0; 21 на 21,5; 22 на 22,5; 23 на 23,5; 26 на 26,0 (для d=55 мм); 26 на 26,5 (для d=56 мм); 28 на 28,5; 30 на 30,0; 31 на 31,0; 33 на 33,5; 34 на 34,0; 36 на 36,0; 38 на 38,5; 41 на 41,0; 43 на 43,5; 44 на 46,0; 48 на 48,5; 53 на 53,5; 58 на 58,5; 61 на 61,0; 63 на 63,5.

Пункт 1.2. Заменить обозначение: СЧ 21—40 на СЧ 20.

Пункт 1.4. Заменить ссылку: ГОСТ 3212—57 на ГОСТ 3212—80.

Пункты 1.7, 2.4, 3.4. Заменить ссылку: ГОСТ 3002—70 на ГОСТ 9.301—78.

Пункт 2.1. Таблица 3. Графы d_1, l, l_1 изложить в новой редакции:

Номинальный крутящий момент $M_{кр}$, Н·м	d (пред. откл. по H9)	d_1	l	l_1
125	25	32	20	4
	28			
200	30	35	22	5
	32			
315	35	40		
	36			
	38	45		
	40			
500	42	50	28	6
	45			
800	48	55		
	50			

(Продолжение см. стр. 110)

Продолжение

Номинальный крутящий момент $M_{кр}$, Н·м	d (пред. откл. по H9)	d_1	l	l_1
1250	55	65	28	6
	56			
	60	70		
	63	75		
2000	65	80	38	8
	70			
	71	85		
3150	75			
	80	90		
	85	95		
5000	90	100	46	10
	95	105		
8000	100	110	54	12
	110	120		
12500	120	130		
	125	135		
	130	140		

Приложение рекомендуемое дополнить номером — 2;
таблица 1. Графа d_1. Заменить значение: 26 на 25;
таблица 2. Заменить ссылку: ГОСТ 17473—72 на ГОСТ 17473—80.

(ИУС № 2 1984 г.)

Изменение № 2 ГОСТ 23106—78 Муфты продольно-свертные. Основные параметры. Конструкция и размеры

Утверждено и введено в действие Постановлением Государственного комитета СССР по стандартам от 28.03.89 № 756

Дата введения 01.01.90

Пункт 1. Исключить слова: «применяемые», «размещения» (2 раза);

после слов «муфты продольно-свертные» дополнить словами: «общемашиностроительного применения, предназначенные».

Пункт 2. Таблица. Графа *L*. Для $M_{кр}$=315 Н·м и d=40 мм заменить значение: 170 на 120;

для $M_{кр}$=1250 Н·м, d=60 и d=63 заменить значение: 220 на 170;

для $M_{кр}$=3150 н·м, d=80 и d=85 заменить значение: 270 на 220;

для $M_{кр}$=12500 Н·м и d=130 дополнить значением 340;

пример условного обозначения. Исключить слово: «размещения»;

второй, четвертый абзацы. Исключить слово: *«продольно-свертная»*.

Приложение 1. Пункт 1.1. Пример условного обозначения. Первый абзац изложить в новой редакции: «Пример условного обозначения полумуфты с канавкой под фиксирующие полукольца для муфты с номинальным крутящим моментом 125 Н·м, диаметром d=28 мм, климатического исполнения У, категории 3 по ГОСТ 15150—69».

Пункт 1.2. Заменить ссылку: ГОСТ 1412—79 на ГОСТ 1412—85.

Пункт 1.3 изложить в новой редакции: «1.3. Класс точности размеров отливок — 8 по ГОСТ 26645—85.

Степень коробления отливок — 8 по ГОСТ 26645—85.

Класс точности массы отливок — 13 по ГОСТ 26645—85».

Пункты 1.6, 2.3, 3.3. Заменить ссылки: ГОСТ 9.073—77 на ГОСТ 9.306—85, ГОСТ 14007—68 на ГОСТ 9.303—84;

исключить ссылку: ГОСТ 14623—69.

Пункты 1.7, 2.4, 3.4. Заменить ссылку: ГОСТ 9.301—78 на ГОСТ 9.301—86.

Пункт 2.1. Пример условного обозначения. Первый абзац изложить в новой редакции: «Пример условного обозначения полукожуха муфты с номинальным крутящим моментом 125 Н·м, климатического исполнения У, категории 3 по ГОСТ 15150—69».

Пункт 2.2. Заменить ссылку: ГОСТ 380—71 на ГОСТ 380—88.

Пункт 3.1. Пример условного обозначения. Первый абзац изложить в новой редакции: «Пример условного обозначения фиксирующего полукольца муфты с номинальным крутящим моментом 125 Н·м, диаметром d=28 мм, климатического исполнения У, категории 3 по ГОСТ 15150—69».

Приложение 2. Пункт 2.1. Таблицу 2 изложить в новой редакции:

(Продолжение см. с. 102)

Таблица 2

Номинальный крутящий момент $M_{кр}$, Н·м	Поз. 4 Болт по ГОСТ 7796—70	Поз. 5 Гайка по ГОСТ 5916—70	Поз. 6 Шайба по ГОСТ 6402—70	Поз. 7 Винт по ГОСТ 17473—80
125	М10-6g×40.56 кол-во 4 шт.	М10-6Н.04 кол-во 4 шт.	10 65Г кол-во 4 шт.	А.М5-6g×12.56 кол-во 12 шт.
200	М12-6g×45.56 кол-во 4 шт.	М12-6Н.04 кол-во 4 шт.	12 65Г кол-во 4 шт.	
315	М12-6g×50.56 кол-во 4 шт.			
500	М12-6g×50.56 кол-во 6 шт.	М12-6Н.04 кол-во 6 шт.	12 65Г кол-во 6 шт.	
800	М16-6g×65.56 кол-во 6 шт.	М16-6Н.04 кол-во 6 шт.	16 65Г кол-во 6 шт.	А.М5-6g×12.56 кол-во 16 шт.
1250	М16-6g×70.56 кол-во 6 шт.			
2000	М16-6g×90.56 кол-во 8 шт.	М16-6Н.04 кол-во 8 шт.	16 65Г кол-во 8 шт.	А.М5-6g×12.56 кол-во 20 шт.
3150				
5000	М20-6g×95.56 кол-во 8 шт.	М20-6Н.04 кол-во 8 шт.	20 65Г кол-во 8 шт.	А.М6-6g×15.56 кол-во 20 шт.
8000	М24-6g×105.56 кол-во 8 шт.	М24-6Н.04 кол-во 8 шт.	24 65Г кол-во 8 шт.	
12500	М24-6g×130.56 кол-во 8 шт.			

(ИУС № 6 1989 г.)

gost.e-ecolog.ru