ГОСТ 16644—80

МЕЖГОСУДАРСТВЕННЫЙ СТАНДАРТ

МАТРИЦЫ С ПРОДОЛГОВАТЫМ ОТВЕРСТИЕМ

КОНСТРУКЦИЯ И РАЗМЕРЫ

Издание официальное

БЗ 12—2004

Москва
Стандартинформ
2006

gost.e-ecolog.ru

МКС 25.120.10

Поправка к ГОСТ 16644—80 Матрицы с продолговатым отверстием. Конструкция и размеры

В каком месте	Напечатано	Должно быть
Страница 1. Пункт 1. Чертеж, исполнение 1. Нижнее обозначение *h* (высота пояска)	*h*	h_1

(ИУС № 7 2023 г.)

УДК 621.979.073:006.354 Группа Г22

МЕЖГОСУДАРСТВЕННЫЙ СТАНДАРТ

МАТРИЦЫ С ПРОДОЛГОВАТЫМ ОТВЕРСТИЕМ

Конструкция и размеры

Female dies with oblong hole.
Construction and dimensions

ГОСТ 16644—80

Взамен ГОСТ 16644—71

МКС 25.120.10
ОКП 39 9800

Постановлением Государственного комитета СССР по стандартам от 04.03.80 № 1010 дата введения установлена

01.01.81

Ограничение срока действия снято Постановлением Госстандарта СССР от 26.06.85 № 1966

1. Конструкция и размеры матриц с продолговатым отверстием должны соответствовать указанным на чертеже и в таблице.

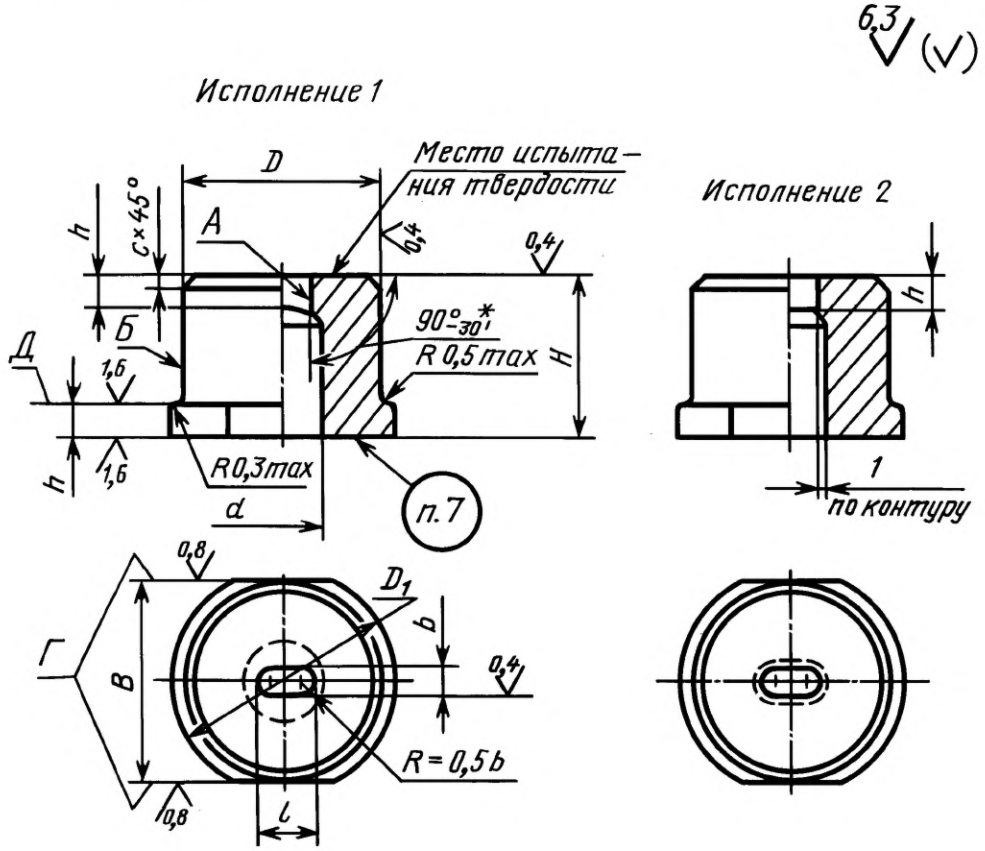

* См. п. 1.6 ГОСТ 16675—80.

Издание официальное **Перепечатка воспрещена**

★

Издание (февраль 2006 г.) с Изменением № 1, утвержденным в июне 1985 г. (ИУС 10—85).

© Издательство стандартов, 1980
© Стандартинформ, 2006

Размеры в мм

Исполнение 1		Исполнение 2		b H7, H9	l H7, H9	H	$D=B$ пб	D_1	d*	h	h_1 +0,1	c	Масса, кг, не более
Обозначение заготовки матрицы	Применимость	Обозначение заготовки матрицы	Применяемость										
1112-1064		1112-1065		От 2,0 до 2,5	От 3 до 4	16	18	22	5	5	4	1,0	0,033
1112-1066		1112-1067				20				6	6		0,038
1112-1068		1112-1069				25				7			0,047
1112-1071		1112-1072				28	20	24		8			0,055
1112-1073		1112-1074				32				9			0,060
1112-1075		1112-1076		Св. 2,0 до 3,0	Св. 4 до 7	16			8	5	4		0,031
1112-1077		1112-1078				20				6	6		0,040
1112-1079		1112-1081				25				7			0,054
1112-1082		1112-1083				28	22	26		8		1,6	0,069
1112-1084		1112-1085				32				9			0,079
1112-1086		1112-1087		Св. 3,0 до 6,0	Св. 7 до 9	16			10	5	4		0,035
1112-1088		1112-1089				20				6	6		0,044
1112-1091		1112-1092				25				7			0,067
1112-1093		1112-1094				28	25	30		8			0,087
1112-1095		1112-1096				32				9			0,099
1112-1097		1112-1098		Св. 3,0 до 8,0	Св. 9 до 11	16			12	5	4		0,045
1112-1099		1112-1101				20				6	6		0,056
1112-1102		1112-1103				25				7			0,077
1112-1104		1112-1105				28	28	32		8			0,106
1112-1106		1112-1107				32				9			0,121
1112-1108		1112-1109		Св. 3,0 до 10,0	Св. 11 до 13	16			14	5	4		0,055
1112-1111		1112-1112				20				6	6		0,069
1112-1113		1112-1114				25				7			0,086
1112-1115		1112-1116				28	32	36		8			0,138
1112-1117		1112-1118				32				9			0,156
1112-1119		1112-1121				36				10	8		0,177
1112-1122		1112-1123				40				12			0,207
1112-1124		1112-1125		Св. 4,0 до 12,0	Св. 13 до 15	16			16	5	4		0,072
1112-1126		1112-1127				20				6	6		0,090
1112-1128		1112-1129				25				7			0,113
1112-1131		1112-1132				28	36	40		8			0,161
1112-1133		1112-1134				32				9			0,198
1112-1135		1112-1136				36				10	8		0,223
1112-1137		1112-1138				40				12			0,248
1112-1139		1112-1141		Св. 5,0 до 14,0	Св. 15 до 17	16			18	5	4		0,092
1112-1142		1112-1143				20				6	6		0,115
1112-1144		1112-1145				25				7			0,144
1112-1146		1112-1147				28	40	45		8			0,200
1112-1148		1112-1149				32				9			0,228
1112-1151		1112-1152				36				10	8		0,273
1112-1153		1112-1154				40				12			0,303
1112-1155		1112-1156		Св. 6,0 до 16,0	Св. 17 до 19	16			20	5	4		0,114
1112-1157		1112-1158				20				6	6		0,143
1112-1159		1112-1161				25				7			0,178
1112-1162		1112-1163				28	45	50		8			0,258
1112-1164		1112-1165				32				9			0,295
1112-1166		1112-1167				36				10	8		0,324

Продолжение

Размеры в мм

Исполнение 1		Исполнение 2		b H7, H9	l H7, H9	H	$D = B$ п6	D_1	d*	h	h_1 +0,1	c	Масса, кг, не более
Обозначение заготовки матрицы	Применяемость	Обозначение заготовки матрицы	Применяемость										
1112-1168		1112-1169		Св. 6,0 до 16,0	Св. 17 до 19	40	45	50	20	12	8	1,6	0,361
1112-1171		1112-1172		Св. 6,0 до 18,0	Св. 19 до 21	16			22	5	4		0,147
1112-1173		1112-1174				20				6	6		0,184
1112-1175		1112-1176				25				7			0,230
1112-1177		1112-1178				28	50	55		8			0,320
1112-1179		1112-1181				32				9			0,370
1112-1182		1112-1183				36				10	8		0,420
1112-1184		1112-1185				40				12			0,463
1112-1186		1112-1187		Св. 7,0 до 20,0	Св. 21 до 23	16			24	5	4		0,180
1112-1188		1112-1189				20				6	6		0,227
1112-1191		1112-1192				25				7			0,285
1112-1193		1112-1194				28				8			0,316
1112-1195		1112-1196				32				9			0,365
1112-1197		1112-1198				36				10	8		0,413
1112-1199		1112-1201				40				12			0,456
1112-1202		1112-1203		Св. 8,0 до 22,0	Св. 23 до 24	16			25	5	4		0,182
1112-1204		1112-1205				20				6	6		0,225
1112-1206		1112-1207				25				7			0,283
1112-1208		1112-1209				28				8			0,313
1112-1211		1112-1212				32				9			0,360
1112-1213		1112-1214				36				10	8		0,410
1112-1215		1112-1216				40				12			0,450
1112-1217		1112-1218		Св. 9,0 до 23,0	Св. 24 до 26	16	56	60	27	5	4		0,225
1112-1219		1112-1221				20				6	6		0,270
1112-1222		1112-1223				25				7			0,343
1112-1224		1112-1225				28				8			0,385
1112-1226		1112-1227				32				9			0,440
1112-1228		1112-1229				36				10	8		0,499
1112-1231		1112-1232				40				12			0,547
1112-1233		1112-1234		Св. 10,0 до 25,0	Св. 26 до 27	16				5	4		0,217
1112-1235		1112-1236				20				6	6		0,263
1112-1237		1112-1238				25				7			0,336
1112-1239		1112-1241				28				8			0,379
1112-1242		1112-1243				32			28	9			0,433
1112-1244		1112-1245				36				10	8		0,492
1112-1246		1112-1247				40				12			0,540

Продолжение

Размеры в мм

Исполнение 1		Исполнение 2		b H7, H9	l H7, H9	H	$D=B$ n6	D_1	d*	h	h_1 +0,1	c	Масса, кг, не более
Обозначение заготовки матрицы	Применимость	Обозначение заготовки матрицы	Применяемость										
1112-1248		1112-1249		Св. 13,0 до 26,0	Св. 27 до 29	16	60	65	30	5	4	1,6	0,242
1112-1251		1112-1252				20				6	6		0,315
1112-1253		1112-1254				25				7			0,390
1112-1255		1112-1256				28				8			0,440
1112-1257		1112-1258				32				9			0,515
1112-1259		1112-1261				36				10	8		0,570
1112-1262		1112-1263				40				12			0,610
1112-1264		1112-1265		Св. 14,0 до 28,0	Св. 29 до 31	16			32	5	4		0,235
1112-1266		1112-1267				20				6	6		0,305
1112-1268		1112-1269				25				7			0,382
1112-1271		1112-1272				28				8			0,431
1112-1273		1112-1274				32				9			0,506
1112-1275		1112-1276				36				10	8		0,558
1112-1277		1112-1278				40				12			0,593
1112-1279		1112-1281		Св. 16,0 до 30,0	Св. 31 до 33	16	63	67	34	5	4	2,5	0,250
1112-1282		1112-1283				20				6	6		0,315
1112-1284		1112-1285				25				7			0,407
1112-1286		1112-1287				28				8			0,460
1112-1288		1112-1289				32				9			0,522
1112-1291		1112-1292				36				10	8		0,580
1112-1293		1112-1294				40				12			0,650
1112-1295		1112-1296		Св. 18,0 до 32,0	Св. 33 до 35	16			36	5	4		0,241
1112-1297		1112-1298				20				6	6		0,303
1112-1299		1112-1301				25				7			0,393
1112-1302		1112-1303				28				8			0,448
1112-1304		1112-1305				32				9			0,511
1112-1306		1112-1307				36				10	8		0,568
1112-1308		1112-1309				40				12			0,648
1112-1311		1112-1312		Св. 20,0 до 34,0	Св. 35 до 37	16	67	71	38	5	4		0,275
1112-1313		1112-1314				20				6	6		0,335
1112-1315		1112-1316				25				7			0,430
1112-1317		1112-1318				28				8			0,498
1112-1319		1112-1321				32				9			0,560
1112-1322		1112-1323				36				10	8		0,633
1112-1324		1112-1325				40				12			0,695

Продолжение

Размеры в мм

Исполнение 1		Исполнение 2		b H7, H9	l H7, H9	H	$D=B$ п6	D_1	d*	h	h_1 +0,1	c	Масса, кг, не более
Обозначение заготовки матрицы	Применимость	Обозначение заготовки матрицы	Применяемость										
1112-1326		1112-1327		Св. 22,0 до 36,0	Св. 37 до 39	16	67	71	40	5	4	2,5	0,260
1112-1328		1112-1329				20				6	6		0,315
1112-1331		1112-1332				25				7			0,408
1112-1333		1112-1334				28				8			0,468
1112-1335		1112-1336				32				9			0,531
1112-1337		1112-1338				36				10	8		0,603
1112-1339		1112-1341				40				12			0,661

* Только для 1-го исполнения.

Примечание. Масса подсчитана для минимального рабочего размера матрицы.

Пример условного обозначения заготовки матрицы размерами b в интервале от 2 до 2,5 мм, l в интервале от 3 до 4 мм, H=16 мм из стали марки У10А по ГОСТ 1435—90, исполнения 1:

Матрица 1112-1064—У10А ГОСТ 16644—80

Пример записи в спецификации чертежа штампа для матрицы рабочими размерами b=2 мм (из интервала от 2 до 2,5 мм), l =3,5 мм (из интервала от 3 до 4 мм) с полем допуска по Н9, H=16 мм из стали марки У10А по ГОСТ 1435—90, исполнения 1:

Матрица 1112-1064 — 2×3,5 Н9—У10А ГОСТ 16644—80

2. Допуск симметричности поверхности *А* относительно поверхности *Б* для матриц с полем допуска рабочих размеров b и l:

- по Н7 — не ниже 5 степени точности;
- по Н9 — не ниже 7 степени точности по ГОСТ 24643—81.

1, 2. **(Измененная редакция, Изм. № 1).**

3. Допуск параллельности поверхностей *Г* относительно прямолинейных участков поверхности *А* — не ниже 7 степени точности по ГОСТ 24643—81.

4. Допуск цилиндричности поверхности *Б* на всей длине — не ниже 7 степени точности по ГОСТ 24643—81.

5. Допуск торцового биения поверхности *Д* относительно поверхности *Б* — не ниже 7 степени точности по ГОСТ 24643—81.

6. Технические требования по ГОСТ 16675—80.

7. Маркировать: условное обозначение и товарный знак предприятия-изготовителя на бирке, а размеры b и l и их поля допусков — на изделии.

8. Пример применения матриц с продолговатым отверстием указан в приложении.

ПРИЛОЖЕНИЕ
Справочное

ПРИМЕР ПРИМЕНЕНИЯ МАТРИЦ С ПРОДОЛГОВАТЫМ ОТВЕРСТИЕМ

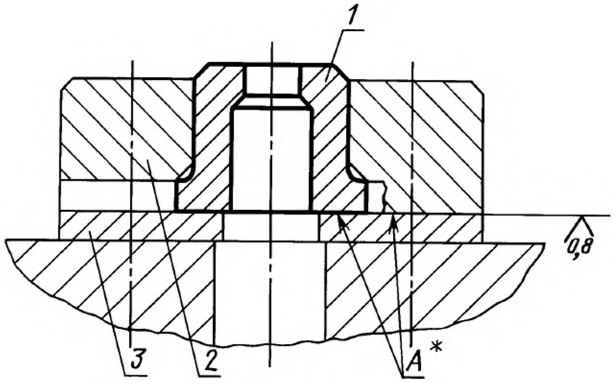

* Поверхности *А* обработать совместно.

1 — матрица; *2* — державка по ГОСТ 16652—80; *3* — подкладная плитка по ГОСТ 16669—80

Редактор *В.Н. Копысов*
Технический редактор *Л.А. Гусева*
Корректор *А.С. Черноусова*
Компьютерная верстка *А.Н. Золотаревой*

Подписано в печать 21.03.2006. Формат 60x84 1/8. Бумага офсетная. Гарнитура Таймс. Печать офсетная. Усл.печ.л. 0,93. Уч.-изд.л. 0,70. Тираж 45 экз. Зак. 185. С 2620.

ФГУП «Стандартинформ», 123995 Москва, Гранатный пер., 4.
gost.e-ecolog.ru gost.e-ecolog.ru
Набрано во ФГУП «Стандартинформ» на ПЭВМ.
Отпечатано в филиале ФГУП «Стандартинформ» — тип. «Московский печатник», 105062 Москва, Лялин пер., 6.

МКС 25.120.10

Поправка к ГОСТ 16644—80 Матрицы с продолговатым отверстием. Конструкция и размеры

В каком месте	Напечатано	Должно быть
Страница 1. Пункт 1. Чертеж, исполнение 1. Нижнее обозначение *h* (высота пояска)	*h*	h_1

(ИУС № 7 2023 г.)

gost.e-ecolog.ru