УДК 621.941.2-229.323.001.24 : 006.354 Группа Г27

ГОСУДАРСТВЕННЫЙ СТАНДАРТ СОЮЗА ССР

ПАТРОНЫ ВЫДВИЖНЫЕ ДЛЯ ПЛАШЕК К ТОКАРНО-РЕВОЛЬВЕРНЫМ АВТОМАТАМ

Конструкция и размеры

Movable chasing chucks for automatic lathes. Desigh and dimensions.

ГОСТ 22629—77*

Взамен МН 1209—60

Постановлением Государственного комитета стандартов Совета Министров СССР от 22 июля 1977 г. № 1801 срок введения установлен с 01.01.1979 г.

Проверен в 1982 г.

Несоблюдение стандарта преследуется по закону

1. Настоящий стандарт распространяется на выдвижные патроны для круглых плашек по ГОСТ 9740—71 к токарно-револьверным автоматам.

2. Конструкция и размеры патронов должны соответствовать указанным на чертеже и в таблице.

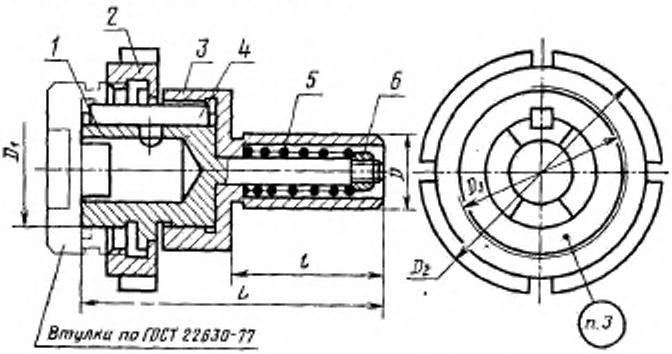

1—корпус; 2—гайка; 3—хвостовик; 4—шпонка; 5—пружина; 6—гайка по ГОСТ 10657—80.

Примечание. Корпус поз. 1 допускается изготовлять сборным.

Издание официальное **Перепечатка воспрещена**

★

* *Переиздание ноябрь 1982 г. с Изменением № 1, утвержденным в июне 1982 г.; Пост. 2364 от 14.06.1982 г. (ИУС 10—82).*

gost.e-ecolog.ru

Размеры в мм

Обозначение патрона	Применяемость	Диапазон нарезаемой резьбы	D (поле допуска h6)	D_1 (поле допуска h8)	D_2	D_3	L	l	Масса, кг не более	Обозначение втулки по ГОСТ 22630—77
6162-0201		М3 до М15 включ.	19,05	30	60	М45×1,5	80	40	0,515	6140—0311 ÷ 6140—0318
6162-0202			20,00						0,534	6140—0311 ÷ 6140—0318
6162-0203			25,00				90	50	0,574	6140—0311 ÷ 6140—0318
6162-0204		М10 до М26 включ.		45	78	М60×1,5	100		1,044	6140—0319 ÷ 6140—0326
6162-0205		М3 до М15 включ.	25,40	30	60	М45×1,5	90		0,574	6140—0311 ÷ 6140—0318
6162-0206		М22 до М26 включ.		45	78	М60×1,5	100		1,049	6140—0331 ÷ 6140—0333
6162-0207		М16 до М36 включ.	31,75	53	100	М80×1,5			1,524	6140—0327 ÷ 6140—0329
6162-0208			32,00							6140—0334 ÷ 6140—0336
6162-0209			40,00				112	63	1,786	6140—0337 ÷ 6140—0339

Пример условного обозначения патрона размерами D=19,05 мм и D_1=30 мм:

Патрон 6162—0201 ГОСТ 22629—77

1—2. (Измененная редакция, Изм. № 1).

3. Маркировать: обозначение патрона, обозначение стандарта и товарный знак предприятия-изготовителя.

4. Технические требования по ГОСТ 17166—71.

5. Конструкция и размеры деталей патрона указаны в рекомендуемом приложении.

3—5. (Введены дополнительно, Изм. № 1).

ПРИЛОЖЕНИЕ
Рекомендуемое

КОНСТРУКЦИЯ И РАЗМЕРЫ ДЕТАЛЕЙ ПАТРОНА

1. Конструкция и размеры корпуса (поз. 1) должны соответствовать указанным на черт. 1 и в табл. 1.

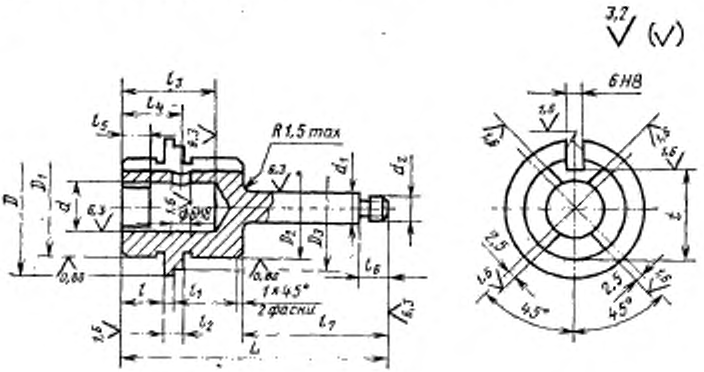

Черт. 1

Таблица 1

Размеры в мм

Обозначение патрона	D	L	D_1 (поле допуска h8)	D_2 (поле допуска e8)	D_3 (поле допуска h6)	d	d_1	d_2
6162—0201 ÷ 6162—0202	42	80	30	30	38	16	8	M6
6162—0203 ÷ 6162—0205		90					12	M10
6162—0206	56	100	45	45	52	27		
6162—0207 ÷ 6162—0208	65		53	53	60	37	15	M12
6162—0209		112						

Продолжение табл. 1

Обозначение патрона	l	l_1	l_2	l_3	l_4	l_5	l_6	l_7	t (поле допуска H12)	Масса кг не более
6162—0201 ÷ 6162—0202	13	2,5	5	28	18,0	8	8	44	26,5	0,194
6162—0203 ÷ 6162—0205					17,5		10	54		0,217
6162—0206	16	4,0	8	36	22,5	10		55	41,5	0,483
6162—0207 ÷ 6162—0208							12		49,5	0,621
6162—0209								67		0,638

1.1. Материал — сталь марки 40Х по ГОСТ 4543-71 или сталь марки 45 по ГОСТ 1050—74.

1.2. Резьба метрическая — по ГОСТ 24705—81.

Поле допуска резьбы — 8*g* по ГОСТ 16093—81.

1.3. Проточка и фаска под резьбу — по ГОСТ 10549—80.

1.4. Канавки для выхода шлифовального круга — по ГОСТ 8820—69.

1.5. Покрытие — Хим. окс. прм. по ГОСТ 9.073—77.

1.6. Остальные технические требования — по ГОСТ 17166—71.

2. Конструкция и размеры гайки (поз. 2) должны соответствовать указанным на черт. 2 и в табл. 2.

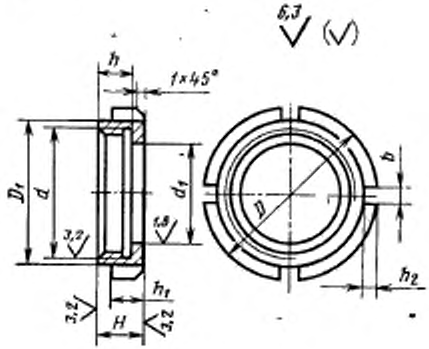

Черт. 2

Таблица 2

Размеры в мм

Обозначение патрона	d	D	H	D_1	b	d_1 (поле допуска $H11$)	h	h_1	h_2	Масса, кг, не более
6162—0201÷ 0203	М45×1,5	60	13	56	6	38	10	10	3	0,138
6162—0204÷ 0206	М60×1,5	78	17	70	8	52	13	12	4	0,233
6162—0207÷ 0209	М80×1,5	100	20	90	10	60	16	15	5	0,429

2.1. Материал — сталь марки 45 по ГОСТ 1050—74.
2.2. Твердость — $HRC_э$ 32...37.
2.3. Резьба метрическая по ГОСТ 24705—81. Поле допуска резьбы — 7Н по ГОСТ 16093—81.
2.4. Проточка и фаска под резьбу — по ГОСТ 10549—80.
2.5. Покрытие — Хим. Окс. прм. по ГОСТ 9.073—77.
2.6. Остальные технические требования — по ГОСТ 17166—71.
3. Конструкция и размеры хвостовика (поз. 3) должны соответствовать указанным на черт. 3 и в табл. 3.

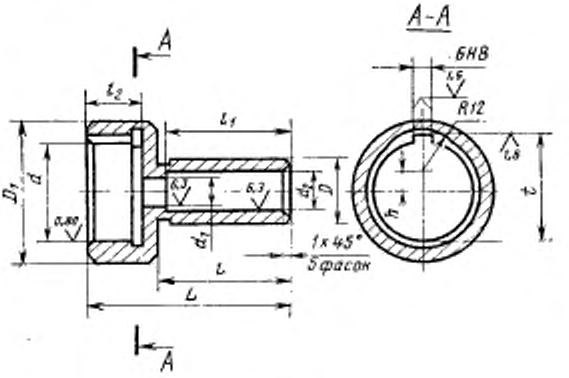

Черт. 3

Таблица 3

Размеры в мм

Обозначение патрона	D (поле допуска $h6$)	L	D_1	d (поле допуска $H8$)	d_1	d_2	h	l	l_1	l_2	t (поле допуска $H12$)	Масса, кг, не более
6162-0201	19,05	60	42	30	9	12	6,5	40	37	16	32,8	0,181
6162-0202	20,00											0,191
6162-0203	25,00	71			13	19	14	50	46	20	47,8	0,210
6162-0204		75	56	45								0,312
6162-0205	25,40	71	42	30			6			16	32,8	0,210
6162-0206		75	56	45			14			20	47,8	0,315
6162-0207	31,75		65	53	16	23	18				55,8	0,454
6162-0208	32,00							63	58			0,697
6162-0209	40,00	87										

3.1. Материал — сталь марки 40Х по ГОСТ 4543—71 или сталь марки 45 по ГОСТ 1050—74.

3.2. Канавки для выхода шлифовального круга — по ГОСТ 8820—69.

3.3. Покрытие — Хим. Окс. прм. по ГОСТ 9.073$_{т}$—77.

3.4. Остальные технические требования — по ГОСТ 17166—71.

4. Конструкция и размеры шпонки (поз. 4) должны соответствовать указанным на черт. 4 и в табл. 4.

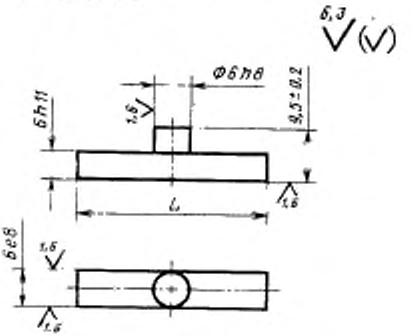

Черт. 4

Таблица 4

Обозначение патрона	L, мм (поле допуска h14)	Масса, кг, не более
6162-0201÷6162-0203	32	0,010
6162-0204÷6162-0209	42	0,012

4.1. Материал — сталь марки 40Х по ГОСТ 4543—71.

4.2. Твердость — $HRC_э$ 42...46,5.

5. Конструкция и размеры пружины (поз. 5) должны соответствовать указанным на черт. 5 и в табл. 5.

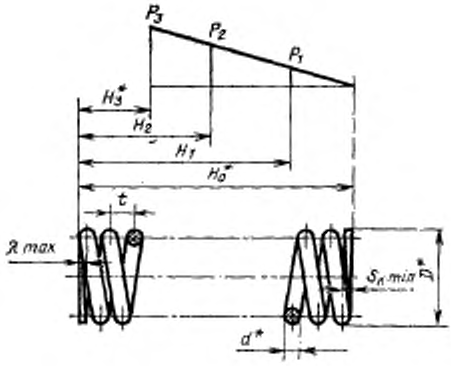

Черт. 5

* Размеры для справок.

Таблица 5

Размеры в мм

Обозначение патрона	Номер пружины по ГОСТ 13766—68	d*	D*	t	H_3*	H_1	H_2	H^*_0	$\frac{P_1}{H}$ (кгс)	$\frac{P_2}{H}$ (кгс)
6162-0201 ÷ 6162-0202	236	1,0	10,5	3,3	33	29	19	14	5,39 0,56	19,11 1,95
6162-0203 ÷ 6162-0206	247	1,2	15,0	5,0	40	36	25	15	4,41 (0,45)	18,82 (1,92)
6162-0207 ÷ 6162-0208	297	1,6	19,0	6,0	42	34	24	19	18,03 (1,84)	40,67 (4,15)
6162-0209					54	46	36	22	13,23 (1,35)	29,20 (2,98)

Продолжение

Обозначение патрона	$\frac{P_3}{H}$ (кгс)	Полное число витков h_1	Рабочее число витков h'	λ_{max}	S_{min}	Длина развернутой пружины, не более	Масса, кг, не более
6162-0201 ÷ 6162-0202	25,97 2,65	10	8,5	0,32	0,25	304	0,0019
6162-0203 ÷ 6162-0206	29,41 (3,00)	8	6,5	0,65	0,30	354	0,0032
6162-0207 ÷ 6162-0208	51,94 (5,30)	7	5,5	0,67	0,40	390	0,0062
6162-0209		9	7,5			517	0,0082

5.1. Материал — проволока 1 по ГОСТ 9389—75, сталь марки 65Г по ГОСТ 14959—79.

5.2. Модуль сдвига $\sigma \approx 84$ ГПа (8367 кгс/мм²).

5.3. Модуль упругости $E \approx 211$ Па (21093 кгс/мм²).

5.4. Касательное напряжение при кручении $\tau_3 \approx 1{,}1$ ГПа (110 кгс/мм²).

5.5. Касательное напряжение при изгибе $\delta_3 \approx 0{,}25$ ГПа (25,5 кгс/мм²).

5.6. Направление навивки пружины — правое.

5.7. Покрытие — Хим. Окс. прм. по ГОСТ 9.073—77.

5.8. Остальные технические требования — по ГОСТ 16188—70.

Приложение. (Введено дополнительно. Изм. № 1).

gost.e-ecolog.ru