УДК 678.5.073.057.74-2:006.354 Группа Г21

ГОСУДАРСТВЕННЫЙ СТАНДАРТ СОЮЗА ССР

ВТУЛКИ ЛИТНИКОВЫЕ ПРЕСС-ФОРМ ДЛЯ ЛИТЬЯ ТЕРМОПЛАСТОВ ПОД ДАВЛЕНИЕМ

Конструкция и размеры

Sprue bushings of injection moulds.
Design and dimensions

ГОСТ 22077—76*

Взамен
МН 5167—63

ОКП 39 6370

Постановлением Государственного комитета стандартов Совета Министров СССР от 25 августа 1976 г. № 2010 срок введения установлен

с 01.07.77

Проверен в 1982 г.

Несоблюдение стандарта преследуется по закону

1. Конструкция и размеры литниковых втулок должны соответствовать указанным на чертеже и в таблице.

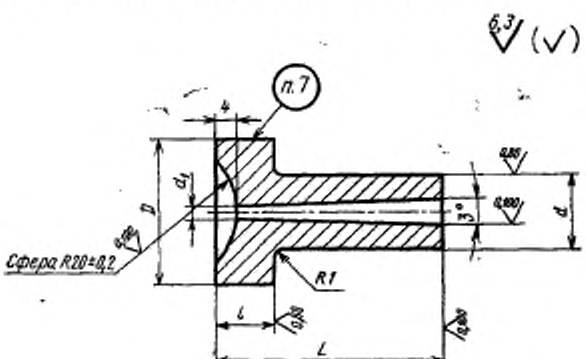

Издание официальное

Перепечатка воспрещена

★

* Переиздание (октябрь 1986 г.) с Изменениями № 1, 2, утвержденными в мае 1982 г., декабре 1985 г. (ИУС № 9—82, 4—86).

gost.e-ecolog.ru

Размеры, мм

Обозначение втулки	Применяемость	L (пред. откл. +0,3)	D	d (пред. откл. по n6)	d_1	l (пред. откл. по h8)	Масса, кг, не более
0602-0451		33	32	16	3,6	11	0,096
0602-0452					4,5		0,095
0602-0453		36			3,6		0,098
0602-0454					4,5		0,096
0602-0455		42			3,6	9	0,107
0602-0456					4,5		0,104
0602-0457		45			3,6		0,111
0602-0458					4,5		0,109
0602-0459		53			3,6	11	0,124
0602-0461					4,5		0,121
0602-0462		56			3,6		0,128
0602-0463					4,5		0,124
0602-0464		62			3,6	9	0,133
0602-0465					4,5		0,129
0602-0466		65			3,6		0,137
0602-0467					4,5		0,133
0602-0468		41	40	20	3,6		0,159
0602-0469					4,5		0,156
0602-0471					5,6		0,153
0602-0472		45			3,6		0,168
0602-0473					4,5		0,165
0602-0474					5,6		0,161
0602-0475		52			3,6	11	0,197
0602-0476					4,5		0,194
0602-0477					5,6		0,190
0602-0478		56			3,6		0,208
0602-0479					4,5		0,204
0602-0481					5,6		0,199
0602-0482		63			3,6		0,222

Размеры, мм

Продолжение

Обозначение втулки	Применяемость	L (пред. откл. +0,3)	D	d (пред. откл. по $n6$)	d_1	l (пред. откл. по h8)	Масса, кг, не более
0602-0483		63	40	20	4,5	11	0,217
0602-0484					5,6		0,211
0602-0485		67			3,6		0,232
0602-0486					4,5		0,226
0602-0487					5,6		0,219
0602-0488		71			3,6	12	0,247
0602-0489					4,5		0,241
0602-0491					5,6		0,234
0602-0492		75			3,6		0,255
0602-0493					4,5		0,249
0602-0494					5,6		0,242
0602-0495		83			3,6		0,272
0602-0496					4,5		0,265
0602-0497		87			3,6		0,280
0602-0498					4,5		0,273
0602-0499		50	50	25		20	0,409
0602-0501					5,6		0,404
0602-0502		56			4,5		0,430
0602-0503					5,6		0,425
0602-0504		59			4,5		0,442
0602-0505					5,6		0,435
0602-0506		65			4,5		0,462
0602-0507					5,6		0,455
0602-0508		70			4,5		0,479
0602-0509					5,6		0,471
0602-0511		76			4,5		0,499
0602-0512					5,6		0,490
0602-0513		90			4,5	21	0,557
0602-0514					5,6		0,546
0602-0515		96			4,5		0,576
0602-0516					5,6		0,566

Пример условного обозначения литниковой втулки размерами $L=33$ мм, $D=32$ мм и $d_1=3{,}6$ мм:

Втулка 0602-0451 ГОСТ 22077—76

(Измененная редакция, Изм. № 1, 2).

2. Материал — сталь марки У8А по ГОСТ 1435—74.

3. Твердость — 49,5 . . . 53 $HRC_э$.

(Измененная редакция, Изм. № 1).

4. По требованию потребителя допускаются другие размеры радиуса сферы R.

5. Неуказанные предельные отклонения размеров: отверстий — по H14, валов — по h14, прочих — по $\pm \frac{IT14}{2}$.

(Измененная редакция, Изм. № 1).

6. Технические условия — по ГОСТ 22082—76.

7. Маркировать: обозначение литниковой втулки и товарный знак предприятия-изготовителя.

8. Примеры установки литниковых втулок указаны в рекомендуемом приложении.

ПРИЛОЖЕНИЕ
Рекомендуемое

ПРИМЕРЫ УСТАНОВКИ ЛИТНИКОВЫХ ВТУЛОК

Исполнение 1

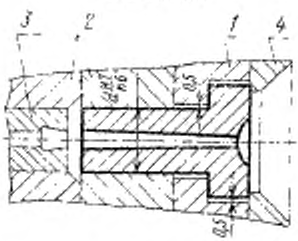

Исполнение 2

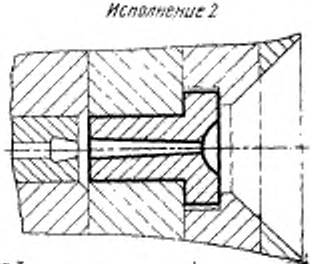

Исполнение 3

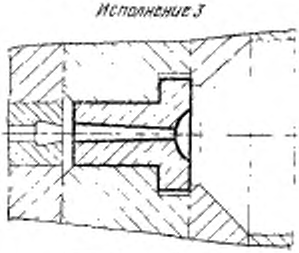

1—плита крепления—заготовка по ГОСТ 22066—76; *2*—плита — заготовка по ГОСТ 22065—70; *3*—втулка центральная по ГОСТ 22078—76; *4*—фланец-заго-

gost.e-ecolog.ru