УДК 621.914.22.025.7:006.354 Группа Г23

ГОСУДАРСТВЕННЫЙ СТАНДАРТ СОЮЗА ССР

ФРЕЗЫ ТОРЦОВЫЕ НАСАДНЫЕ С МЕХАНИЧЕСКИМ КРЕПЛЕНИЕМ ПЯТИГРАННЫХ ТВЕРДОСПЛАВНЫХ ПЛАСТИН

Конструкция и размеры

End face milling cutters with mechanical fastening of pentahedral carbide blades. Construction and dimensions

ГОСТ 22087—76*

Постановлением Государственного комитета стандартов Совета Министров СССР от 26 августа 1976 г. № 2030 срок введения установлен

Проверен в 1981 г.

с 01.01.78

Несоблюдение стандарта преследуется по закону

1. Настоящий стандарт распространяется на торцовые концевые фрезы диаметром 63 и 80 мм с механическим креплением пятигранных твердосплавных пластин, предназначенные для черновой и получистовой обработки конструкционных легированных сталей и чугуна.

(Измененная редакция, Изм. № 1).

2. Конструкция и основные размеры фрез должны соответствовать указанным на черт. 1 и в табл. 1.

Издание официальное **Перепечатка воспрещена**

★

* *Переиздание (сентябрь 1984 г.) с Изменениями № 1, 2, утвержденными в мае 1980 г., в феврале 1982 г. (ИУС 7—80, 5—82).*

gost.e-ecolog.ru

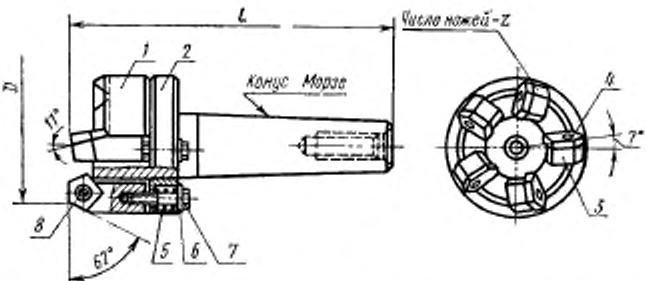

1 — корпус; *2* — кольцо; *3* — державка (кол. *z*) 2214-0311/003; *4* — пластина (кол. *z*) 10153—110408 или 10153—110416 по ГОСТ 19064—80; *5* — пружина № 281 по ГОСТ 13771—68 (кол. *z*); *6* — шайба 2.6.02.05 (кол. *z*) ГОСТ 11371—78; *7* — болт М6×30·5,8 (кол. *z*) ГОСТ 7805—70; *8* — штифт 6m6×16 (кол. *z*) ГОСТ 3128—70

Черт. 1

Таблица 1

Размеры в мм

Обозначение фрез	Применяемость	*D* (пред. откл. +2; −1)	Число ножей *z*	*L* (пред. откл. f_B 16)	Конус Морзе по СТ СЭВ 147—75	Поз. *1* Корпус Кол. 1	Поз. *2* Кольцо Кол. 1
						Обозначение	
2214-0311		63	5	172	4	2214-0311/001	2214-0311/002
2214-0312		80	6	202	5	2214-0312/001	2214-0312/002

Пример условного обозначения фрезы диаметром $D=63$ мм:

Фреза 2214-0311 ГОСТ 22087—76

(Измененная редакция, Изм. № 2).

3. Элементы конструкции и размеры деталей фрез указаны в рекомендуемом приложении.

4. Технические условия — по ГОСТ 22089—76.

5. Конструкция и основные размеры корпусов фрез (поз. *1*) должны соответствовать указанным на черт. 2 и в табл. 2.

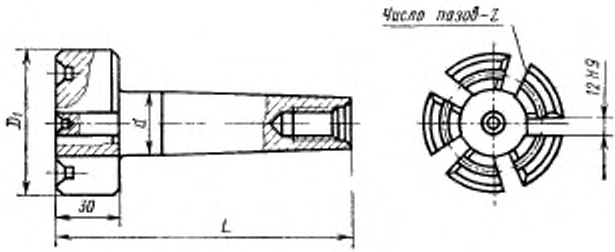

Черт. 2

Таблица 2

Размеры в мм

Обозначение корпусов	D фрезы	D_1	d (пред. откл. по d11)	L (пред. откл. j_s 15)	Число пазов z
2214-0311/001	63	72	32	160	5
2214-0312/001	80	89	45	190	6

Пример условного обозначения корпуса для фрезы диаметром $D=63$ мм:

Корпус 2214-0311/001 ГОСТ 22087—76

(Измененная редакция, Изм. № 1, 2).

6. Конструкция и основные размеры колец (поз. 2) должны соответствовать указанным на черт. 3 и в табл. 3.

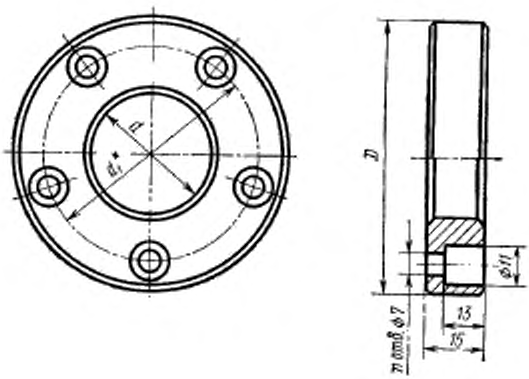

* Размер для справок.

Черт. 3

Таблица 3

Размеры в мм

Обозначение колец	D фрезы	D_1	d (пред. откл. по H12)	d_1	Число отверстий n
2214-0311/002	63	72	32	56	5
2214-0312/002	80	89	45	72	6

Пример условного обозначения кольца для фрезы диаметром $D=63$ мм:

Кольцо 2214-0311/002 ГОСТ 22087—76

7. Конструкция и основные размеры державок (*поз. 3*) должны соответствовать указанным на черт. 4.

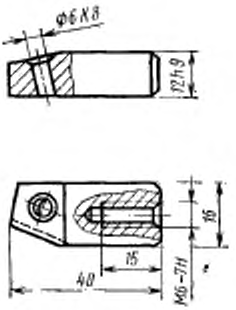

Черт. 4

Условное обозначение державки:

Державка 2214-0311/003 ГОСТ 22087—76

6, 7. (Измененная редакция, Изм. № 1).

ПРИЛОЖЕНИЕ
Рекомендуемое

ЭЛЕМЕНТЫ КОНСТРУКЦИИ И РАЗМЕРЫ ДЕТАЛЕЙ

1. Элементы конструкции и размеры корпусов фрез (поз. *1*) приведены на черт. 1 и в таблице.

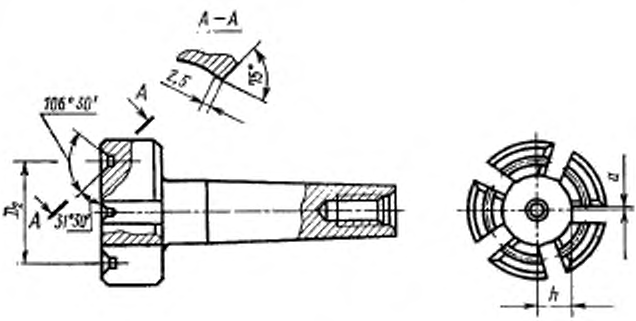

Черт 1.

мм

D фрезы	D_b	h	d
63	56	18	2,7
80	73	26	3,8

2. Конструкция и размеры державок (поз. 3) указаны на черт. 2.

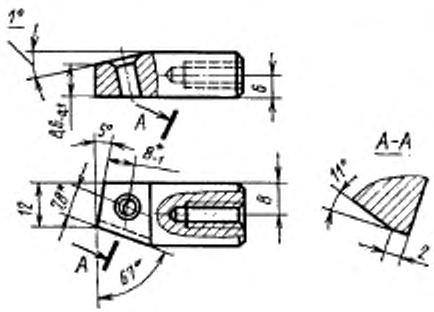

* Размер для справок.

Черт. 2

gost.e-ecolog.ru