УДК 678.5.073.057.74-216.63:006.354 Группа Т25

ГОСУДАРСТВЕННЫЙ СТАНДАРТ СОЮЗА ССР

КОЛОНКИ НАПРАВЛЯЮЩИЕ ПРЕСС-ФОРМ ДЛЯ ЛИТЬЯ ТЕРМОПЛАСТОВ ПОД ДАВЛЕНИЕМ

Конструкция и размеры

Guide pins of injection moulds.
Design and dimensions

ГОСТ 22072—76*

ОКП 39 6370

Постановлением Государственного комитета стандартов Совета Министров СССР от 25 августа 1976 г. № 2010 срок введения установлен

с 01.07.77

Проверен в 1982 г.

Несоблюдение стандарта преследуется по закону

1. Конструкция и размеры направляющих колонок должны соответствовать указанным на чертеже и в таблице.

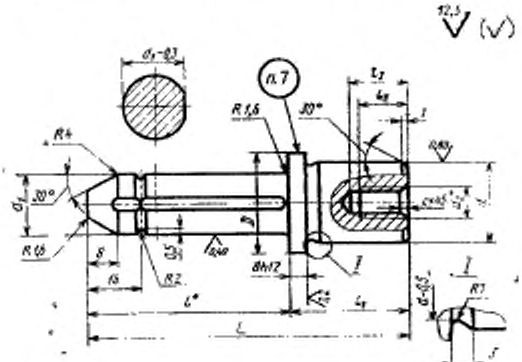

* Размер для справок.

Издание официальное **Перепечатка воспрещена**

★

* *Переиздание (октябрь 1986 г.) с Изменениями № 1, 2, утвержденными в мае 1982 г., декабре 1985 г. (ИУС № 9—82, 4—86)*

gost.e-ecolog.ru

Размеры, мм

Обозначение колонки	Применяемость	L	D	d (пред. откл. по js6)	d_1 (пред. откл. по f7)	d_2	l	l_1 (пред. откл. по h11)	l_2	l_3	c	Масса, кг, не более
0602-0301		60	25	20	12	M8—7H	30	30	16	17,7	1,6	0,102
0602-0302		70						40				0,111
0602-0303		80					40					0,135
0602-0304		100						60				0,185
0602-0305		80					50	30				0,120
0602-0306		100						50				0,169
0602-0307		110						60				0,194
0602-0308		90					60	30				0,128
0602-0309		120						60				0,202
0602-0311		130						70				0,227
0602-0312		110					70	40				0,162
0602-0313		120					80					0,171
0602-0314		60	32	25	16	M10—7H	30	30	20	22,0		0,166
0602-0315		80					40	40				0,220
0602-0316		90					50					0,236
0602-0317		100						50				0,247
0602-0318		100					60	40				0,251
0602-0319		120						60				0,328
0602-0321		110					70	40				0,267
0602-0322		120					80					0,283

Продолжение

Размеры, мм

Обозначение колонки	Применяемость	L	D	d (пред. откл. по js6)	d_1 (пред. откл. по f7)	d_2	l	l_1 (пред. откл. по h11)	l_2	l_3	c	Масса, кг, не более
0602-0323		60	40	32	20	M12—7H	30	30	25	27,3	1,6	0,255
0602-0324		80					40	40				0,352
0602-0325		100					50	50				0,439
0602-0326		110					60					0,464
0602-0327		120						60				0,527
0602-0328							70	50				0,488
0602-0329		130					80					0,513
0602-0331		80	48	40	28	M16—7H	40	40	32	34,5	2,0	0,566
0602-0332		100					50	50				0,712
0602-0333		120					60	60				0,858
0602-0334							70	50				0,808
0602-0335		130					80	50				0,856
0602-0336		160						80				1,150
0602-0337		140					90	50				0,904
0602-0338		160						70				1,100
0602-0339		150					100	50				0,952
0602-0341		170						70				1,148
0602-0342		90	60	50	35	M20—7H	40	50	40	43,0		1,040
0602-0343		110					50	60				1,275
0602-0344		130					60	70				1,508
0602-0345							70	60				1,434
0602-0346		140					80					1,513
0602-0347		170						90				1,973
0602-0348		150					90	60				1,533
0602-0349		160					100					1,671

Пример условного обозначения направляющей колонки размерами $L=60$ мм, $d=20$ мм, $l_1=40$ мм:

Колонка 0602-0301 ГОСТ 22072—76

(Измененная редакция, Изм. № 1, 2).

2. Материал — сталь марки У8А по ГОСТ 1435—74.

3. Твердость 49,5 . . 53 $HRC_э$.

4. Неуказанные предельные отклонения размеров: отверстий — по H14, валов — по h14, прочих — по $\pm\frac{IT14}{2}$.

5. Резьба — по ГОСТ 9150—81 и ГОСТ 24705—81. Поле допуска — по ГОСТ 16093—81.

3—5. **(Измененная редакция, Изм. № 1).**

6. Технические условия — по ГОСТ 22082—76.

7. Маркировать: обозначение направляющей колонки и товарный знак предприятия-изготовителя.

gost.e-ecolog.ru