Внесено изм. N1 Иус 5-82

21828-76

ГОСУДАРСТВЕННЫЙ СТАНДАРТ
СОЮЗА ССР

# ВТУЛКИ РАЗРЕЗНЫЕ ДЛЯ ИНСТРУМЕНТА С ЦИЛИНДРИЧЕСКИМ ХВОСТОВИКОМ И КВАДРАТОМ, ДИАМЕТРОМ ОТ 3,15 ДО 35,5 мм

КОНСТРУКЦИЯ И РАЗМЕРЫ

ГОСТ 21828–76

Издание официальное

ГОСУДАРСТВЕННЫЙ КОМИТЕТ СТАНДАРТОВ
СОВЕТА МИНИСТРОВ СССР
Москва

gost.e-ecolog.ru

**РАЗРАБОТАН** Государственным проектно-технологическим институтом (Оргстанкинпром)

Зам. директора **Б. И. Кобельков**
Руководитель темы **Л. Б. Смирнов**
Исполнитель **В. М. Шарков**

**ВНЕСЕН** Министерством станкостроительной и инструментальной промышленности

Член Коллегии **В. А. Трефилов**

**ПОДГОТОВЛЕН К УТВЕРЖДЕНИЮ** Всесоюзным научно-исследовательским институтом по нормализации в машиностроении (ВНИИНМАШ)

И. о. директора **Н. Н. Герасимов**

**УТВЕРЖДЕН И ВВЕДЕН В ДЕЙСТВИЕ** Постановлением Государственного комитета стандартов Совета Министров СССР от 14 мая 1976 г. № 1202

УДК 621.9-229.211.6(083.74)

Группа Г27

ГОСУДАРСТВЕННЫЙ СТАНДАРТ СОЮЗА ССР

# ВТУЛКИ РАЗРЕЗНЫЕ ДЛЯ ИНСТРУМЕНТА С ЦИЛИНДРИЧЕСКИМ ХВОСТОВИКОМ И КВАДРАТОМ, ДИАМЕТРОМ ОТ 3,15 ДО 35,5 мм

## Конструкция и размеры

Expansion bushes for tool with cylindrical tail and square from 3,15 to 35,5 mm. Design and dimensions

**ГОСТ 21828—76**

Взамен МН 5744—65

Постановлением Государственного комитета стандартов Совета Министров СССР от 14 мая 1976 г. № 1202 срок действия установлен

с 01.07. 1977 г.

до 01.07. 1982 г.

Несоблюдение стандарта преследуется по закону

1. Настоящий стандарт распространяется на разрезные втулки для инструмента с цилиндрическим хвостовиком и квадратом, диаметром от 3,15 до 35,5 мм по ГОСТ 9523—67.

2. Конструкция и размеры втулок должны соответствовать указанным на чертеже и в таблице.

Издание официальное

Перепечатка воспрещена

★

© Издательство стандартов, 1976

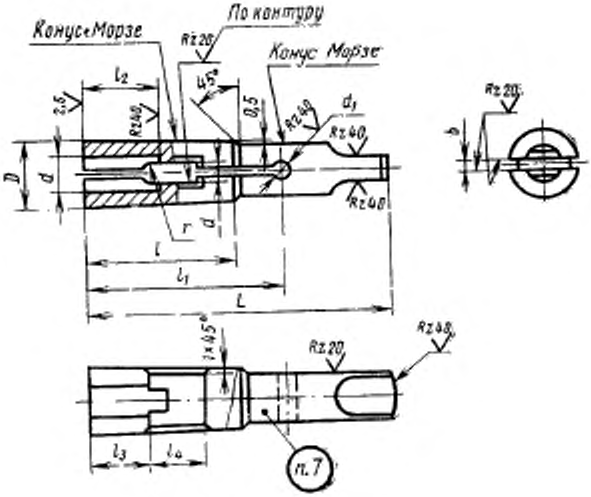
По контуру
Конус Морзе
Конус Морзе
Rz 20
Rz 40
Rz 40
Rz 40
Rz 40
Rz 20
Rz 20
Rz 40
45°
0,5
2,5
$l_2$
$d_1$
D
d
r
d
l
$l_1$
L
b
1×45°
$l_3$
$l_4$
п. 7

Размеры в мм

| Обозначение втулок | Применяемость | $d$ | Конус Морзе | $D$ | $L$ | $a$ | $b$ | $d_1$ | $l$ | $l_1$ | $l_2$ | $l_3$ | $l_4$ | $r$ | Масса, кг, не более |
|---|---|---|---|---|---|---|---|---|---|---|---|---|---|---|---|
| 6112-0301 | | 3,15 | 1 | 12,2 | 65,5 | 2,50 | 1,2 | 3,0 | 36 | 44 | 15 | 12 | 7 | 1,0 | 0,04 |
| 6112-0302 | | 3,55 | | | | 2,80 | | | | | | | | | |
| 6112-0303 | | 4,00 | | | | 3,15 | 1,6 | | | | | 11 | 8 | 1,5 | 0,03 |
| 6112-0304 | | 4,50 | | | | 3,55 | | | | | | | | 1,7 | |
| 6112-0305 | | 5,00 | | | | 4,00 | | | | | | | 9 | 2,0 | |
| 6112-0306 | | 5,60 | | | | 4,50 | | | | | 18 | 14 | | | |
| 6112-0307 | | 6,30 | | | | 5,00 | | | | | | | 10 | 2,5 | 0,02 |
| 6112-0308 | | | 2 | 18,0 | 80,0 | | 2,0 | 5,5 | 42 | 52 | | | | | 0,10 |
| 6112-0309 | | 7,10 | 1 | 12,2 | 65,5 | 5,60 | 1,6 | 3,0 | 36 | 44 | | | | 2,8 | 0,03 |
| 6112-0311 | | | 2 | 18,0 | 80,0 | | 2,0 | 5,5 | 42 | 52 | | | | | 0,10 |
| 6112-0312 | | 8,00 | 1 | 12,2 | 65,5 | 6,30 | 1,6 | 3,0 | 36 | 44 | 20 | 16 | 11 | 3,0 | 0,03 |
| 6112-0313 | | | 2 | 18,0 | 80,0 | | 2,0 | 5,5 | 42 | 52 | | 14 | 13 | 3,0 | 0,09 |
| 6112-0314 | | 9,00 | | | | 7,10 | | | | | | | | | |
| 6112-0315 | | | 3 | 24,1 | 99,0 | | 2,5 | 6,5 | 50 | 63 | | | | | 0,16 |
| 6112-0316 | | 10,00 | 2 | 18,0 | 80,0 | 8,00 | 2,0 | 5,5 | 42 | 52 | | | 14 | 4,0 | 0,08 |
| 6112-0317 | | | 3 | 24,1 | 99,0 | | 2,5 | 6,5 | 50 | 63 | | | | | 0,15 |
| 6112-0318 | | 11,20 | 2 | 18,0 | 80,0 | 9,00 | 2,0 | 5,5 | 42 | 52 | | | 15 | 4,5 | 0,07 |
| 6112-0319 | | | 3 | 24,1 | 99,0 | | 2,5 | 6,5 | 50 | 63 | | | | | 0,14 |
| 6112-0321 | | 12,50 | 2 | 18,0 | 80,0 | 10,00 | 2,0 | 5,5 | 42 | 52 | 26 | 20 | 16 | 5,0 | 0,06 |

Размеры в мм

*Продолжение*

| Обозначение втулок | Применяемость | $d$ | Конус Морзе | $D$ | $L$ | $a$ | $b$ | $d_1$ | $l$ | $l_1$ | $l_2$ | $l_3$ | $l_4$ | $r$ | Масса, кг, не |
|---|---|---|---|---|---|---|---|---|---|---|---|---|---|---|---|
| 6112-0322 | | 12,50 | 3 | 24,1 | 99,0 | 10,00 | 2,5 | 6,5 | 50 | 63 | 26 | 20 | 16 | 5,0 | 0,13 |
| 6112-0323 | | | 4 | 31,6 | 124,0 | | 3,0 | | 63 | 80 | | | | | 0,32 |
| 6112-0324 | | 14,00 | 3 | 24,1 | 99,0 | 11,20 | 2,5 | | 50 | 63 | | 18 | 18 | 5,5 | 0,12 |
| 6112-0325 | | | 4 | 31,6 | 124,0 | | 3,0 | | 63 | 80 | | | | | 0,31 |
| 6112-0326 | | 16,00 | 3 | 24,1 | 99,0 | 12,50 | 2,5 | | 50 | 63 | 32 | 24 | 20 | 6,0 | 0,11 |
| 6112-0327 | | | 4 | 31,6 | 124,0 | | 3,0 | | 63 | 80 | | | | | 0,29 |
| 6112-0328 | | 18,00 | 3 | 24,1 | 99,0 | 14,00 | 2,5 | | 50 | 63 | 35 | 26 | 22 | 7,0 | 0,10 |
| 6112-0329 | | | 4 | 31,6 | 124,0 | | 3,0 | | 63 | 80 | | | | | 0,25 |
| 6112-0331 | | | 5 | 44,7 | 156,0 | | 4,0 | 10,0 | 80 | 103 | | | | | 0,79 |
| 6112-0332 | | 20,00 | 4 | 31,6 | 124,0 | 16,00 | 3,0 | 6,5 | 63 | 80 | | 25 | 25 | 8,0 | 0,24 |
| 6112-0333 | | | 5 | 44,7 | 156,0 | | 4,0 | 10,0 | 80 | 103 | | | | | 0,75 |
| 6112-0334 | | 22,40 | 4 | 31,6 | 124,0 | 18,00 | 3,0 | 6,5 | 63 | 80 | | 24 | 27 | 9,0 | 0,19 |
| 6112-0335 | | | 5 | 44,7 | 156,0 | | 4,0 | 10,0 | 80 | 103 | | | | | 0,70 |
| 6112-0336 | | 25,00 | 4 | 31,6 | 124,0 | 20,00 | 3,0 | 6,5 | 63 | 80 | | 23 | 30 | 10,0 | 0,15 |
| 6112-0337 | | | 5 | 44,7 | 156,0 | | 4,0 | 10,0 | 80 | 103 | | | | | 0,55 |
| 6112-0338 | | 28,00 | | | | 22,40 | | | | | 38 | 25 | 32 | 11,0 | 0,51 |
| 6112-0339 | | 31,50 | | | | 25,00 | | | | | 44 | 30 | 35 | 12,5 | 0,47 |
| 6112-0341 | | 35,50 | | | | 28,00 | | | | | | 28 | 39 | 14,0 | 0,41 |

Пример условного обозначения втулки размером $d$=3,15 мм и конусом Морзе 1:

*Втулка 6112-0301 ГОСТ 21828—76*

3. Материал — сталь марки 65Г по ГОСТ 1050—74.

4. Размеры конусов Морзе — по ГОСТ 2847—67. Степень точности конусов Морзе — АТ7 по ГОСТ 2848—75.

5. Параметр шероховатости поверхностей фасок по ГОСТ 2789—73 должен быть $Rz \leqslant 40$ мкм.

6. Покрытие — Хим. Окс. прм (обозначение покрытия — по ГОСТ 9791—68).

7. Маркировать: обозначение втулки и товарный знак предприятия-изготовителя. Допускается нанесение маркировки втулок на шлифованную поверхность конуса Морзе электрохимическим методом.

8. Остальные технические требования — по ГОСТ 17166—71 и ГОСТ 9523—67.

Редактор *В. П. Огурцов*
Технический редактор *В. Н. Солдатова*
Корректор *В. М. Смирнова*

Сдано в набор 26.05.76 Подп. в печ 13.07.76 0,5 п. л. Тир. 16000 Цена 3 коп.

Ордена «Знак Почета» Издательство стандартов. Москва. Д-557, Новопресненский пер., 3
Калужская типография стандартов, ул Московская, 256. Зак. 1468

**Изменение № 1 ГОСТ 21828—76 Втулки разрезные для инструмента с цилиндрическим хвостовиком и квадратом, диаметром от 3,15 до 35,5 мм. Конструкция и размеры**

**Постановлением Государственного комитета СССР по стандартам от 26.02.82 № 868 срок введения установлен**

**с 01.07.82**

Пункт 3 исключить.

*(Продолжение см. стр. 106)*

*(Продолжение изменения к ГОСТ 21828—76)*

Пункт 4. Заменить ссылку и обозначение: ГОСТ 2847—67 на СТ СЭВ 147—75, АТ7 на АТ6.

Пункт 6. Заменить ссылку: ГОСТ 9791—68 на ГОСТ 9.073—77.

(ИУС № 5 1982 г.)

gost.e-ecolog.ru