УДК 621.315.687.4:006.354 Группа Е77

ГОСУДАРСТВЕННЫЙ СТАНДАРТ СОЮЗА ССР

НАКОНЕЧНИКИ КАБЕЛЬНЫЕ ФЛАЖКОВЫЕ С ОТКРЫТЫМ ХВОСТОВИКОМ, ЗАКРЕПЛЯЕМЫЕ НА ЖИЛАХ И ИЗОЛЯЦИИ ПРОВОДОВ

Конструкция и размеры

Flag cable terminals, with open tail, attached to conductor core and insulations. Construction and sizes

ГОСТ 22002.14—76*

ОКП 34 4968

Постановлением Государственного комитета стандартов Совета Министров СССР от 20 июля 1976 г. № 1748 срок действия установлен

с 01.07 1978 г.

Проверен в 1981 г. Постановлением Госстандарта от 29.01.82 № 375 срок действия продлен

до 01.01 1988 г.

Несоблюдение стандарта преследуется по закону

1. Настоящий стандарт распространяется на кабельные штампованные флажковые наконечники с открытым хвостовиком, закрепляемые на жилах и изоляции проводов и кабелей сечением от 0,35 до 10 мм², кроме проводов и кабелей по ГОСТ 6598—73.

2. Кабельные наконечники изготовляют следующих исполнений:

Л — левые;

П — правые;

Н — с прямой изоляционной частью хвостовика;

Х — со скошенной изоляционной частью хвостовика.

В условном обозначении наконечников, изготовляемых для продукции предприятия-изготовителя, исполнения *Н* и *Х* не указывают.

3. Исполнения, конструкция и размеры кабельных наконечников должны соответствовать указанным на черт. 1 и 2 (исполнение *Н*), черт. 3 и 4 (исполнение *Х*) и в табл. 1 и 2.

1—3. (Измененная редакция, Изм. № 1).

4. Кабельные наконечники должны изготовляться из медной ленты марки ЛММ по ГОСТ 434—78 и из латунного полутвердого проката марки Л63 повышенной (при штамповке в виде цепи) и нормальной точности по ГОСТ 2208 –75 и ГОСТ 931 –78.

Издание официальное Перепечатка воспрещена

★

* *Переиздание апрель 1982 г. с Изменением № 1, утвержденным в январе 1982 г. Пост. № 377 от 29.01.82 (ИУС № 4—1982 г.)*

gost.e-ecolog.ru

Рис. 1

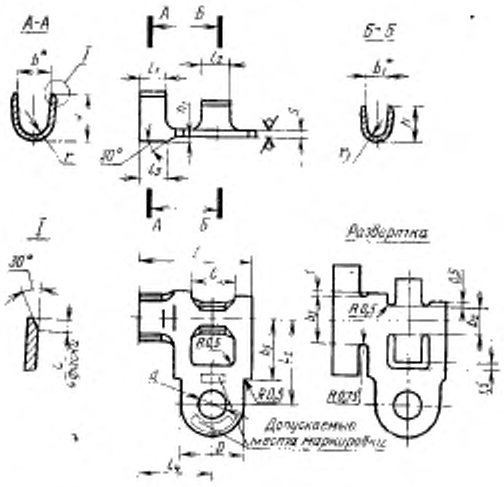

Рис. 2
Остальное - см. рис. 1

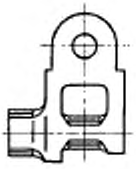

Rz 80
(V)

Рис. 3
Остальное - см. рис. 1
Развертка

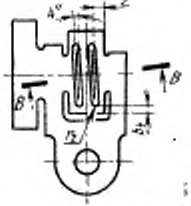

В-В повернуто

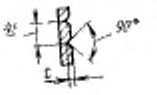

Рис. 4
Остальное - см. рис. 2 и 3



• Размеры обеспечиваются инструментом.

Черт. 1

Рис. 1

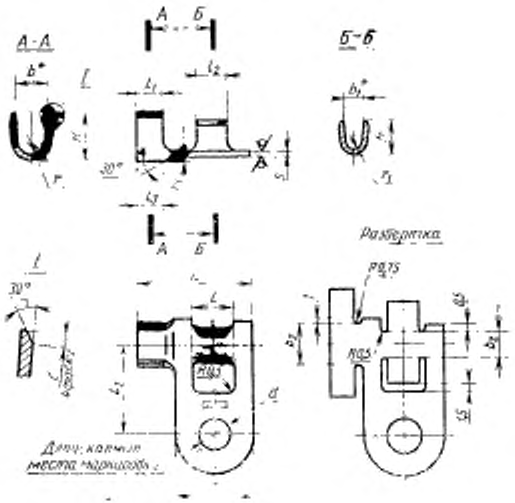

Рис. 2
Остальное см. рис. 1

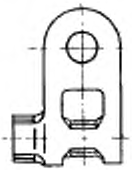

Рис. 3
Остальное см. рис. 1
Развертка

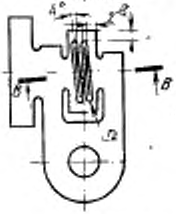

В-В повернуто

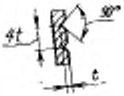

Рис. 4
Остальное см. рис. 2 и 3

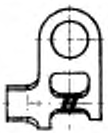

* Размеры обеспечиваются инструментом.

Черт. 2

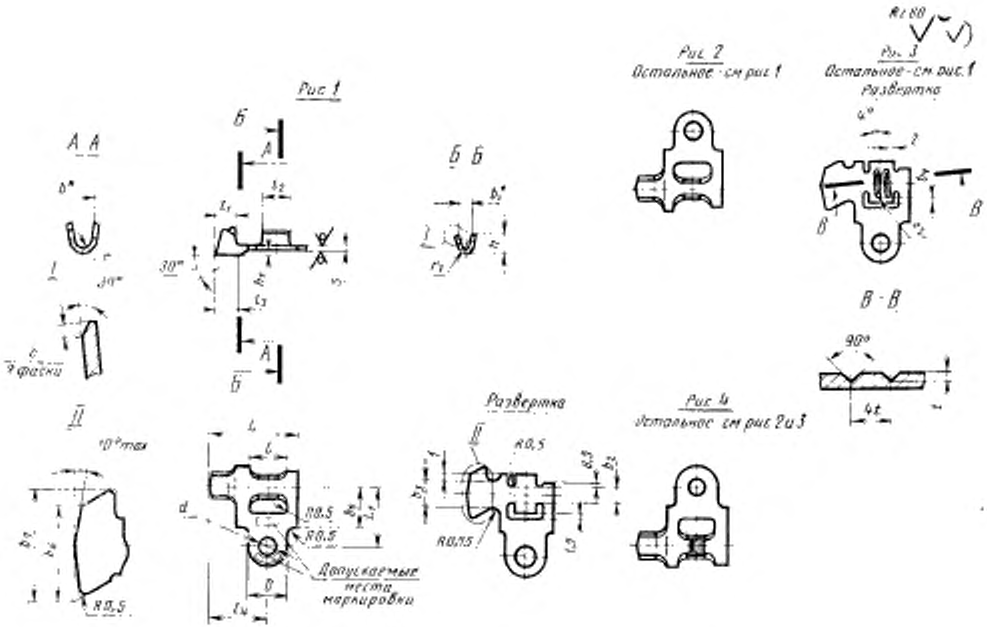

* Размеры обеспечиваются инструментом.

Черт. 3

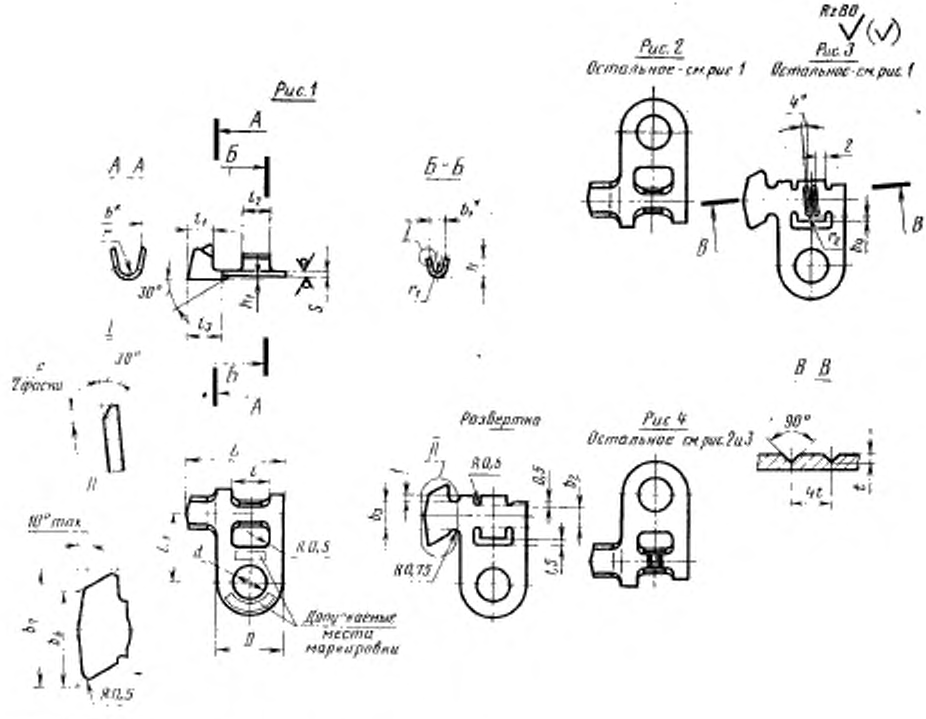

* Размеры обеспечиваются инструментом.

Черт. 4

Размеры в мм

Таблица 1

Номинальное значение электрического сопротивления, мкОм	Черт. Рис.	Исполнение	Диаметр контактного стержня D	d Номин.	d Пред. откл.	b	b_1	b_2	b_3	b_4	b_5	b_6	b_7	L	L_1	l	l_1	l_2	l_3	l_4
0,5	Черт. 1 и 3 Рис. 1	П	3	3,2	$H12$	3,2	1,6	2,5			6	6,5	8	13,5	9	6	3	4	4	9
			4	4,3	$H12^{(+0,12)}$															
	Черт. 1 и 3 Рис. 2	Л	3	3,2	$H12$															
			4	4,3	$H12^{(+0,12)}$															
1	Черт. 1 и 3 Рис. 1	П	3	3,2	$H12$	4,5	2	3	4		6	8	10	14				4		9,5
			4	4,3	$H12^{(+0,12)}$															
	Черт. 2 и 4 Рис. 1		5	10	$H12$									15	10					—
	Черт. 1 и 3 Рис. 2	Л	3	3,2	$H12$									14	9					9,5
			4	4,3	$H12^{(+0,12)}$															
	Черт. 2 и 4 Рис. 2		5	10	$H12$										10					—
2,5	Черт. 1 и 3 Рис. 1	П	3	3,2	$H12$	5,4	2,8	4	6		8	11	14	15	11	7	3,5	5	5	10
			4	4,3	$H12^{(+0,12)}$										12					
			5	10	$H12$									17	13,5					—
			6	12	$H12^{(+0,15)}$									20	14,5					
			8	15	8,4															
	Черт. 1 и 3 Рис. 2	Л	3	3,2	$H12$									15	11					10
			4	4,3	$H12^{(+0,12)}$						8				12			5		
			5	10	$H12$									17	13,5					—
	Черт. 2 и 4 Рис. 2		6	12	$H12^{(+0,15)}$									20	14,5					
			8	15	8,4															

Размеры в мм

Номинальное сечение кабельного наконечника, мм²	Диаметр контактного стержня	H	h	h_1	r	r_1	r_2	s		c	l	Расчетная масса 1000 шт., кг*	
								Латунь	Медь			Латунь	Медь
0,5	3	4,5	3	0,5±0,2	1,4	0,6	—	0,5	0,5	0,3	—	0,6	0,6
	4												
1	3	6			2	0,8						0,7	0,7
	4											0,7	0,7
	5											0,8	0,8
	3											0,7	0,7
	4											0,7	0,7
	5											0,8	0,8
2,5	3	8	4,5	0,8±0,2	2,4	1,2		1,0	0,8	0,5		1,7	1,4
	4											1,9	1,6
	5											2,1	1,8
	6											2,5	2,0
	8											3,1	2,5
	3											1,7	1,4
	4											1,9	1,6
	5											2,1	1,8
	6											2,5	2,0
	8											3,1	2,5

* Для справок.

Таблица 2

Размеры в мм

Номинальное сечение кабельного наконечника, мм²	Черт. Рис.	Исполнение	Диаметр контактного стержня	D	d		b	b_1	b_2	b_3	b_4	b_5	b_6	b_7	L	L_1	l	l_1	l_2	l_3	l_4
					Номин.	Пред. откл.															
6	Черт. 1 и 3 Рис. 3	П	4	8	4,3	$H12^{(+0,12)}$	6,7	4,4	6	8	1,5	10	14,5	18	16,5	14	7	5	5	6	11,5
	Черт. 2 и 4 Рис. 3		5	10	5,3	$H12$															
			6	12	6,4	$H12^{(+0,15)}$									18,5	16,5					
			8	15	8,4										21,5	17,5					
	Черт. 1 и 3 Рис. 4	Л	4	8	4,3	$H12^{(+0,12)}$						10			16,5	14					11,5
	Черт. 2 и 4 Рис. 4		5	10	5,3	$H12$															
			6	12	6,4	$H12^{(+0,15)}$									18,5	16,5					
			8	15	8,4										21,5	17,5					
10	Черт. 2 и 4 Рис. 3	П	5	10	5,3	$H12$	9,4	5,5	7	12	2		22	27	17,5	18,5	7	6	5	7	
			6	12	6,4	$H12^{(+0,15)}$									19,5						
			8	15	8,4										22,5	19,5					
			10	18	10,5	$H12$									25,5						
	Черт. 2 и 4 Рис. 4	Л	5	10	5,3										17,5	18,5					
			6	12	6,4	$H12^{(+0,15)}$									19,5						
			8	15	8,4										22,5	19,5					
			10	18	10,5	$H12$									25,5						

Размеры в мм

Номинальное сечение кабельного наконечника, мм²	Диаметр контактного стержня	H	h	h_1	r	r_1	r_2	x		c	t	Расчетная масса 1000 шт., кг*	
								Латунь	Медь			Латунь	Медь
6	4	9,5	7	1±0,2	3	2	0,3	1,2	1	0,5	0,3	3,1	2,7
	5											3,5	3,0
	6											4,0	3,4
	8											4,8	4,2
	4											3,1	2,7
	5											3,5	3,0
	6											4,0	3,4
	8											4,8	4,2
10	5	12	8,5		4,2	2,6						4,5	3,9
	6											5,1	4,4
	8											6,0	5,2
	10											6,8	5,8
	5											4,5	3,9
	6											5,1	4,4
	8											6,0	5,2
	10											6,8	5,8

* Для справок.

Допускается изготовление кабельных наконечников из латуни марок Л68 и Л70.

5. В технически обоснованных случаях допускается размеры H, r, b_6 и b_7 устанавливать в технологической документации, утвержденной в установленном порядке.

6. Технические требования — по ГОСТ 23981—80. Общие требования к конструкции — по ГОСТ 22002.6—82.

5, 6. (Измененная редакция, Изм. № 1).

Изменение № 2 ГОСТ 22002.14—76 Наконечники кабельные флажковые с открытым хвостовиком, закрепляемые на жилах и изоляции проводов. Конструкция и размеры

Постановлением Государственного комитета СССР по стандартам от 18.12.85 № 4141 срок введения установлен

с 01.01.88

Заменить код: ОКП 34 4968 на ОКП 34 4981, 34 4982.

Пункт 1. Заменить слова: «на жилах и изоляции проводов и кабелей» на «на медных многопроволочных жилах и изоляции проводов и кабелей»;

дополнить абзацем: «Стандарт не распространяется на кабельные наконечники для автотракторного, мотоциклетного и велосипедного электрооборудования, а также для щеток электрических машин».

Пункт 2. Последний абзац исключить.

Пункт 3. Чертежи 1—4. Рис. 1. Размер s дополнить знаком: *;

размеры h_1, l_3 дополнить знаком: **; заменить размеры b* на b**, b_1* на b_1**;

сноску * изложить в новой редакции; дополнить сноской**:

(Продолжение см. с. 176)

(Продолжение изменения к ГОСТ 22002.14—76)

«* Размер для справок.

** Размеры обеспечиваются инструментом».

Таблицы 1, 2. Наименование графы *H* дополнить словами: «не более»; заменить значения l_3: 4 на 3; 5 на 3,5; 6 на 5; 7 на 6.

Таблица 1. Заменить значения h_1: 0,5±0,2 на 0,5±0,07; 0,8±0,2 на 0,8±±0,07.

Пункт 4 исключить.

Стандарт дополнить словами: «Примеры условных обозначений

Кабельный наконечник номинального сечения 2,5 мм², предназначенный для присоединения опрессовкой, под контактный стержень диаметром 4 мм, исполнений Л и Н, изготовленный из латуни, с покрытием шифра 05:

Наконечник 2,5—4—Л—ЛТ—05 ГОСТ 22002.14—76

То же, исполнений Л и Х, предназначенный для присоединения без предварительной опрессовки:

Наконечник П 2,5—4—ЛХ · ЛТ—05 ГОСТ 22002.14—76».

(ИУС № 3 1986 г.)

Изменение № 3 ГОСТ 22002.14—76 Наконечники кабельные флажковые с открытым хвостовиком, закрепляемые на жилах и изоляции проводов. Конструкция и размеры

Утверждено и введено в действие Постановлением Государственного комитета СССР по стандартам от 29.06.87 № 2809

Дата введения 01.01.88

Пункт 1. Заменить слова: «по ГОСТ 6598—73» на «для подвижного состава рельсового транспорта и троллейбусов».

Пункт 5 после слов «устанавливать в» дополнить словами: «нормативно-технический или».

Пункт 6. Исключить слова: «Технические требования — по ГОСТ 23981—80».

Пункт 3. Таблицы 1, 2. Наименование графы *h* дополнить словами: «(Пред. откл. по *h* 15)».

(ИУС № 11 1987 г.)

СОДЕРЖАНИЕ

ГОСТ 22002.2—76 Наконечники кабельные глухие отогнутые с закрытым хвостовиком, закрепляемые на жилах проводов. Конструкция и размеры 3

ГОСТ 22002.3—76 Наконечники кабельные вилочные с закрытым хвостовиком, закрепляемые на жилах проводов. Конструкция и размеры 8

ГОСТ 22002.4—76 Наконечники кабельные крючкообразные с закрытым хвостовиком, закрепляемые на жилах проводов. Конструкция и размеры 12

ГОСТ 22002.5—76 Наконечники кабельные штифтовые с закрытым хвостовиком, закрепляемые на жилах проводов. Конструкция и размеры 17

ГОСТ 22002.7—76 Наконечники кабельные глухие с открытым хвостовиком, закрепляемые на жилах и изоляции проводов. Конструкция и размеры 20

ГОСТ 22002.8—76 Наконечники кабельные вилочные с открытым хвостовиком, закрепляемые на жилах проводов. Конструкция и размеры 31

ГОСТ 22002.9—76 Наконечники кабельные вилочные с открытым хвостовиком, закрепляемые на жилах и изоляции проводов. Конструкция и размеры 34

ГОСТ 22002.10—76 Наконечники кабельные крючкообразные с открытым хвостовиком, закрепляемые на жилах проводов. Конструкция и размеры 40

ГОСТ 22002.11—76 Наконечники кабельные крючкообразные с открытым хвостовиком, закрепляемые на жилах и изоляции проводов. Конструкция и размеры 44

ГОСТ 22002.12—76 Наконечники кабельные штифтовые с открытым хвостовиком, закрепляемые на жилах проводов. Конструкция и размеры 52

ГОСТ 22002.13—76 Наконечники кабельные штифтовые с открытым хвостовиком, закрепляемые на жилах и изоляции проводов. Конструкция и размеры 55

ГОСТ 22002.14—76 Наконечники кабельные флажковые с открытым хвостовиком, закрепляемые на жилах и изоляции проводов. Конструкция и размеры 61

НАКОНЕЧНИКИ КАБЕЛЬНЫЕ

Редактор *Р. Г. Говердовская*
Технический редактор *В. Н. Прусакова*
Корректор *Л. И. Пономарева*

gost.e-ecolog.ru

Сдано в наб. 21.05.82 Подп. к печ. 18.10.82 4,5 п. л. 4,10 уч.-изд. л. Тир. 8000 Цена 20 коп.

Ордена «Знак Почета» Издательство стандартов, 123557, Москва, Новопресненский пер., 3
Тип. «Московский печатник». Москва, Лялин пер., 6. Зак. 742