ГОСУДАРСТВЕННЫЙ СТАНДАРТ
СОЮЗА ССР

ГЕРМЕТИКИ

МЕТОД ОПРЕДЕЛЕНИЯ УСЛОВНОЙ ПРОЧНОСТИ, ОТНОСИТЕЛЬНОГО УДЛИНЕНИЯ В МОМЕНТ РАЗРЫВА И ОТНОСИТЕЛЬНОГО ОСТАТОЧНОГО УДЛИНЕНИЯ ПОСЛЕ РАЗРЫВА

ГОСТ 21751—76

Издание официальное

gost.e-ecolog.ru

ХДК 62-762 [illegible] Группа [illegible]

ГОСУДАРСТВЕННЫЙ СТАНДАРТ СОЮЗА ССР

ГЕРМЕТИКИ

Метод определения условия прочности, [illegible] и [illegible] разрыва и [illegible] деформации после разрыва

ГОСТ 21751—76*

[illegible]

[illegible]

Постановлением Государственного комитета стандартов Совета Министров СССР от 27 апреля 1976 г. № 949 срок введения установлен

с 01.04.76 г.

Проверен в 1982 г. Постановлением Госстандарта от 14.07.82 № 2638 срок действия продлен

до 01.01.88 г.

Изменение стандарта приглашается по заказу

[illegible]

(Изменение редакции. Изм. № 1)

1. МЕТОД ОТБОРА ОБРАЗЦОВ

1.1. [illegible]

1.2. [illegible]

1.3. [illegible]

[illegible]

Формат оформления | Переплетение экспериментов

[illegible]

© Издательство стандартов, 1983

Тип 1

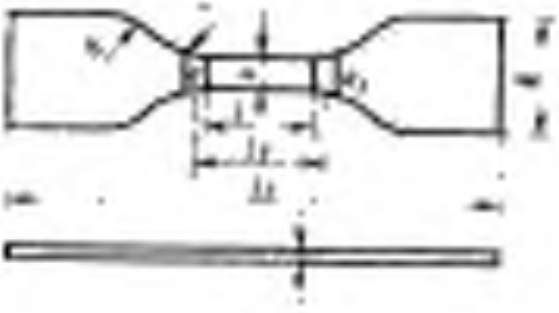

Рис. 1

Типы 2 и 3

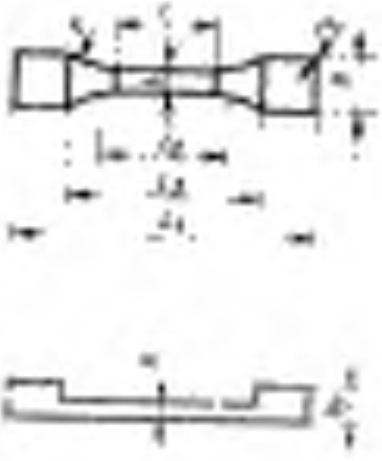

Рис. 2

Т. 2 п. 1

Размеры	Тип, [illegible]		
	[illegible]	[illegible]	[illegible]
Общая длина L, не менее	[illegible]	[illegible]	[illegible]
Ширина [illegible]	[illegible]	[illegible]	[illegible]
Длина [illegible]	[illegible]	[illegible]	[illegible]

Продолжение табл. 1

1.4. Общие технические требования к изделиям должны соответствовать требованиям настоящего стандарта.

1.5. Для изделий, предназначенных для экспорта, дополнительные требования устанавливают по согласованию с потребителем.

2. АППАРАТУРА

2.1. Для проведения испытаний применяют аппаратуру, обеспечивающую требуемые режимы испытаний, указанные в настоящем стандарте.

Форма и план заготовки рекордной кромки ножа для вырубки образцов. Тип 1

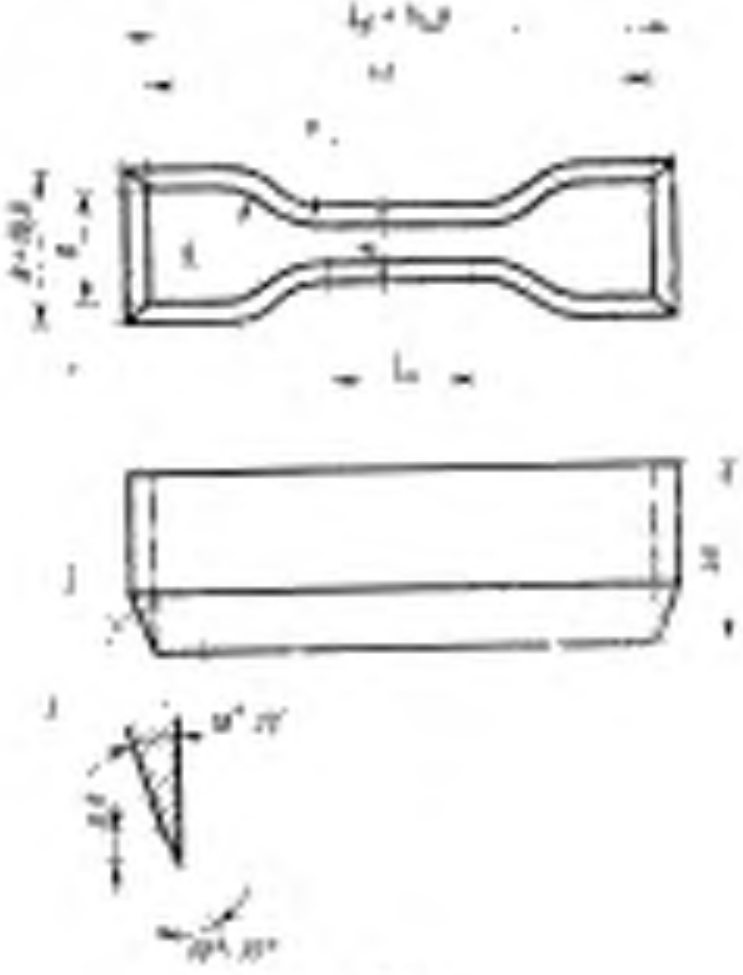

Черт. 1

Форма [illegible] для [illegible] образцов [illegible] 1 и 2

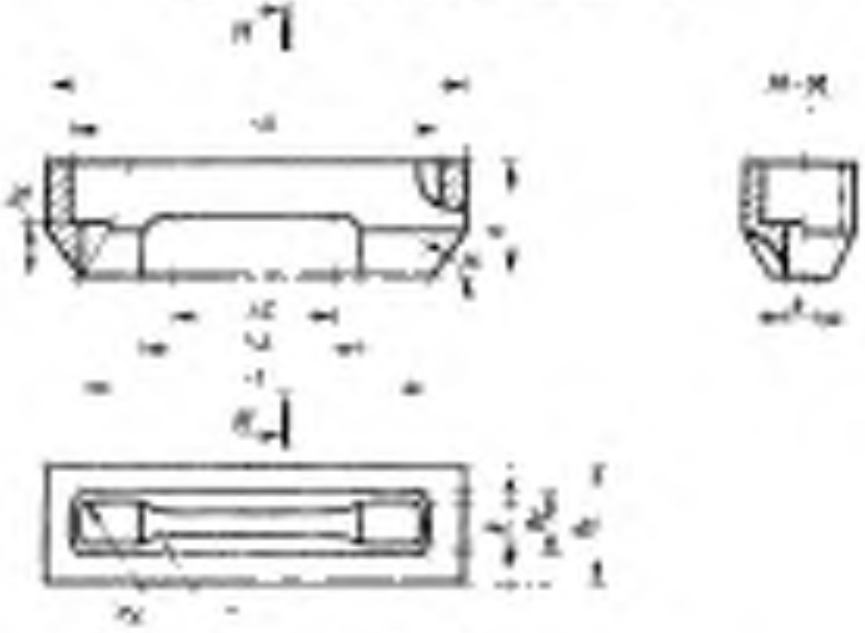

Фиг. 4

Таблица [illegible]

[illegible]	[illegible]		
		[illegible]	[illegible]
[illegible]	[illegible]	[illegible]	[illegible]
[illegible]		[illegible]	[illegible]
[illegible]	[illegible]	[illegible]	[illegible]
[illegible]		[illegible]	[illegible]
[illegible]		[illegible]	[illegible]
[illegible]	[illegible]	[illegible]	[illegible]
[illegible]		[illegible]	[illegible]
[illegible]		[illegible]	[illegible]

Продолжение табл. 1

Наименование	Значение для климатических районов по ГОСТ 15150		
Д	[illegible]	[illegible]	[illegible]
Е	[illegible]	[illegible]	[illegible]
Ж	[illegible]	[illegible]	[illegible]
З	[illegible]	[illegible]	[illegible]
И	[illegible]	[illegible]	[illegible]
К	[illegible]	[illegible]	[illegible]
Л	[illegible]	[illegible]	[illegible]
М	[illegible]	[illegible]	[illegible]
Н	[illegible]	[illegible]	[illegible]
П	[illegible]	[illegible]	[illegible]

2.6. Устойчивость [illegible] должна соответствовать [illegible] ГОСТ 30515 (раздел 2).

2.7. Выключатели должны [illegible] должны соответствовать [illegible] ГОСТ 30515 (раздел 3).

2.8. [illegible] должны соответствовать [illegible] ГОСТ 30515 (раздел 4).

2.9. [illegible] должны соответствовать [illegible] ГОСТ 30515 (раздел 5).

2.10. [illegible] должны соответствовать [illegible] ГОСТ 30515 (раздел 6).

2.11. [illegible] должны соответствовать [illegible] ГОСТ 30515 (раздел 7).

2.12. [illegible] должны соответствовать [illegible] ГОСТ 30515 (раздел 8).

2.13. [illegible] должны соответствовать [illegible] ГОСТ 30515 (раздел 9).

2.14. [illegible] должны соответствовать [illegible] ГОСТ 30515 (раздел 10).

2.15. [illegible] должны соответствовать [illegible] ГОСТ 30515 (раздел 11).

2.16. [illegible] должны соответствовать [illegible] ГОСТ 30515 (раздел 12).

2.17. [illegible] должны соответствовать [illegible] ГОСТ 30515 (раздел 13).

2.18. [illegible] должны соответствовать [illegible] ГОСТ 30515 (раздел 14).

2.19. [illegible] должны соответствовать [illegible] ГОСТ 30515 (раздел 15).

2.20. [illegible] должны соответствовать [illegible] ГОСТ 30515 (раздел 16).

2.21. [illegible] должны соответствовать [illegible] ГОСТ 30515 (раздел 17).

2.22. [illegible] должны соответствовать [illegible] ГОСТ 30515 (раздел 18).

2.23. [illegible] должны соответствовать [illegible] ГОСТ 30515 (раздел 19).

2.24. [illegible] должны соответствовать [illegible] ГОСТ 30515 (раздел 20).

2.25. [illegible] должны соответствовать [illegible] ГОСТ 30515 (раздел 21).

2.26. [illegible] должны соответствовать [illegible] ГОСТ 30515 (раздел 22).

2.27. [illegible] должны соответствовать [illegible] ГОСТ 30515 (раздел 23).

2.28. [illegible] должны соответствовать [illegible] ГОСТ 30515 (раздел 24).

2.29. [illegible] должны соответствовать [illegible] ГОСТ 30515 (раздел 25).

2.30. [illegible] должны соответствовать [illegible] ГОСТ 30515 (раздел 26).

2.31. [illegible] должны соответствовать [illegible] ГОСТ 30515 (раздел 27).

2.32. [illegible] должны соответствовать [illegible] ГОСТ 30515 (раздел 28).

2.33. [illegible] должны соответствовать [illegible] ГОСТ 30515 (раздел 29).

2.34. [illegible] должны соответствовать [illegible] ГОСТ 30515 (раздел 30).

2.35. [illegible] должны соответствовать [illegible] ГОСТ 30515 (раздел 31).

2.36. [illegible] должны соответствовать [illegible] ГОСТ 30515 (раздел 32).

2.37. [illegible] должны соответствовать [illegible] ГОСТ 30515 (раздел 33).

2.38. [illegible] должны соответствовать [illegible] ГОСТ 30515 (раздел 34).

2.39. [illegible] должны соответствовать [illegible] ГОСТ 30515 (раздел 35).

2.40. [illegible] должны соответствовать [illegible] ГОСТ 30515 (раздел 36).

2.41. [illegible] должны соответствовать [illegible] ГОСТ 30515 (раздел 37).

2.42. [illegible] должны соответствовать [illegible] ГОСТ 30515 (раздел 38).

2.43. [illegible] должны соответствовать [illegible] ГОСТ 30515 (раздел 39).

2.44. [illegible] должны соответствовать [illegible] ГОСТ 30515 (раздел 40).

2.45. [illegible] должны соответствовать [illegible] ГОСТ 30515 (раздел 41).

2.46. [illegible] должны соответствовать [illegible] ГОСТ 30515 (раздел 42).

2.47. [illegible] должны соответствовать [illegible] ГОСТ 30515 (раздел 43).

2.48. [illegible] должны соответствовать [illegible] ГОСТ 30515 (раздел 44).

2.49. [illegible] должны соответствовать [illegible] ГОСТ 30515 (раздел 45).

2.50. [illegible] должны соответствовать [illegible] ГОСТ 30515 (раздел 46).

2.51. [illegible] должны соответствовать [illegible] ГОСТ 30515 (раздел 47).

2.52. [illegible] должны соответствовать [illegible] ГОСТ 30515 (раздел 48).

2.53. [illegible] должны соответствовать [illegible] ГОСТ 30515 (раздел 49).

2.54. [illegible] должны соответствовать [illegible] ГОСТ 30515 (раздел 50).

2.55. [illegible] должны соответствовать [illegible] ГОСТ 30515 (раздел 51).

2.56. [illegible] должны соответствовать [illegible] ГОСТ 30515 (раздел 52).

2.57. [illegible] должны соответствовать [illegible] ГОСТ 30515 (раздел 53).

2.58. [illegible] должны соответствовать [illegible] ГОСТ 30515 (раздел 54).

2.59. [illegible] должны соответствовать [illegible] ГОСТ 30515 (раздел 55).

2.60. [illegible] должны соответствовать [illegible] ГОСТ 30515 (раздел 56).

2.61. [illegible] должны соответствовать [illegible] ГОСТ 30515 (раздел 57).

2.62. [illegible] должны соответствовать [illegible] ГОСТ 30515 (раздел 58).

2.63. [illegible] должны соответствовать [illegible] ГОСТ 30515 (раздел 59).

2.64. [illegible] должны соответствовать [illegible] ГОСТ 30515 (раздел 60).

2.65. [illegible] должны соответствовать [illegible] ГОСТ 30515 (раздел 61).

2.66. [illegible] должны соответствовать [illegible] ГОСТ 30515 (раздел 62).

2.67. [illegible] должны соответствовать [illegible] ГОСТ 30515 (раздел 63).

2.68. [illegible] должны соответствовать [illegible] ГОСТ 30515 (раздел 64).

2.69. [illegible] должны соответствовать [illegible] ГОСТ 30515 (раздел 65).

2.70. [illegible] должны соответствовать [illegible] ГОСТ 30515 (раздел 66).

2.71. [illegible] должны соответствовать [illegible] ГОСТ 30515 (раздел 67).

2.72. [illegible] должны соответствовать [illegible] ГОСТ 30515 (раздел 68).

2.73. [illegible] должны соответствовать [illegible] ГОСТ 30515 (раздел 69).

2.74. [illegible] должны соответствовать [illegible] ГОСТ 30515 (раздел 70).

2.75. [illegible] должны соответствовать [illegible] ГОСТ 30515 (раздел 71).

2.76. [illegible] должны соответствовать [illegible] ГОСТ 30515 (раздел 72).

2.77. [illegible] должны соответствовать [illegible] ГОСТ 30515 (раздел 73).

2.78. [illegible] должны соответствовать [illegible] ГОСТ 30515 (раздел 74).

2.79. [illegible] должны соответствовать [illegible] ГОСТ 30515 (раздел 75).

2.80. [illegible] должны соответствовать [illegible] ГОСТ 30515 (раздел 76).

2.81. [illegible] должны соответствовать [illegible] ГОСТ 30515 (раздел 77).

2.82. [illegible] должны соответствовать [illegible] ГОСТ 30515 (раздел 78).

2.83. [illegible] должны соответствовать [illegible] ГОСТ 30515 (раздел 79).

2.84. [illegible] должны соответствовать [illegible] ГОСТ 30515 (раздел 80).

2.85. [illegible] должны соответствовать [illegible] ГОСТ 30515 (раздел 81).

2.86. [illegible] должны соответствовать [illegible] ГОСТ 30515 (раздел 82).

2.87. [illegible] должны соответствовать [illegible] ГОСТ 30515 (раздел 83).

2.88. [illegible] должны соответствовать [illegible] ГОСТ 30515 (раздел 84).

2.89. [illegible] должны соответствовать [illegible] ГОСТ 30515 (раздел 85).

2.90. [illegible] должны соответствовать [illegible] ГОСТ 30515 (раздел 86).

2.91. [illegible] должны соответствовать [illegible] ГОСТ 30515 (раздел 87).

2.92. [illegible] должны соответствовать [illegible] ГОСТ 30515 (раздел 88).

2.93. [illegible] должны соответствовать [illegible] ГОСТ 30515 (раздел 89).

2.94. [illegible] должны соответствовать [illegible] ГОСТ 30515 (раздел 90).

2.95. [illegible] должны соответствовать [illegible] ГОСТ 30515 (раздел 91).

2.96. [illegible] должны соответствовать [illegible] ГОСТ 30515 (раздел 92).

2.97. [illegible] должны соответствовать [illegible] ГОСТ 30515 (раздел 93).

2.98. [illegible] должны соответствовать [illegible] ГОСТ 30515 (раздел 94).

2.99. [illegible] должны соответствовать [illegible] ГОСТ 30515 (раздел 95).

2.100. [illegible] должны соответствовать [illegible] ГОСТ 30515 (раздел 96).

2.101. [illegible] должны соответствовать [illegible] ГОСТ 30515 (раздел 97).

2.102. [illegible] должны соответствовать [illegible] ГОСТ 30515 (раздел 98).

2.103. [illegible] должны соответствовать [illegible] ГОСТ 30515 (раздел

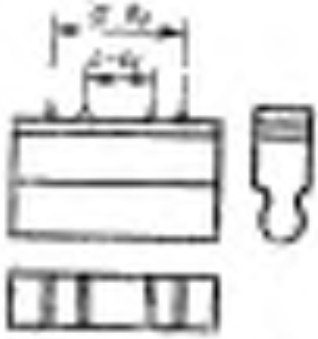

[illegible]

Черт. 3.

3. ПОДГОТОВКА К ИСПЫТАНИЯМ

3.1. Измеряют толщину образца в рабочем участке [illegible]

3.2. [illegible]

3.3. [illegible]

(Измененная редакция, Изм. № 1).

3.4. [illegible]

3.5. Образцы [illegible]

3.6. Образцы [illegible]

(Измененная редакция, Изм. № 1).

4. ПРОВЕДЕНИЕ ИСПЫТАНИЯ

4.1. Образец [illegible]

Образец [illegible]

При работе [illegible]

gost.e-ecolog.ru