УДК 621.778.073 : 669.018.25 : 006.354 Группа В56

ГОСУДАРСТВЕННЫЙ СТАНДАРТ СОЮЗА ССР

ВОЛОКИ-ЗАГОТОВКИ ИЗ ТВЕРДЫХ СПЕЧЕННЫХ СПЛАВОВ ДЛЯ ВОЛОЧЕНИЯ ШЕСТИГРАННЫХ ПРУТКОВ

Формы и размеры

Die blanks of sintered hardmetals for drawing hexagonal rods. Shape and dimensions

ГОСТ 5426—76*

Взамен ГОСТ 5426—66

ОКП 19 8400

Постановлением Государственного комитета стандартов Совета Министров СССР от 5 февраля 1976 г. № 344 срок введения установлен

с 01.01.78

Несоблюдение стандарта преследуется по закону

1. Настоящий стандарт распространяется на волоки-заготовки из твердых спеченных сплавов для волочения шестигранных прутков из черных и цветных металлов.

2. Форма и размеры волок-заготовок должны соответствовать указанным на чертеже и в таблице.

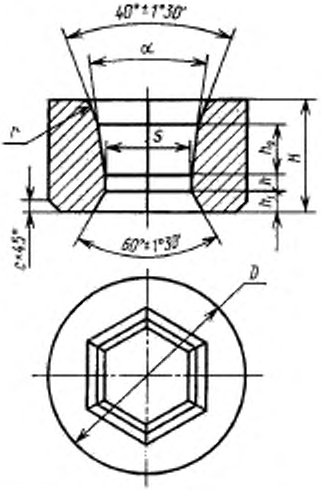

Издание официальное **Перепечатка воспрещена**

* *Переиздание (июль 1988 г.) с Изменением № 1, утвержденным в августе 1982 г. (ИУС 12—82)*

gost.e-ecolog.ru

Размеры в мм

Обозначение волок-заготовок	Применяемость	S		D		H		h	h_1	h_2	r	c	α		Масса, г (для сплава плотностью 14,6 г/см³), не более
		Номин.	Пред. откл.	Номин.	Пред. откл.	Номин.	Пред. откл.						Номин.	Пред. откл.	
1980-0301		2,9	−0,35	30	±0,7	21	±0,7	1,5	2,0	10,5	3	1,5	16°	±1°	207
1980-0302		3,9													204
1980-0303		4,4													202
1980 0304		4,9													200
1980-0305		5,4													198
1980-0306		5,9						2,0							197
1980-0307		6,9	−0,45	30	±0,7	21	±0,7	3,0	3,0	11,5	3	1,5	16	±1	195
1980-0308		7,9													191
1980-0309		8,9													185
1980-0311		9,9													179
1980-0312		10,9	−0,50	35		25		3,5		13,5	4	2,0			173
1980-0313		11,9													286
1980-0314		12,9													276
1980-0315		13,9													266
1980-0316		14,9													256
1980-0317		15,9		45	±1,0		±0,7	4,0		13,0					475
1980 0318		16,9													463
1980-0319		17,9													451
1980-0321		18,9													438
1980-0322		19,9	−0,80	50		28		5,0	4,0	14,0	5				626
1980-0323		20,9													610
1980-0324		21,9													593
1980-0325		23,9													557

Размеры в мм

Продолжение

Обозначение волок-заготовок	Примечание	S		D		H		h	h_1	h_2	r	c	a		Масса, г (для сплава плотностью 14,6 г/см³), не более
		Номин.	Пред. откл.	Номин.	Пред. откл.	Номин.	Пред. откл.						Номин.	Пред. откл.	
1980-0326		24,9	−0,80	50	±1,0	28	±0,7	5,0	4,0	14,0	5	2,0	16	±1	538
1980-0327		25,9													519
1980-0328		26,9		60	±1,2	30	±1,0	6,0	4,5			2,5	18		906
1980-0329		27,9													883
1980-0331		29,8													853
1980-0332		31,8	−0,90												787
1980-0333		33,8		65		35	±1,5		5,0	16,0					1079
1980-0334		35,8													1012
1980-0335		37,6													948
1980-0336		39,6		80				7,0			6				1744
1980-0337		40,6													1718
1980 0338		41,6													1680
1980-0339		44,6	−1,50	90	±1,5	40	±2,0								2501
1980-0341		45,6													2451
1980-0342		47,6													2348
1980-0343		49,6													2242
1980-0344		52,6		110	±2,0										3908
1980-0345		54,6													3791
1980-0346		55,6													3731
1980-0347		59,6													3481
1980-0348		62,6													3283
1980-0349		64,6													3146

Пример условного обозначения волока-заготовки из сплава ВК8 с номинальным размером $S=15{,}9$ мм:

Волок-заготовка 1980-0317 ВК8 ГОСТ 5426—76

3. В местах перехода выходного конуса на торец волок-заготовок допускаются скругления радиусом равным линейному размеру фаски.

4. Допускается скругление ребер шестигранника радиусом не более 1,5 мм.

5. Волоки-заготовки должны изготавливаться из твердых спеченых сплавов марок ВК6, ВК8, ВК10 по ГОСТ 3882-74.

Волоки-заготовки 1980-0336÷1980-0349 допускается изготавливать из сплава ВК15. Плотность твердого сплава для названных волок-заготовок должна быть в пределах:

ВК6 — 14,8÷15,2 г/см^3,
ВК8 — 14,7÷15,1 г/см^3,
ВК10 — 14,4÷14,9 г/см^3,
ВК15 — 13,9÷14,6 г/см^3.

6. Технические требования, правила приемки, методы испытания и контроля — по ГОСТ 2330—76.

7. Маркировка и упаковка, транспортирование и хранение — по ГОСТ 19106—73.

Редактор *Н. В. Бобкова*
Технический редактор *В. Н. Прусакова*
Корректор *Т. И. Кононенко*

gost.e-ecolog.ru

Сдано в набор 09.08.88 Подп. в печ. 21.10.88 1,25 усл. п. л. 1,25 усл. кр.отт. 0,95 уч.-изд. л.
Тир. 4 000 Цена 5 коп.

Ордена «Знак Почета» Издательство стандартов, 123840, Москва, ГСП, Новопресненский пер., 3
Тип. «Московский печатник», Москва, Лялин пер., 6. Зак. 2697