УДК 678.5.073.057.74-2:006.354 Группа Г21

ГОСУДАРСТВЕННЫЙ СТАНДАРТ СОЮЗА ССР

# ВТУЛКИ ЦЕНТРАЛЬНЫЕ ПРЕСС-ФОРМ ДЛЯ ЛИТЬЯ ТЕРМОПЛАСТОВ ПОД ДАВЛЕНИЕМ

**Конструкция и размеры**

Central bushings of injection moulds.
Design and dimensions

**ГОСТ 22078—76***

**Взамен МН 5166—63**

ОКП 39 6370

**Постановлением Государственного комитета стандартов Совета Министров СССР от 25 августа 1976 г. № 2010 срок введения установлен**

**с 01.07.77**

**Проверен в 1982 г.**

**Несоблюдение стандарта преследуется по закону**

1. Конструкция и размеры центральных втулок должны соответствовать указанным на чертеже и в таблице.

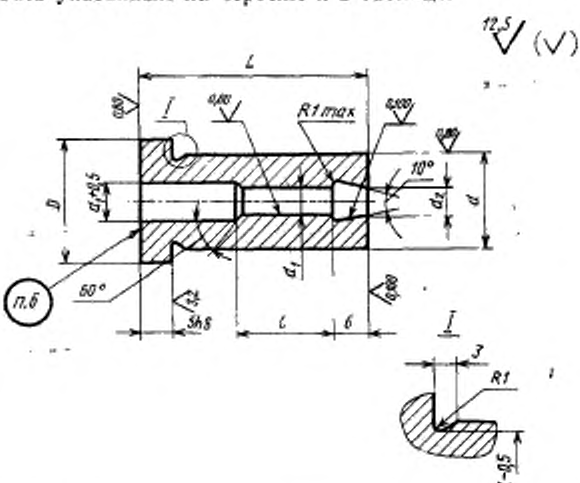


**Издание официальное** **Перепечатка воспрещена**

★

* *Переиздание (октябрь 1986 г.) с Изменениями № 1, 2, утвержденными в мае 1982 г., декабре 1985 г. (ИУС № 9 82, 4—86).*

gost.e-ecolog.ru

Размеры, мм

| Обозначение втулки | Применяемость | $L$ (пред. откл. по h5) | $D$ | $d$ (пред. откл. по n6) | $d_1$ (пред. откл. по H7) | $d_2$ | $l$ | Масса, кг, не более |
|---|---|---|---|---|---|---|---|---|
| 0602-0521 | | 22 | 20 | 16 | 6 | 7 | 10 | 0,033 |
| 0602-0522 | | 25 | | | | | | 0,037 |
| 0602-0523 | | 33 | | | | | | 0,047 |
| 0602-0524 | | 36 | | | | | | 0,051 |
| 0602-0525 | | 42 | | | | | | 0,059 |
| 0602-0526 | | 45 | | | | | | 0,063 |
| 0602-0527 | | 53 | | | | | | 0,073 |
| 0602-0528 | | 56 | | | | | | 0,077 |
| 0602-0529 | | 21 | 25 | 20 | 8 | 9 | 15 | 0,049 |
| 0602-0531 | | 25 | | | | | 12 | 0,057 |
| 0602-0532 | | 32 | | | | | | 0,071 |
| 0602-0533 | | 36 | | | | | | 0,079 |
| 0602-0534 | | 41 | | | | | | 0,089 |
| 0602-0535 | | 45 | | | | | | 0,097 |
| 0602-0536 | | 52 | | | | | | 0,101 |
| 0602-0537 | | 56 | | | | | | 0,109 |
| 0602-0538 | | 71 | | | | | | 0,162 |
| 0602-0539 | | 75 | | | | | | 0,169 |
| 0602-0541 | | 30 | 32 | 25 | 10 | 11 | 16 | 0,107 |
| 0602-0542 | | 36 | | | | | | 0,126 |
| 0602-0543 | | 39 | | | | | | 0,035 |
| 0602-0544 | | 45 | | | | | | 0,154 |
| 0602-0545 | | 50 | | | | | | 0,170 |
| 0602-0546 | | 56 | | | | | | 0,189 |
| 0602-0547 | | 69 | | | | | | 0,230 |
| 0602-0548 | | 75 | | | | | | 0,249 |

Пример условного обозначения центральной втулки размерами $L=22$ мм и $D=20$ мм:

*Втулка 0602-0521 ГОСТ 22078—76*

2. Материал — сталь марки У8А по ГОСТ 1435—74.

3. Твердость — 49,5 . . . 53 HRC$_э$.

4. Неуказанные предельные отклонения размеров: отверстий — по H14, валов — по h14, прочих — по $\pm \frac{IT14}{2}$.

3—4. **(Измененная редакция, Изм. № 1).**

5. Технические условия — по ГОСТ 22082—76.

6. Маркировать: обозначение центральной втулки и товарный знак предприятия-изготовителя.

7. Примеры установки центральных втулок указаны в рекомендуемом приложении.

---

*ПРИЛОЖЕНИЕ*
*Рекомендуемое*

## ПРИМЕРЫ УСТАНОВКИ ЦЕНТРАЛЬНЫХ ВТУЛОК

*Исполнение 1*

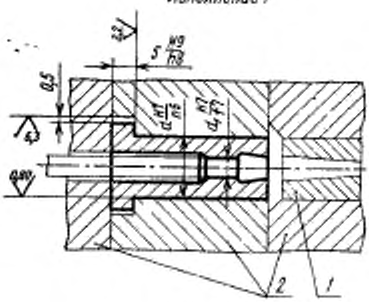


*Исполнение 2*

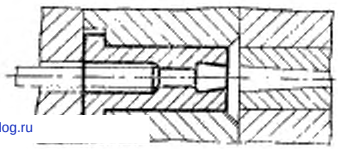

*1*—втулка по ГОСТ 22077—76; *2*—плиты-заготовки по ГОСТ 22085—76

gost.e-ecolog.ru