ГОСТ 24252—80

МЕЖГОСУДАРСТВЕННЫЙ СТАНДАРТ

# ПЛАСТИНЫ РЕЖУЩИЕ СМЕННЫЕ МНОГОГРАННЫЕ ТВЕРДОСПЛАВНЫЕ КВАДРАТНОЙ ФОРМЫ С ЗАДНИМ УГЛОМ И СТРУЖКОЛОМАЮЩИМИ КАНАВКАМИ

## КОНСТРУКЦИЯ И РАЗМЕРЫ

Издание официальное

Москва
Стандартинформ
2006

gost.e-ecolog.ru

Группа В56

МЕЖГОСУДАРСТВЕННЫЙ СТАНДАРТ

# ПЛАСТИНЫ РЕЖУЩИЕ СМЕННЫЕ МНОГОГРАННЫЕ ТВЕРДОСПЛАВНЫЕ КВАДРАТНОЙ ФОРМЫ С ЗАДНИМ УГЛОМ И СТРУЖКОЛОМАЮЩИМИ КАНАВКАМИ

**Конструкция и размеры**

**ГОСТ 24252—80**

Square throw-away (indexable) carbide cutting inserts with end-clearance angle and chip-breaking flutes. Design and dimensions

МКС 25.100
77.160
ОКП 19 6000

**Дата введения 01.01.82**

Требования настоящего стандарта являются обязательными.
**(Введен дополнительно, Изм. № 2).**

1. Конструкция и размеры пластин должны соответствовать указанным на чертеже и в таблице.

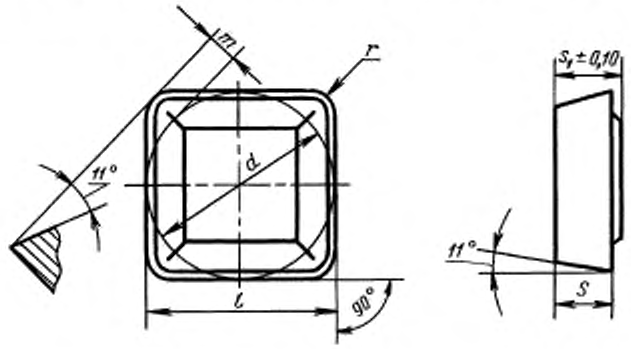


мм

| Обозначение пластин классов допусков | | | | | | $l=d$ | $s$ | $s_1$ | $r$ | $m$ |
|---|---|---|---|---|---|---|---|---|---|---|
| M | | | G | | | | | | | |
| цифровое | буквенно-цифровое | Привязанность* | цифровое | буквенно-цифровое | Привязанность* | | | | | |
| 03322—090304 | SPMR-090304 | | 03332—090304 | SPGR-090304 | | 9,525 | 3,18 | 3,44 | 0,4 | 1,808 |
| 03322—090308 | SPMR-090308 | | 03332—090308 | SPGR-090308 | | | | 3,52 | 0,8 | 1,644 |
| 03322—120304 | SPMR-120304 | | 03332—120304 | SPGR-120304 | | 12,700 | | 3,44 | 0,4 | 2,465 |
| 03322—120308 | SPMR-120308 | | 03332—120308 | SPGR-120308 | | | | 3,62 | 0,8 | 2,301 |
| 03322—120312 | SPMR-120312 | | 03332—120312 | SPGR-120312 | | | | | 1,2 | 2,137 |

* См. приложение 3.

Пример условного обозначения при заказе пластины из твердого сплава марки ВК6, класса допуска G, с длиной режущей кромки $l$ = 9,5 мм, радиусом $r$ = 0,4 мм:

*19 6524 0440 090304*

**(Измененная редакция, Изм. № 1).**

2. Форма и размеры стружколомающих канавок указаны в приложении 1.
3. Ориентировочная масса пластин указана в приложении 2.
4. Система обозначений пластин — по ГОСТ 19042.
5. Технические требования — по ГОСТ 19086.
6. Применяемые марки сплавов указаны в приложении 3.

**(Введен дополнительно, Изм. № 2).**

*ПРИЛОЖЕНИЕ 1*
*Рекомендуемое*

Форма и размеры стружколомающих канавок на передней поверхности пластин указаны на черт. 1, 2 и в таблице.

**Форма 1 для пластин 03332—090304; 03332—120304; 03322—090304; 03322—120304**

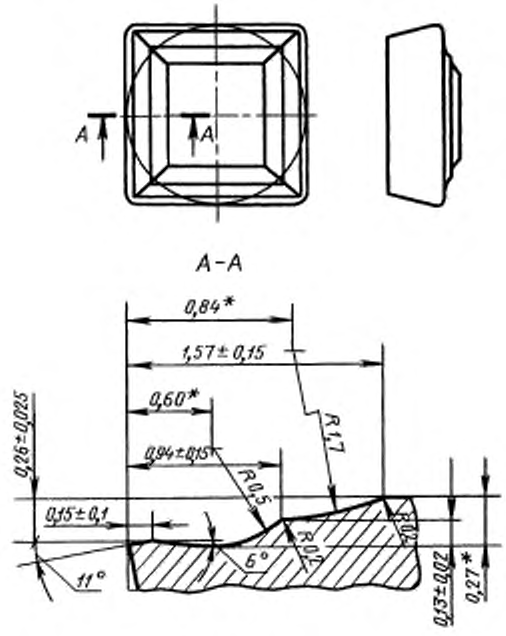


Черт. 1

* Размеры для справок.

**Форма 2**

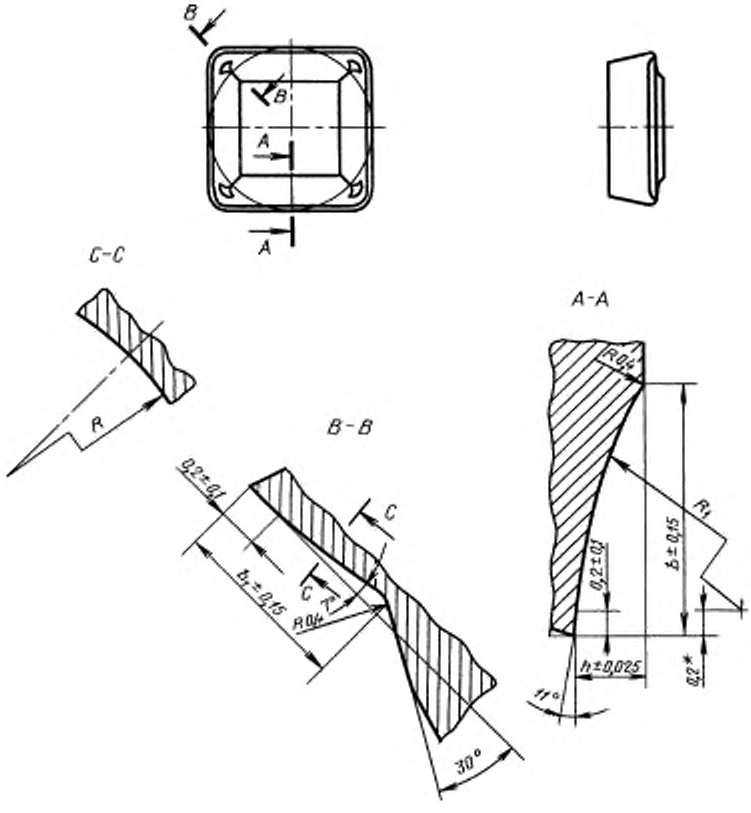


* Размер для справок.

Черт. 2

мм

| Цифровое обозначение пластин | $b$ | $b_2$ | $R$ | $R_1$ | $h$ |
|---|---|---|---|---|---|
| 03322—090308<br>03322—090308 | 1,5 | 0,9 | 4,3 | 3,0 | 0,34 |
| 03322—120308<br>03322—120308 | 1,8 | | | 3,5 | 0,44 |
| 03322—120312<br>03322—120312 | | 1,0 | 6,5 | | |

*ПРИЛОЖЕНИЕ 2*
*Справочное*

| Цифровое обозначение пластин | Ориентировочная масса пластин, г | | | | | |
|---|---|---|---|---|---|---|
| | из твердого сплава марок | | | | | из безвольфрамового сплава марки ТН20 |
| | ВК6 | ВК8 | Т5К10 | Т14К8 | Т15К6 | |
| 03322—090304<br>03332—090304 | 3,92 | 3,86 | 3,39 | 3,07 | 3,02 | 1,53 |
| 03322—090308<br>03332—090308 | 3,99 | 3,93 | 3,44 | 3,12 | 3,07 | 1,55 |
| 03322—120304<br>03332—120304 | 7,21 | 7,11 | 6,23 | 5,65 | 5,55 | 2,80 |
| 03322—120308<br>03332—120308 | 7,40 | 7,31 | 6,40 | 5,81 | 5,71 | 2,90 |
| 03322—120312<br>03332—120312 | 7,38 | 7,29 | 6,38 | 5,79 | 5,69 | 2,89 |

*ПРИЛОЖЕНИЕ 2.* **(Измененная редакция, Изм. № 2).**

*ПРИЛОЖЕНИЕ 3*
*Рекомендуемое*

**Применяемые марки сплавов пластин**

| Цифровое обозначение пластин | Основное применение | Дополнительное применение | Применение по специальному заказу |
|---|---|---|---|
| 03322—090304 | № 7 | — | № 3, № 4, № 5, № 6, № 8 |
| 03332—090304 | — | | № 3, № 4, № 5, № 6, № 7, № 8 |
| 03322—090308<br>03332—090308 | | — | № 3, № 4, № 5, № 6, № 7, № 8 |
| 03322—120304 | № 3 | № 7 | № 4, № 5, № 6, № 8 |
| 03332—120304 | — | — | № 3, № 4, № 5, № 6, № 7, № 8 |
| 03322—120308<br>03332—120308 | | | № 3, № 4, № 5, № 6, № 7, № 8 |
| 03322—120312<br>03332—120312 | | | |

№ 3 — ВК6; № 4 — ВК8; № 5 — Т5К10; № 6 — Т14К8; № 7 — Т15К6; № 8 — ТН20.

*ПРИЛОЖЕНИЕ 4*
*Справочное*

**Применение пластин**

| $d$ | Задний угол $\alpha_n$ | Пластины классов допусков G, M | | | | |
|---|---|---|---|---|---|---|
| | | Со стружколомающими канавками на передней поверхности ($R$) | | | | |
| | | Обозначение | Радиус при вершине $r_\varepsilon$ | | | |
| | | | 0,4 | 0,8 | 1,2 | 1,6 |
| 9,525 | 11° | SPGR 0903 | +++ | +++ | ++ | ++ |
| | | SPMR 0903 | + | + | ++ | ++ |
| 12,7 | | SPGR 1203 | +++ | +++ | +++ | ++ |
| | | SPMR 1203 | + | + | + | ++ |
| 15.875 | | SPGR 1504 | ++ | ++ | ++ | ++ |
| | | SPMR 1504 | ++ | ++ | ++ | ++ |
| 19,05 | | SPGR 1904 | ++ | ++ | ++ | ++ |
| | | SPMR 1904 | ++ | ++ | ++ | ++ |

Примечание. + — пластины основного применения, стандартизованные.
++ — пластины ограниченного применения, нестандартизованные.
+++ — пластины, не рекомендуемые для применения.

*ПРИЛОЖЕНИЯ 3, 4.* **(Введены дополнительно, Изм. № 2).**

## ИНФОРМАЦИОННЫЕ ДАННЫЕ

**1. РАЗРАБОТАН И ВНЕСЕН Министерством цветной металлургии СССР**

**2. УТВЕРЖДЕН И ВВЕДЕН В ДЕЙСТВИЕ Постановлением Государственного комитета СССР по стандартам от 19.06.80 № 2914**

**3. В настоящий стандарт введен международный стандарт ИСО 883—85 «Пластины сменные твердосплавные (карбидные) с радиусами при вершине без крепежного отверстия. Размеры» в части пластин SPMR**

**4. ВВЕДЕН ВПЕРВЫЕ**

**5. ССЫЛОЧНЫЕ НОРМАТИВНО-ТЕХНИЧЕСКИЕ ДОКУМЕНТЫ**

| Обозначение НТД, на который дана ссылка | Номер пункта |
|---|---|
| ГОСТ 19042—80 | 4 |
| ГОСТ 19086—80 | 5 |

**6. Ограничение срока действия снято Постановлением Госстандарта от 29.12.90 № 3631**

**7. ИЗДАНИЕ с Изменениями № 1, 2, утвержденными в октябре 1984 г., декабре 1990 г. (ИУС 2—85, 4—91)**

gost.e-ecolog.ru