ГОСУДАРСТВЕННЫЙ СТАНДАРТ
СОЮЗА ССР

МАГНЕТО АВТОТРАКТОРНЫЕ С ФЛАНЦЕВЫМ КРЕПЛЕНИЕМ

ПРИСОЕДИНИТЕЛЬНЫЕ РАЗМЕРЫ

ГОСТ 2829—76

Издание официальное

ГОСУДАРСТВЕННЫЙ КОМИТЕТ СТАНДАРТОВ
СОВЕТА МИНИСТРОВ СССР
Москва

gost.e-ecolog.ru

РАЗРАБОТАН Научно-исследовательским институтом автомобильного, тракторного, мотоциклетного и велосипедного электрооборудования и приборов (НИИАвтоприбор)

Зам. директора **Кулеев Ю. А.**
Руководители темы: **Опарин И. М., Бадо Б. Е.**
Исполнители: **Швецов А. Г., Гришанина Р. П., Калинин Ю. Н.**

ВНЕСЕН Министерством автомобильной промышленности

Член Коллегии **Орлов И. В.**

ПОДГОТОВЛЕН К УТВЕРЖДЕНИЮ Всесоюзным научно-исследовательским институтом по нормализации в машиностроении (ВНИИНМАШ)

И. о. директора **Герасимов Н. Н.**

УТВЕРЖДЕН И ВВЕДЕН В ДЕЙСТВИЕ Постановлением Государственного комитета стандартов Совета Министров СССР от 15 января 1976 г. № 113

УДК 621.43.044.2.001.24(083.74) Группа Е62

ГОСУДАРСТВЕННЫЙ СТАНДАРТ СОЮЗА ССР

МАГНЕТО АВТОТРАКТОРНЫЕ С ФЛАНЦЕВЫМ КРЕПЛЕНИЕМ

Присоединительные размеры

Spigot-mounted magnetos for automobiles and tractors. Fixing dimensions

ГОСТ 2829—76

Взамен ГОСТ 2829—60

Постановлением Государственного комитета стандартов Совета Министров СССР от 15 января 1976 г. № 113 срок действия установлен

с 01.07.77
до 01.07.82

Несоблюдение стандарта преследуется по закону

1. Настоящий стандарт распространяется на автотракторные магнето с фланцевым креплением для двигателей внутреннего сгорания.

2. Присоединительные размеры магнето с присоединительными устройствами (пусковой ускоритель, автомат опережения зажигания и др.) должны соответствовать указанным на черт. 1, а без присоединительных устройств — на черт. 2.

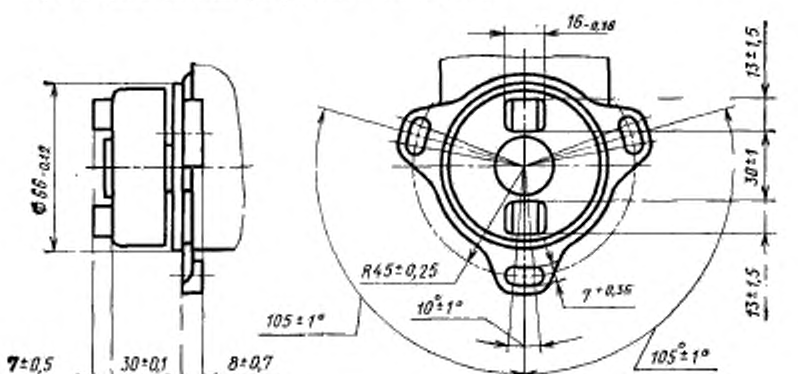

Черт. 1

Издание официальное Перепечатка воспрещена

©Издательство стандартов, 1976

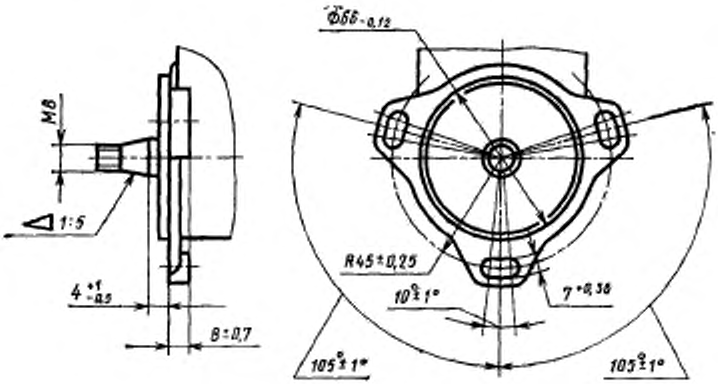

Черт. 2

Примечания:

1. По согласованию с потребителем (заказчиком) угол 10±1° может быть увеличен до 20±1°.

2. По согласованию с потребителем допускается изготовление магнето с двумя и четырьмя отверстиями во фланце; присоединительные размеры в этом случае должны устанавливаться в технических условиях.

Редактор *В. П. Огурцов*
Технический редактор *Л. Б. Семенова*
Корректор *И. Л. Хинщ*

gost.e-ecolog.ru

Сдано в наб. 27.01.76 Подп. в печ. 23.03.76 0,25 п. л. Тираж 8000 Цена 1 коп.

Ордена «Знак Почета» Издательство стандартов. Москва, Д-557, Новопресненский пер., 3
Тип. «Московский печатник». Москва, Лялин пер., 6. Зак. 343