УДК 678.5.073.057.74-216.8:006.354 Группа Г21

ГОСУДАРСТВЕННЫЙ СТАНДАРТ СОЮЗА ССР

ГОСТ 22065—76*

ПЛИТЫ-ЗАГОТОВКИ ПРЕСС-ФОРМ ДЛЯ ЛИТЬЯ ТЕРМОПЛАСТОВ ПОД ДАВЛЕНИЕМ

Конструкция и размеры

Plate-blanks of injection moulds.
Design and dimensions

Взамен МН 5159—63
МН 5160—63 в части
плит съема и матриц,
МН 5161—63,
МН 5165—63,
МН 5178—63

ОКП 39 6370

Постановлением Государственного комитета стандартов Совета Министров СССР от 25 августа 1976 г. № 2010 срок введения установлен с 01.07.77

Проверен в 1982 г.

Несоблюдение стандарта преследуется по закону

1. Настоящий стандарт распространяется на плиты-заготовки, применяемые для изготовления подвижных и неподвижных обойм, матриц, промежуточных плит и плит съема пресс-форм для литья термопластов под давлением.

2. Конструкция и размеры плит-заготовок должны соответствовать указанным на чертеже и в таблице.

(Измененная редакция, Изм. № 1, 2).

3. Материал — сталь марки Ст3 по ГОСТ 380—71 или 45 по ГОСТ 1050—74. Для стали 45 — 32 . . . 36,5 $HRC_э$.

4. Неуказанные предельные отклонения размеров: отверстий — по H14, валов — по h14, прочих — по $\pm \frac{IT14}{2}$.

5. Резьба — по ГОСТ 9150—81 и ГОСТ 24705—81. Поле допуска — по ГОСТ 16093—81.

2—5. **(Измененная редакция, Изм. № 1).**

6. Технические условия — по ГОСТ 22082—76.

7. Маркировать: обозначение плиты-заготовки и товарный знак предприятия-изготовителя.

Издание официальное Перепечатка воспрещена

☆

* *Переиздание (октябрь 1986 г.) с Изменениями № 1, 2, утвержденными в мае 1982 г., декабре 1985 г. (ИУС № 9—82, 4—86).*

gost.e-ecolog.ru

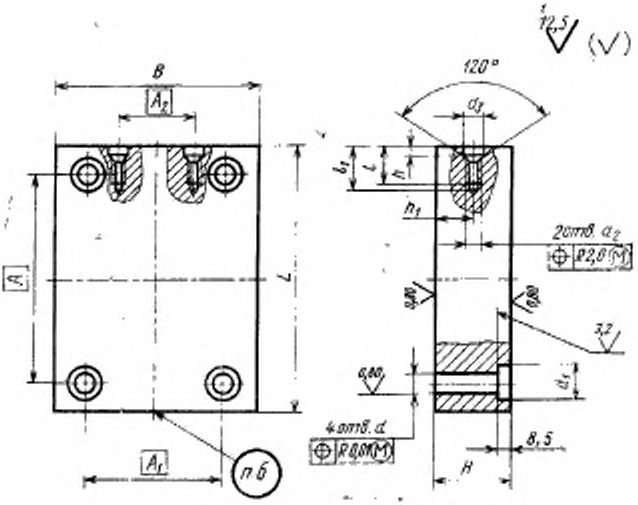
12,5
(√)
120°
B
A2
A
L
A1
п б
d3
b1
l
h
h1
2отв. d2
R2,0 (M)
0,80
0,80
3,2
0,80
d1
4отв. d
R0,8 (M)
8,5
H

Размеры, мм

Обозначение плиты-заготовки	Применяемость	L	B	H (пред. откл. по h6)	A	A_1	A_2	d (пред. откл. по H7)	d_1	d_2	d_3	h (пред. откл. по IT17 $\pm\frac{}{2}$)	h_1	l	l_1	Масса, кг, не более
0600-0151		160	125	25	125	95	50	20	26	M8—7H	13	5	11,0	20	21,7	3,49
0600-0152				36									18,0			5,10
0600-0153				45									22,5			6,41
0600-0154				56									28,0			8,02
0600-0155			160	25		125	63						11,0			4,55
0600-0156				36									18,0			6,64
0600-0157				45									22,5			8,34
0600-0158				56									28,0			10,43
0600-0159		180	140	26	140	105	50						11,0			4,49
0600-0161				36									18,0			6,54
0600-0162				45									22,5			8,22
0600-0163				56									28,0			10,28
0600-0164			180	25		140	63						11,0			5,85
0600-0165				36									18,0			8,52
0600-0166				45									22,5			10,71
0600-0167				56									28,0			13,38
0600-0168		200	160	25	160	120	63	25	34				11,0			5,61
0600-0169				36									18,0			8,19
0600-0171				45									22,5			10,30
0600-0172				56									28,0			12,88
0600-0173			200	25		160	80						11,0			7,13
0600-0174				36									18,0			10,40
0600-0175				45									22,5			13,07
0600-0176				56									28,0			16,33

Продолжение

Размеры, мм

Обозначение плиты-заготовки	Применяемость	L	B	H (пред. откл. по h6)	A	A_1	A_2	d (пред. откл. по H7)	d_1	d_2	d_3	h (пред. откл. по $\pm\frac{IT17}{2}$)	h_1	l	l_1	Масса, кг, не более
0600-0177		220	180	25	180	140	63	25	34	M8—7H	13	5	11,0	20	21,7	7,08
0600-0178				36									18,0			10,30
0600-0179				45									22,5			12,95
0600-0181				56									28,0			16,18
0600-0182			220	25		180	80						11,0			8,74
0600-0183				36									18,0			12,73
0600-0184				45									22,5			15,99
0600-0185				56									28,0			19,98
0600-0186		250	200	25	200	150							11,0			8,80
0600-0187				36									18,0			12,81
0600-0188				45									22,5			16,10
0600-0189				56									28,0			20,11
0600-0191			250	25		200	100						11,0			11,19
0600-0192				36									18,0			16,27
0600-0193				45									22,5			20,43
0600-0194				56									28,0			25,52
0600-0195		280	220	25	220	170	80	32	42				11,0			11,03
0600-0196				36									18,0			16,04
0600-0197				45									22,5			20,13
0600-0198				56									28,0			25,14
0600-0199			280	25		220	100						11,0			14,24
0600-0201				36									18,0			20,69
0600-0202				45									22,5			25,97
0600-0203				56									28,0			32,42

Размеры, мм

Продолжение

Обозначение плиты-заготовки	Применяемость	L	B	H (пред. откл. по h6)	A	A_1	A_2	d (пред. откл. по H7)	d_1	d_2	d_3	b (пред. откл. по $\pm\frac{IT17}{2}$)	h_1	l	l_1	Масса, кг, не более
0600-0204		320	250	25	250	190	100	32	42	M8—7H	13	5	11,0	20	21,7	14,56
0600-0205				36									18,0			21,17
0600-0206				45									22,5			26,56
0600-0207				56									28,0			33,15
0600-0208			320	25		250	125						11,0			18,88
0600-0209				36									18,0			27,39
0600-0211				45									22,5			34,35
0600-0212				56									28,0			42,80
0600-0213		360	280	36	280	210	100	40	50	M10—7H	15	6	18,0	25	27,0	26,44
0600-0214				45									22,5			33,16
0600-0215				56									28,0			41,38
0600-0216				75									37,5			55,57
0600-0217			360	36		280	125						18,0			34,44
0600-0218				45									22,5			43,19
0600-0219				56									28,0			53,87
0600-0221				75									37,5			72,34
0600-0222		400	320	36	320	240							18,0			34,04
0600-0223				45									22,5			42,67
0600-0224				56									28,0			53,22
0600-0225				75									37,5			71,44
0600-0226			400	36		320	160						18,0			42,94
0600-0227				45									22,5			53,82
0600-0228				56									28,0			67,12
0600-0229				75									37,5			90,08

Размеры, мм

Продолжение

Обозначение плиты-заготовки	Применяемость	L	B	H (пред. откл. по h6)	A	A_1	A_2	d (пред. откл. по H7)	d_1	d_2	d_3	k (пред. откл. по $\pm\frac{IT17}{2}$)	h_1	l	l_1	Масса, кг, не более
0600-0231		450	360	36	350	270	125	50	63	M12—7H	17	6	17,0	28	30,3	42,55
0600-0232				45									22,5			53,37
0600-0233				56									28,0			66,60
0600-0234				75									37,5			89,44
0600-0235			450	36		360							17,0			53,92
0600-0236				45									22,5			67,47
0600-0237				56									28,0			84,17
0600-0238				75									37,5			113,02
0600-0239		500	400	36	400	300	160						17,0			53,27
0600-0241				45									22,5			66,76
0600-0242				56									28,0			83,24
0600-0243				75									37,5			111,72
0600-0244			500	36		400				M16—7H	22	7	17,0	36	38,5	67,21
0600-0245				45									22,5			84,21
0600-0246				56									28,0			104,98
0600-0247				75									37,5			140,87

Пример условного обозначения плиты-заготовки размерами $L=160$ мм, $B=125$ мм и $H=25$ мм, из стали марки Ст3:

Плита-заготовка 0600—0151—Ст3 ГОСТ 22065—76.

То же, из стали марки 45:

Плита-заготовка 0600—0151—45 ГОСТ 22065—76.

gost.e-ecolog.ru