УДК 678.5.073.057.74:006.354 Группа Г21

ГОСУДАРСТВЕННЫЙ СТАНДАРТ СОЮЗА ССР

ПРЕСС-ФОРМЫ-ЗАГОТОВКИ С ПЛИТОЙ СЪЕМА И ПЛИТОЙ ВЫТАЛКИВАТЕЛЕЙ ДЛЯ ЛИТЬЯ ТЕРМОПЛАСТОВ ПОД ДАВЛЕНИЕМ

Конструкция и размеры

Injection mould bases with take-off and ejector plate.
Design and dimensions

ОКП 39 6370

ГОСТ 22064—76*

Взамен
МН 5159—63,
МН 5160—63 в части конструкции форм

Постановлением Государственного комитета стандартов Совета Министров СССР от 25 августа 1976 г. № 2010 срок введения установлен
Проверен в 1982 г.

с 01.07.77

Несоблюдение стандарта преследуется по закону

1. Конструкция и размеры пресс-форм-заготовок с плитой съема и плитой выталкивателей должны соответствовать указанным на чертеже и в табл. 1 и 2.

(Измененная редакция, Изм. № 1, 2).

2. Технические условия — по ГОСТ 22082—76.

3. Маркировать: обозначение пресс-формы-заготовки и товарный знак предприятия-изготовителя.

Издание официальное **Перепечатка воспрещена**

★

* *Переиздание (октябрь 1986 г.) с Изменениями № 1, 2, утвержденными в мае 1982 г., декабре 1985 г. (ИУС № 9—82, 4—86).*

gost.e-ecolog.ru

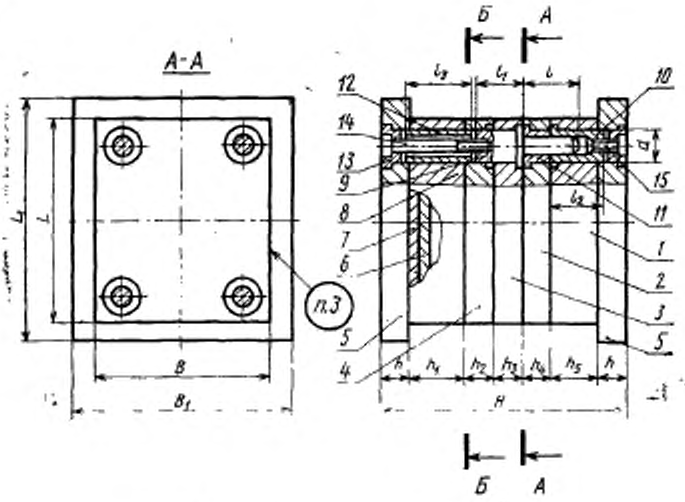

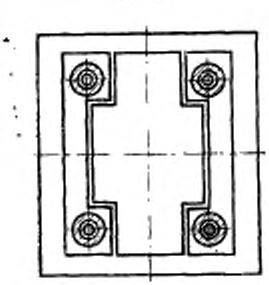

* Размеры для справок.

Таблица 1

Размеры, мм

Обозначение пресс-формы-заготовки	Применяемость	L	L_1	B	B_1	H	h	h_1	h_2	h_3	h_4	h_5	d	l	l_1	l_2	l_3	Масса, кг, не более
0606-1551		160	200	125	220	200	25	50	25	25	25	25	20	40	60	30	45	34,4
0606-1552						211					36			50				36,1
0606-1553						221		60			25	36				40	55	36,5
0606-1554						232					36			60				38,2
0606-1555				160		240		70			25	45			70	50		38,4
0606-1556						200		50				25		40	60	30	45	41,2
0606-1557						211					36			50				43,4
0606-1558						221		60			25	36				40	55	43,8
0606-1559						232					36			60				46,0
0606-1561						240		70			25	45			70	50		46,1
0606-1562		180		140		200		50				25		40	60	30	45	39,8
0606-1563						211					36			50				41,9
0606-1564						221		60			25	36				40	55	42,5
0606-1565						232					36			50				44,7
0606-1566						240		70			25	45			70	50		44,9
0606-1567				180	300	200		50				25		40	60	30	45	51,3

Продолжение табл. 1

Обозначение пресс-формы-заготовки	Применяемость	Размеры, мм																Масса, кг, не более
		L	L_1	B	B_1	H	h	h_1	h_2	h_3	h_4	h_5	d	l	l_1	l_2	l_3	
0606-1568		180	200	180	300	211	25	50	25	25	36	25	20	50	60	30	45	55,6
0606-1569						221		60			25	36				40	55	56,2
0606-1571						232					36			60				59,0
0606-1572						240		70				45			70	50		59,1
0606-1573		200		160		200		50			25	25	25	40	40	30	65	52,8
0606-1574						211					36			50				55,5
0606-1575						221		60			25	36				40	75	56,3
0606-1576						232					36			60				58,9
0606-1577						240		70			25	45				50	65	59,1
0606-1578				200		200		50				25		40		30		60,6
0606-1579						211					36			50				64,4
0606-1581						221		60			25	36				40	75	64,8
0606-1582						232					36			60				68,2
0606-1583						240		70			25	45				50	65	68,1
0606-1584		220	220	180		200		50			36	25		40		30		62,7
0606-1585						211								50				66,0

Продолжение табл. 1

Размеры, мм

Обозначение пресс-формы-заготовки	Применяемость	L	L_1	B	B_1	H	h	h_1	h_2	h_3	h_4	h_5	d	l	l_1	l_2	l_3	Масса, кг, не более
0606-1586		220	220	180	300	221	25	60	25	25	25	36	25	50	40	40	75	66,8
0606-1587						232					36			60				70,2
0606-1588						240		70			25	45				50	65	70,3
0606-1589				220		200		50				25		40		30		77,2
0606-1591						211					36			50				81,3
0606-1592						221		60			25	36				40	75	82,1
0606-1593						232					36			60				86,2
0606-1594						240		70			25	45				50	65	
0606-1595		250	250	200		232	25	60	25	36		36	32	50	50	40	75	87,0
0606-1596						243					36			60				91,2
0606-1597						251		70			25	45				50	85	91,7
0606-1598						262					36			70				96,0
0606-1599						272		80			25	56				60	95	97,2
0606-1601						283					36			80				101,5
0606-1602			320	250	330	232		60			25	36		50		40	75	115,1
0606-1603						243					36			60				120,5

Продолжение табл. 1

Размеры, мм

Обозначение пресс-формы-заготовки	Применяемость	L	L_1	B	B_1	H	h	h_1	h_2	h_3	h_4	h_5	d	l	l_1	l_2	l_3	Масса, кг, не более
0606-1604		250	320	250	320	251	25	70	25	36	25	45	32	60	50	50	85	120,7
0606-1605						262					36			70				126,1
0606-1606						272		80			25	56		60		60	95	127,4
0606-1607						283					36			80				132,7
0606-1608		280	280	220		232		60			25	36		50		40	75	103,3
0606-1609						243					36			60				108,5
0606-1611						251		70			25	45		50		50	85	109,0
0606-1612						262					36			70				114,3
0606-1613						272		80			25	56		60		60	95	115,6
0606-1614						283					36			80				120,9
0606-1615			450	280	450	232		60			25	36		50		40	75	172,0
0606-1616						243					36			60				178,7
0606-1617						251		70			25	45		50		50	85	178,9
0606-1618						262					36			70				185,6
0606-1619						272		80			25	56		60		60	95	187,0
0606-1621						283					36			80				193,7

Продолжение табл. 1

Обозначение пресс-формы-заготовки	Применяемость	Размеры, мм																Масса кг, не более
		L	L_1	B	B_1	H	h	h_1	h_2	h_3	h_4	h_5	d	l	l_1	l_2	l_3	
0606-1622		320	320	250	450	232	25	60	25	36	25	36	32	50	50	40	75	137,1
0606-1623						243					36			60				144,0
0606-1624						251		70			25	45				50	85	144,6
0606-1625						262					36			70				151,5
0606-1626						272		80			25	56				60	95	153,3
0606-1627						283					36			80				160,2
0606-1628			450	320		232		60			25	36		50		40	75	185,3
0606-1629						243					36			60				194,1
0606-1631						251		70			25	45				50	85	194,4
0606-1632						262					36			70				203,2
0606-1633						272		80			25	56				60	95	204,9
0606-1634						283					36			80				213,7
0606-1635		360	360	280		314	36		36	45	36	45	40	70		55	120	234,7
0606-1636						323					45			80				241,8
0606-1637						335		90			36	56				65	130	245,7
0606-1638						344					45			90				252,8

Продолжение табл. 1

Размеры, мм

Обозначение пресс-формы-заготовки	Применимость	L	L_1	B	B_1	H	h	h_1	h_2	h_3	h_4	h_5	d	l	l_1	l_2	l_3	Масса, кг, не более
0606-1639		360	360	280	450	374	36	110	36	36	36	75	40	90	70	80	130	265,5
0606-1641						383					45			100				272,6
0606-1642			450	360		314		80			36	45		70	50	55	120	320,0
0606-1643						323					45			80				329,1
0606-1644						335		90			36	56				65	130	333,5
0606-1645						344					45			90				342,6
0606-1646						374		110			36	75			70	80		357,6
0606-1647						383					45			100				366,6
0606-1648		400	400	320		314		80			36	45		70	50	55	120	301,8
0606-1649						323					45			80				310,8
0606-1651						355		90			36	56				65	130	315,9
0606-1652						344					45			90				324,9
0606-1653						374		110			36	75			70	80		341,1
0606-1654						383					45			100				350,1
0606-1655			600	400	600	314		80			36	45		70	50	55	120	460,3
0606-1656						323					45			80				471,6

Продолжение табл. 1

Обозначение пресс-формы-заготовки	Применяемость	Размеры, мм																Масса, кг, не более
		L	L_1	B	B_1	H	h	h_1	h_2	h_3	h_4	h_5	d	l	l_1	l_2	l_3	
0606-1657		400	600	400	600	335	36	90	36	45	36	56	40	80	50	65	130	477,1
0606-1658						344					45			90				488,4
0606-1659						374		110			36	75			70	80		507,1
0606-1661						383					45			100				518,3
0606-1662		450	450	360	450	341	45	80	45	45	36	45	50	70	60	60	120	415,8
0606-1663						350					45			80				427,2
0606-1664						362		90			36	56				70	130	435,8
0606-1665						371					45			90				467,2
0606-1666						401		110			26	75				80	150	467,4
0606-1667						410					45			100				478,8
0606-1668			600	450	600	341		80			36	45		70		60	120	591,3
0606-1669						350					45			80				605,4
0606-1671						362		90			36	56				70	130	614,7
0606-1672						371					45			90				629,0
0606-1673						401		110			36	75				80	150	652,3
0606-1674						410					45			100				666,5

Продолжение табл. 1

Размеры, мм

Обозначение пресс-формы-заготовки	Применяемость	L	L_1	B	B_1	H	h	h_1	h_2	h_3	h_4	h_5	d	l	l_1	l_2	l_3	Масса, кг, не более
0606-1675		500	500	400	600	341	45	80	45	45	36	45	50	70	60	60	120	533,4
0606-1676						350					45			80				547,5
0606-1677						362		90			36	56				70	130	557,6
0606-1678						371					45			90				571,7
0606-1679						401		110			36	75				80	150	596,6
0606-1681						410					45			100				637,7
0606-1682			600	500		341		80			36	45		70		60	120	673,4
0606-1683						350					45			80				691,0
0606-1684						362		90			36	56				70	130	702,0
0606-1685						371					45			90				719,5
0606-1686						401		110			36	75				80	150	745,3
0606-1687						410					45			100				765,9

Пример условного обозначения пресс-формы-заготовки размерами $L=160$ мм, $B=125$ мм и $H=200$ мм:

Пресс-форма-заготовка 0606—1551 ГОСТ 22064—76

Таблица 2

Обозначение пресс-формы-заготовки	Поз. 1 Плита-заготовка для неподвижной обоймы	Поз. 2 Плита-заготовка для плиты съема	Поз. 3 Плита-заготовка для подвижной обоймы	Поз. 4 Плита-заготовка для промежуточной обоймы	Поз. 5 Плита-заготовка крепления	Поз. 6 Плита-заготовка выталкивателей	Поз. 7 Плита-заготовка опорная	Поз. 8 Стойка
	ГОСТ 22065—76				ГОСТ 22066—76 Кол. 2	ГОСТ 22067—76 Кол. 1	ГОСТ 22069—76 Кол. 1	ГОСТ 22071—75 Кол. 2
	Кол. 1	Кол. 1	Кол. 1	Кол. 1				
	Обозначения							
0606-1551	0600-0151	0600-0151	0600-0151	0600-0151	0602-0251	0603-0261	0603-0321	0603-0381
0606-1552		0600-0152						
0606-1553	0600-0152	0600-0151						0603-0382
0606-1554		0600-0152						
0606-1555	0600-0153	0600-0151						0603-0383
0606-1556	0600-0155	0600-0155	0600-0155	0600-0155	0602-0252	0603-0262	0603-0322	0603-0381
0606-1557		0600-0156						
0606-1558	0600-0156	0600-0155						0603-0382
0606-1559		0600-0156						
0606-1561	0600-0157	0600-0155						0603-0383
0606-1562	0600-0159	0600-0159	0600-0159	0600-0159	0602-0253	0603-0263	0603-0323	0603-0385
0606-1563		0600-0161						
0606-1564	0600-0161	0600-0159						0603-0386
0606-1565		0600-0161						
0606-1566	0600-0162	0600-0159						0603-0387

Продолжение табл. 2

Обозначение пресс-формы-заготовки	Поз. 9 Колонка ГОСТ 22072—76 Кол. 4	Поз. 10 Втулка ГОСТ 22073—76 Кол. 4	Поз. 11 Втулка ГОСТ 22074—77 Кол. 4	Поз. 12 Втулка ГОСТ 22075—76 Кол. 4	Поз. 13 Шайба ГОСТ 22076—76 Кол. 4	Поз. 14 Винт ГОСТ 11738—84 Кол. 8	Поз. 15 Винт ГОСТ 11738—84 Кол. 4
	Обозначения						
0606-1551	0602-0304	0602-0361	0602-0401	0602-0422	0602-0351	М8—8×70.88.05	М8—8×20.88.05
0606-1552	0602-0307		0602-0402				
0606-1553		0602-0362	0602-0401	0602-0423		М8—8×80.88.05	
0606-1554	0602-0309		0602-0402				
0606-1555	0602-0311	0602-0363	0602-0401	0602-0422		М8—8×70.88.05	
0606-1556	0602-0304	0602-0361					
0606-1557	0602-0307		0602-0402				
0606-1558		0602-0362	0602-0401	0602-0423		М8—8×80.88.05	
0606-1559	0602-0309		0602-0402				
0606-1561	0602-0311	0602-0363	0602-0401	0602-0422		М8—8×70.88.05	
0606-1562	0602-0304	0602-0361					
0606-1563	0602-0307		0602-0402				
0606-1564		0602-0362	0602-0401	0602-0423		М8—8×80.88.05	
0606-1565	0602-0309		0602-0402				
0606-1566	0602-0311	0602-0363	0602-0401				

Продолжение табл. 2

Обозначение пресс-формы-заготовки	Поз. 1 Плита-заготовка для неподвижной обоймы	Поз. 2 Плита-заготовка для плиты съема	Поз. 3 Плита-заготовка для подвижной обоймы	Поз. 4 Плита-заготовка для промежуточной обоймы	Поз. 5 Плита-заготовка крепления	Поз. 6 Плита-заготовка выталкивателей	Поз. 7 Плита-заготовка опорная	Поз. 8 Стойка
	ГОСТ 22065—76				ГОСТ 22066—76	ГОСТ 22067—76	ГОСТ 22069—76	ГОСТ 22071—76
	Кол. 1	Кол. 1	Кол. 1	Кол. 1	Кол. 2	Кол. 1	Кол. 1	Кол. 2
	Обозначения							
0606-1567	0600-0164	0600-0164	0600-0164	0600-0164	0602-0254	0603-0264	0603-0324	0603-0385
0606-1568		0600-0165						
0606-1569	0600-0165	0600-0164						0603-0386
0606-1571		0600-0165						
0606-1572	0600-0166	0600-0164						0603-0387
0606-1573	0600-0168	0600-0168	0600-0168	0600-0168	0602-0255	0603-0265	0603-0325	0603-0389
0606-1574		0600-0169						
0606-1575	0600-0169	0600-0168						0603-0391
0606-1576		0600-0169						
0606-1577	0600-0171	0600-0168						0603-0392
0606-1578	0600-0173	0600-0173	0600-0173	0600-0173	0602-0256	0603-0266	0603-0326	0603-0389
0606-1579		0600-0174						
0606-1581	0600-0174	0600-0173						0603-0391
0606-1582		0600-0174						
0606-1583	0600-0175	0600-0173						0603-0392

Продолжение табл. 2

Обозначение пресс-формы-заготовки	Поз. 9 Колонка ГОСТ 22072—76 Кол. 4	Поз. 10 Втулка ГОСТ 22073—76 Кол. 4	Поз. 11 Втулка ГОСТ 22074—76 Кол. 4	Поз. 12 Втулка ГОСТ 22075—76 Кол. 4	Поз. 13 Шайба ГОСТ 22076—76 Кол. 8	Поз. 14 Винт ГОСТ 11738—84 Кол. 4	Поз. 15 Винт ГОСТ 11738—84 Кол. 4
	Обозначения						
0606-1567	0602-0304	0602-0361	0602-0401	0602-0422	0602-0351	M8—8×70.88.05	M8—8×20.88.05
0606-1568	0602-0307		0602-0402				
0606-1569		0602-0362	0602-0401	0602-0423		M8—8×80.88.05	
0606-1571	0602-0309		0602-0402				
0606-1572	0602-0311	0602-0363	0602-0401				
0606-1573	0602-0315	0602-0371	0602-0403	0602-0426	0602-0352	M10—8×90.88.05	M10—8×20.88.05
0606-1574	0602-0316		0602-0404				
0606-1575		0602-0372	0602-0403	0602-0427		M10—8×100.88.05	
0606-1576	0602-0318		0602-0404				
0606-1577		0602-0373	0602-0403	0602-0426		M10—8×90.88.05	
0606-1578	0602-0315	0602-0371	0602-0403				
0606-1579	0602-0316		0602-0404				
0606-1581		0602-0372	0602-0403	0602-0427		M10—8×100.88.05	
0606-1582	0602-0318		0602-0404				
0606-1583		0602-0373	0602-0403	0602-0426		M10—8×90.88.05	

Продолжение табл. 2

Обозначение пресс-формы-заготовки	Поз. 1 Плита-заготовка для неподвижной обоймы	Поз. 2 Плита-заготовка для плиты съема	Поз. 3 Плита-заготовка для подвижной обоймы	Поз. 4 Плита-заготовка для промежуточной обоймы	Поз. 5 Плита-заготовка крепления	Поз. 6 Плита-заготовка выталкивателей	Поз. 7 Плита-заготовка опорная	Поз. 8 Стойка
	ГОСТ 22065—76				ГОСТ 22066—76 Кол. 2	ГОСТ 22067—76 Кол. 1	ГОСТ 22069—76 Кол. 1	ГОСТ 22071—76 Кол. 2
	Кол. 1	Кол. 1	Кол. 1	Кол. 1				
	Обозначения							
0606-1584	0600-0177	0600-0177	0600-0177	0600-0177	0602-0257	0603-0267	0603-0327	0603-0394
0606-1585		0600-0178						
0606-1586	0600-0178	0600-0177						0603-0395
0606-1587		0600-0178						
0606-1588	0600-0179	0600-0177						0603-0396
0606-1589	0600-0182	0600-0182	0600-0182	0600-0182	0602-0258	0603-0268	0603-0328	0603-0394
0606-1591		0600-0183						
0606-1592	0600-0183	0600-0182						0603-0395
0606-1593		0600-0183						
0606-1594	0600-0184	0600-0182						0603-0396
0606-1595	0600-0187	0600-0186	0600-0187	0600-0186	0602-0259	0603-0269	0603-0329	0603-0399
0606-1596		0600-0187						
0606-1597	0600-0188	0600-0186						0603-0401
0606-1598		0600-0187						
0606-1599	0600-0189	0600-0186						0603-0402
0606-1601		0600-0187						

Продолжение табл. 2

Обозначение пресс-формы-заготовки	Поз. 9 Колонка ГОСТ 22072—76 Кол. 4	Поз. 10 Втулка ГОСТ 22073—76 Кол. 4	Поз. 11 Втулка ГОСТ 22074—76 Кол. 4	Поз. 12 Втулка ГОСТ 22075—76 Кол. 4	Поз. 13 Шайба ГОСТ 22076—76 Кол. 8	Поз. 14 Винт ГОСТ 11738—84 Кол. 4	Поз. 15 Винт ГОСТ 11738—84 Кол. 4
	Обозначения						
0606-1584	0602-0315	0602-0371	0602-0403	0602-0426	0602-0352	M10—8×90.88.05	M10—8×20.88.05
0606-1585	0602-0316		0602-0404				
0606-1586		0602-0372	0602-0403	0602-0427		M10—8×100.88.05	
0606-1587	0602-0318		0602-0404				
0606-1588		0602-0373	0602-0403	0602-0426		M10—8×90.88.05	
0606-1589	0602-0315	0602-0371					
0606-1591	0602-0316		0602-0404				
0606-1592		0602-0372	0602-0403	0602-0427		M10—8×100.88.05	
0606-1593	0602-0318		0602-0404				
0606-1594		0602-0373	0602-0403	0602-0426		M10—8×90.88.05	
0606-1595	0602-0325	0602-0378	0602-0405	0602-0432	0602-0353	M12—8×100.88.05	M12—8×20.88.05
0606-1596	0602-0326		0602-0406				
0606-1597		0602-0379	0602-0405	0602-0433		M12—8×110.88.05	
0606-1598	0602-0328		0602-0406				
0606-1599		0602-0381	0602-0405	0602-0434		M12—8×120.88.05	
0606-1601	0602-0329		0602-0406				

Продолжение табл. 2

Обозначение пресс-формы-заготовки	Поз. 1 Плита-заготовка для неподвижной обоймы	Поз. 2 Плита-заготовка для плиты съема	Поз. 3 Плита-заготовка для подвижной обоймы	Поз. 4 Плита-заготовка для промежуточной обоймы	Поз. 5 Плита-заготовка крепления	Поз. 6 Плита-заготовка выталкивателей	Поз. 7 Плита-заготовка опорная	Поз. 8 Стойка
	ГОСТ 22065—76				ГОСТ 22068—76	ГОСТ 22067—76	ГОСТ 22069—76	ГОСТ 22071—76
	Кол. 1	Кол. 1	Кол. 1	Кол. 1	Кол. 2	Кол. 1	Кол. 1	Кол. 2
	Обозначения							
0606-1602	0600-0192	0600-0191	0600-0192	0600-0191	0602-0261	0603-0271	0603-0331	0603-0399
0606-1603		0600-0192						
0606-1604	0600-0193	0600-0191						0603-0401
0606-1605		0600-0192						
0606-1606	0600-0194	0600-0191						0603-0402
0606-1607		0600-0192						
0606-1608	0600-0196	0600-0195	0600-0196	0600-0195	0602-0262	0603-0272	0603-0332	0603-0404
0606-1609		0600-0196						
0606-1611	0600-0197	0600-0195						0603-0405
0606-1612		0600-0196						
0606-1613	0600-0198	0600-0195						0603-0406
0606-1614		0600-0196						
0606-1615	0600-0201	0600-0189	0600-0201	0600-0199	0602-0263	0603-0273	0603-0333	0603-0404
0606-1616		0600-0201						
0606-1617	0600-0202	0600-0199						0603-0405
0606-1618		0600-0201						
0606-1619	0600-0203	0600-0199						0603-0406
0606-1621		0600-0201						

Продолжение табл. 2

Обозначение пресс-формы-заготовки	Поз. 9 Колонка ГОСТ 22072—76 Кол. 4	Поз. 10 Втулка ГОСТ 22073—76 Кол. 4	Поз. 11 Втулка ГОСТ 22074—76 Кол. 4	Поз. 12 Втулка ГОСТ 22075—76 Кол. 4	Поз. 13 Шайба ГОСТ 22076—76 Кол. 8	Поз. 14 Винт ГОСТ 11738—84 Кол. 4	Поз. 15 Винт ГОСТ 11738—84 Кол. 4
	Обозначение						
0606-1602	0602-0325	0602-0378	0602-0405	0602-0432	0602-0353	M12—8×100.88.05	M12—8×20.88.05
0606-1603	0602-0326		0602-0406				
0606-1604		0602-0379	0602-0405	0602-0433		M12—8×110.88.05	
0606-1605	0602-0328		0602-0406				
0606-1606	0602-0328	0602-0381	0602-0405	0602-0434		M12—8×120.88.05	
0606-1607	0602-0329		0602-0406				
0606-1608	0602-0325	0602-0378	0602-0405	0602-0432		M12—8×100.88.05	
0606-1609	0602-0326		0602-0406				
0606-1611		0602-0379	0602-0405	0602-0433		M12—8×110.88.05	
0606-1612	0602-0328		0602-0406				
0606-1613		0602-0381	0602-0405	0602-0434		M12—8×120.88.05	
0606-1614	0602-0329		0602-0406				
0606-1615	0602-0325	0602-0378	0602-0405	0602-0432		M12—8×100.88.05	
0606-1616	0602-0326		0602-0406				
0606-1617		0602-0379	0602-0405	0602-0433		M12—8×110.88.05	
0606-1618	0602-0328		0602-0406				
0606-1619		0602-0381	0602-0405	0602-0434		M12—8×120.88.05	
0606-1621	0602-0329		0602-0406				

Продолжение табл. 2

Обозначение пресс-формы-заготовки	Поз. 1 Плита-заготовка для неподвижной обоймы	Поз. 2 Плита-заготовка для плиты съема	Поз. 3 Плита-заготовка для подвижной обоймы	Поз. 4 Плита-заготовка для промежуточной обоймы	Поз. 5 Плита-заготовка крепления	Поз. 6 Плита-заготовка цапли-кивателей	Поз. 7 Плита-заготовка опорная	Поз. 8 Стойка
	ГОСТ 22065—76				ГОСТ 22066—76	ГОСТ 22067—76	ГОСТ 22069—76	ГОСТ 22071—76
	Кол. 1	Кол. 1	Кол. 1	Кол. 1	Кол. 2	Кол. 1	Кол. 1	Кол. 2
	Обозначение							
0606-1622	0600-0205	0600-0204	0600-0205	0600-0204	0602-0264	0603-0274	0603-0331	0603-0408
0606-1623		0600-0205						
0606-1624	0600-0206	0600-0204						0603-0409
0606-1625		0600-0205						
0606-1626	0600-0207	0600-0204						0603-0411
0606-1627		0600-0205						
0606-1628	0600-0209	0600-0208	0600-0209	0600-0208	0602-0265	0603-0275	0603-0335	0603-0408
0606-1629		0600-0209						
0606-1631	0600-0211	0600-0208						0603-0409
0606-1632		0600-0209						
0606-1633	0600-0212	0600-0208						0603-0411
0606-1634		0600-0209						
0606-1635	0600-0214	0600-0213	0600-0214	0600-0213	0602-0266	0603-0276	0603-0336	0603-0413
0606-1636		0600-0214						
0606-1637	0600-0216	0600-0213						0603-0414
0606-1638		0600-0214						
0606-1639	0600-0216	0600-0213						0603-0415
0606-1641		0600-0214						

Продолжение табл. 2

Обозначение пресс-формы-заготовки	Поз. 9 Колонка ГОСТ 22072—76 Кол. 4	Поз. 10 Втулка ГОСТ 22073—76 Кол. 4	Поз. 11 Втулка ГОСТ 22074—76 Кол. 4	Поз. 12 Втулка ГОСТ 22075—76 Кол. 4	Поз. 13 Шайба ГОСТ 22076—76 Кол. 8	Поз. 14 Винт ГОСТ 11738—84 Кол. 4	Поз. 15 Винт ГОСТ 11738—84 Кол. 4
	Обозначения						
0606-1622	0602-0325	0602-0378	0602-0405	0602-0432	0602-0353	М12—8×100.88.05	М12—8×20.88.05
0606-1623	0602-0326		0602-0406				
0606-1624		0602-0379	0602-0405	0602-0433		М12—8×100.88.05	
0606-1625	0602-0328		0602-0406				
0606-1626		0602-0381	0602-0405	0602-0434		М12—8×120.88.05	
0606-1627	0602-0329		0602-0406				
0606-1628	0602-0325	0602-0378	0602-0405	0602-0432		М12—8×100.88.05	
0606-1629	0602-0326		0602-0406				
0606-1631		0602-0379	0602-0405	0602-0433		М12—8×110.88.05	
0606-1632	0602-0328		0602-0406				
0606-1633		0602-0381	0602-0405	0602-0434		М12—8×120.88.05	
0606-1634	0602-0329	0602-0381	0602-0406				
0606-1635	0602-0334	0602-0385	0602-0407	0602-0439	0602-0354	М16—8×150.88.05	М16—8×25.88.05
0606-1636	0602-0335		0602-0408				
0606-1637		0602-0386	0602-0407	0602-0441		М16—8×160.88.05	М16—8×35.88.05
0606-1638	0602-0337		0602-0408				
0606-1639	0602-0338	0602-0387	0602-0407				
0606-1641	0602-0341		0602-0408				

Продолжение табл. 2

Обозначение пресс-формы-заготовки	Поз. 1 Плита-заготовка для неподвижной обоймы	Поз. 2 Плита-заготовка для плиты съема	Поз. 3 Плита-заготовка для подвижной обоймы	Поз. 4 Плита-заготовка для промежуточной обоймы	Поз. 5 Плита-заготовка крепления	Поз. 6 Плита-заготовки выталкивателей	Поз. 7 Плита-заготовка опорная	Поз. 8 Стойка
	ГОСТ 22065—76				ГОСТ 22066—76 Кол. 2	ГОСТ 22067—76 Кол. 1	ГОСТ 22069—76 Кол. 1	ГОСТ 22071—76 Кол. 2
	Кол. 1	Кол. 1	Кол. 1	Кол. 1				
	Обозначения							
0606-1642	0600-0218	0600-0217	0600-0218	0600-0217	0602-0267	0603-0277	0603-0337	0603-0413
0606-1643		0600-0218						
0606-1644	0600-0219	0600-0217						0603-0414
0606-1645		0600-0218						
0606-1646	0600-0221	0600-0217						0603-0415
0606-1647		0600-0218						
0606-1648	0600-0223	0600-0222	0600-0223	0600-0222	0602-0268	0603-0278	0603-0338	0603-0417
0606-1649		0600-0223						
0606-1651	0600-0224	0600-0222						0603-0418
0606-1652		0600-0223						
0606-1653	0600-0225	0600-0222						0603-0419
0606-1654		0600-0223						
0606-1655	0600-0227	0600-0226	0600-0227	0600-0226	0602-0269	0603-0279	0603-0339	0603-0417
0606-1656		0600-0227						
0606-1657	0600-0228	0600-0226						0603-0418
0606-1658		0600-0227						
0606-1659	0600-0229	0600-0226						0603-0419
0606-1661		0600-0227						

Продолжение табл. 2

Обозначение пресс-формы-заготовки	Поз. 9 Колонка ГОСТ 22072—76 Кол. 4	Поз. 10 Втулка ГОСТ 22073—76 Кол. 4	Поз. 11 Втулка ГОСТ 22074—76 Кол. 4	Поз. 12 Втулка ГОСТ 22075—76 Кол. 4	Поз. 13 Шайба ГОСТ 22076—76 Кол. 8	Поз. 14 Винт ГОСТ 11738—84 Кол. 4	Поз. 15 Винт ГОСТ 11738—84 Кол. 4
	Обозначения						
0606-1642	0602-0334	0602-0386	0602-0407	0602-0439	0602-0364	М16—8×150.88.05	М16—8×25.88.05
0606-1643	0602-0335		0602-0408				
0606-1644		0602-0386	0602-0407	0602-0441		М16—8×160.88.05	
0606-1645	0602-0337		0602-0408				М16—8×35.88.05
0606-1646	0602-0338	0602-0387	0602-0407				
0606-1647	0602-0341		0602-0408				
0606-1648	0602-0334	0602-0385	0602-0407	0602-0439		М16—8×150.88.05	М16—8×25.88.05
0606-1649	0602-0335		0602-0408				
0606-1651		0602-0386	0602-0407	0602-0441		М16—8×160.88.05	
0606-1652	0602-0337		0602-0408				М16—8×35.88.05
0606-1653	0602-0338	0602-0387	0602-0407				
0606-1654	0602-0341		0602-0408				
0606-1655	0602-0334	0602-0385	0602-0407	0602-0439		М16—8×150.88.05	М16—8×25.88.05
0606-1656	0602-0335		0602-0408				
0606-1657		0602-0386	0602-0407	0602-0441		М16—8×160.88.05	
0606-1658	0602-0337		0602-0408				М16—8×35.88.05
0606-1659	0602-0338	0602-0387	0602-0407				
0606-1661	0602-0341		0602-0408				

Продолжение табл. 2

Обозначение пресс-формы-заготовки	Поз. 1 Плита-заготовка для неподвижной обоймы	Поз. 2 Плита-заготовка для плиты съема	Поз. 3 Плита-заготовка для подвижной обоймы	Поз. 4 Плита-заготовка для промежуточной обоймы	Поз. 5 Плита-заготовка крепления	Поз. 6 Плита-заготовка выталкивателей	Поз. 7 Плита-заготовка опорная	Поз. 8 Стойка
	ГОСТ 22065—72				ГОСТ 22056—76 Кол. 2	ГОСТ 22067—76 Кол. 1	ГОСТ 22069—76 Кол. 1	ГОСТ 22071—76 Кол. 2
	Кол. 1	Кол. 1	Кол. 1	Кол. 1				
	Обозначения							
0606-1662	0600-0232	0600-0231	0600-0232	0600-0232	0602-0271	0603-0281	0603-0341	0603-0422
0606-1663		0600-0232						
0606-1664	0600-0233	0600-0231						0603-0423
0606-1665		0600-0232						
0606-1666	0600-0234	0600-0231						0603-0424
0606-1667		0600-0232						
0606-1668	0600-0236	0600-0235	0600-0236	0600-0236	0602-0272	0603-0282	0603-0342	0603-0422
0606-1669		0600-0236						
0606-1671	0600-0237	0600-0235						0603-0423
0606-1672		0600-0236						
0606-1673	0600-0238	0600-0235						0603-0424
0606-1674		0600-0236						

Продолжение табл. 2

Обозначение пресс-формы-заготовки	Поз. 9 Колонка ГОСТ 22072—76 Кол. 4	Поз. 10 Втулка ГОСТ 22073—76 Кол. 4	Поз. 11 Втулка ГОСТ 22074—76 Кол. 4	Поз. 12 Втулка ГОСТ 22075—76 Кол. 4	Поз. 13 Шайба ГОСТ 22076—76 Кол. 8	Поз. 14 Винт ГОСТ 11738—84 Кол. 4	Поз. 15 Винт ГОСТ 10738—84 Кол. 4
	Обозначения						
0606-1662	0602-0345	0602-0392	0602-0409	0602-0446	0602-0355	М20—8×160.88.05	М20—8×30.88.05
0606-1663	0602-0346		0602-0411				
0606-1664		0602-0393	0602-0409	0602-0447		М20—8×170.88.05	
0606-1665	0602-0348		0602-0411				
0606-1666		0602-0394	0602-0409	0602-0448		М20—8×190.88.05	М20—8×40.88.05
0606-1667	0602-0349		0602-0411				
0606-1668	0602-0345	0602-0392	0602-0409	0602-0446		М20—8×160.88.05	М20—8×30.88.05
0606-1669	0602-0346		0602-0411				
0606-1671		0602-0393	0602-0409	0602-0447		М20—8×170.88.05	
0606-1672	0602-0348		0602-0411				
0606-1673		0602-0394	0602-0409	0602-0448		М20—8×190.88.05	М20—8×40.88.05
0606-1674	0602-0349		0602-0411				

Продолжение табл. 2

Обозначение пресс-формы-заготовки	Поз. 1 Плита-заготовка для неподвижной обоймы	Поз. 2 Плита-заготовка для плиты съема	Поз. 3 Плита-заготовка для подвижной обоймы	Поз. 4 Плита-заготовка для промежуточной обоймы	Поз. 5 Плита-заготовка крепления	Поз. 6 Плита-заготовка выталкивателей	Поз. 7 Плита-заготовка опорная	Поз. 8 Стойка
	ГОСТ 22065—76				ГОСТ 22066—76	ГОСТ 22067—76	ГОСТ 22069—76	ГОСТ 22071—76
	Кол. 1	Кол. 1	Кол. 1	Кол. 1	Кол. 2	Кол. 1	Кол. 1	Кол. 1
	Обозначения							
0606-1675	0600-0241	0600-0239	0600-0241	0600-0241	0602-0273	0603-0283	0603-0343	0603-0426
0606-1676		0600-0241						
0606-1677	0600-0242	0600-0239						0603-0427
0606-1678		0600-0241						
0606-1679	0600-0243	0600-0239						0603-0428
0606-1681		0600-0241						
0606-1682	0600-0245	0600-0244	0600-0245	0600-0245	0602-0274	0603-0284	0603-0344	0603-0426
0606-1683		0600-0245						
0606-1684	0600-0246	0600-0244						0603-0427
0606-1685		0600-0245						
0606-1686	0600-0247	0600-0244						0603-0428
0606-1687		0600-0245						

gostexpo.ru

Продолжение табл. 2

Обозначение пресс-формы заготовки	Поз. 9 Колонка ГОСТ 22072—76 Кол. 4	Поз 10 Втулка ГОСТ 22073—76 Кол. 4	Поз. 11 Втулка ГОСТ 22074—76 Кол. 4	Поз. 12 Втулка ГОСТ 22075—76 Кол. 4	Поз. 13 Шайба ГОСТ 22076—76 Кол. 8	Поз. 14 Винт ГОСТ 11738—84 Кол. 4	Поз. 15 Винт ГОСТ 10738—84 Кол. 4
	Обозначения						
0606-1675	0602-0345	0602-0392	0602-0409	0602-0446	0602-0355	M20—8×160.88.05	M20—8×30.88.05
0606-1676	0602-0346		0602-0411				
0606-1677		0602-0393	0602-0409	0602-0447		M20—8×170.88.05	
0606-1678	0602-0348		0602-0411				
0606-1679		0602-0394	0602-0409	0602-0448		M20—8×190.88.05	M20—8×40.88.05
0606-1681	0602-0349		0602-0411				
0606-1682	0602-0345	0602-0392	0602-0409	0602-0446		M20—8×160.88.05	M20—8×30.88.05
0606-1683	0602-0346		0602-0411				
0606-1684		0602-0393	0602-0409	0602-0447		M20—8×170.88.05	
0606-1685	0602-0348		0602-0411				
0606-1686		0602-0394	0602-0409	0602-0448		M20—8×190.88.05	M20—8×40.88.05
0606-1687	0602-0349		0602-0411				