ГОСУДАРСТВЕННЫЙ СТАНДАРТ
СОЮЗА ССР

# ПАЛЬТО МУЖСКОЕ ВЕДОМСТВЕННОГО НАЗНАЧЕНИЯ

## ГОСТ 20801—75

Издание официальное

ГОСУДАРСТВЕННЫЙ КОМИТЕТ СТАНДАРТОВ
СОВЕТА МИНИСТРОВ СССР
Москва

gost.e-ecolog.ru

**РАЗРАБОТАН** Центральным научно-исследовательским институтом швейной промышленности

Директор **Колесников П. А.**
Руководитель темы **Ермакова К. И.**
Исполнитель **Трефилова Т. Ф.**

**ВНЕСЕН** Министерством легкой промышленности СССР

Начальник Технического Управления
Член Коллегии **Зайцев Г. Е.**

**ПОДГОТОВЛЕН К УТВЕРЖДЕНИЮ** Всесоюзным научно-исследовательским институтом стандартизации (ВНИИС)

Директор **Гличев А. В.**

**УТВЕРЖДЕН И ВВЕДЕН В ДЕЙСТВИЕ** Постановлением Государственного комитета стандартов Совета Министров СССР от 6 мая 1975 г. № 1173

УДК 687.153(083.74) Группа М38

ГОСУДАРСТВЕННЫЙ СТАНДАРТ СОЮЗА ССР

# ПАЛЬТО МУЖСКОЕ ВЕДОМСТВЕННОГО НАЗНАЧЕНИЯ

Men's uniform coats

# ГОСТ 20801—75

Постановлением Государственного комитета стандартов Совета Министров СССР от 6 мая 1975 г. № 1173 срок действия установлен

с 01.07 1976 г.
до 01.07 1981 г.

Несоблюдение стандарта преследуется по закону

Настоящий стандарт распространяется на мужские пальто ведомственного назначения для личного состава ведомственной военизированной охраны, профессиональной пожарной охраны и военизированных подразделений вневедомственной охраны Министерства внутренних дел СССР, изготовляемые по госзаказу.

## 1. ОСНОВНЫЕ РАЗМЕРЫ

1.1. Пальто (черт. 1) должно изготовляться девяти размеров: 44, 46, 48, 50, 52, 54, 56, 58, 60, шести длин (ростов): I, II, III, IV, V, VI и двух полнот: средней С и большой Б в соответствии с табл. 1 и 2.

Издание официальное ★ Перепечатка воспрещена

© Издательство стандартов, 1975

Таблица 1

см

| Наименования измерений | Полнота | Значения измерений для размеров | | | | | | | | |
|---|---|---|---|---|---|---|---|---|---|---|
| | | 44 | 46 | 48 | 50 | 52 | 54 | 56 | 58 | 60 |
| Полуобхват груди | С | 44 | 46 | 48 | 50 | 52 | 54 | 56 | 58 | 60 |
| | Б | — | — | — | 50 | 52 | 54 | 56 | 58 | 60 |
| Полуобхват талии | С | 39 | 41 | 43 | 45 | 47 | 49 | 51 | 53 | 55 |
| | Б | — | — | — | 48 | 50 | 52 | 54 | 56 | 58 |
| Полуобхват бедер | С | 47 | 49 | 51 | 53 | 55 | 57 | 59 | 61 | 63 |
| | Б | — | — | — | 55 | 57 | 59 | 61 | 63 | 65 |

Примечание. Величины измерений, указанные в настоящей таблице, соответствуют измерениям фигуры человека с учетом толщины нательного белья.

Таблица 2

см

| Условные обозначения длин (ростов) | Рост человека |
|---|---|
| I | От 154 до 160 |
| II | Св. 160 „ 166 |
| III | Св. 166 „ 172 |
| IV | Св. 172 „ 178 |
| V | Св. 178 „ 184 |
| VI | Св. 184 „ 190 |

1.2. Измерения готовых пальто должны соответствовать указанным в табл. 3 и на черт. 2—3.

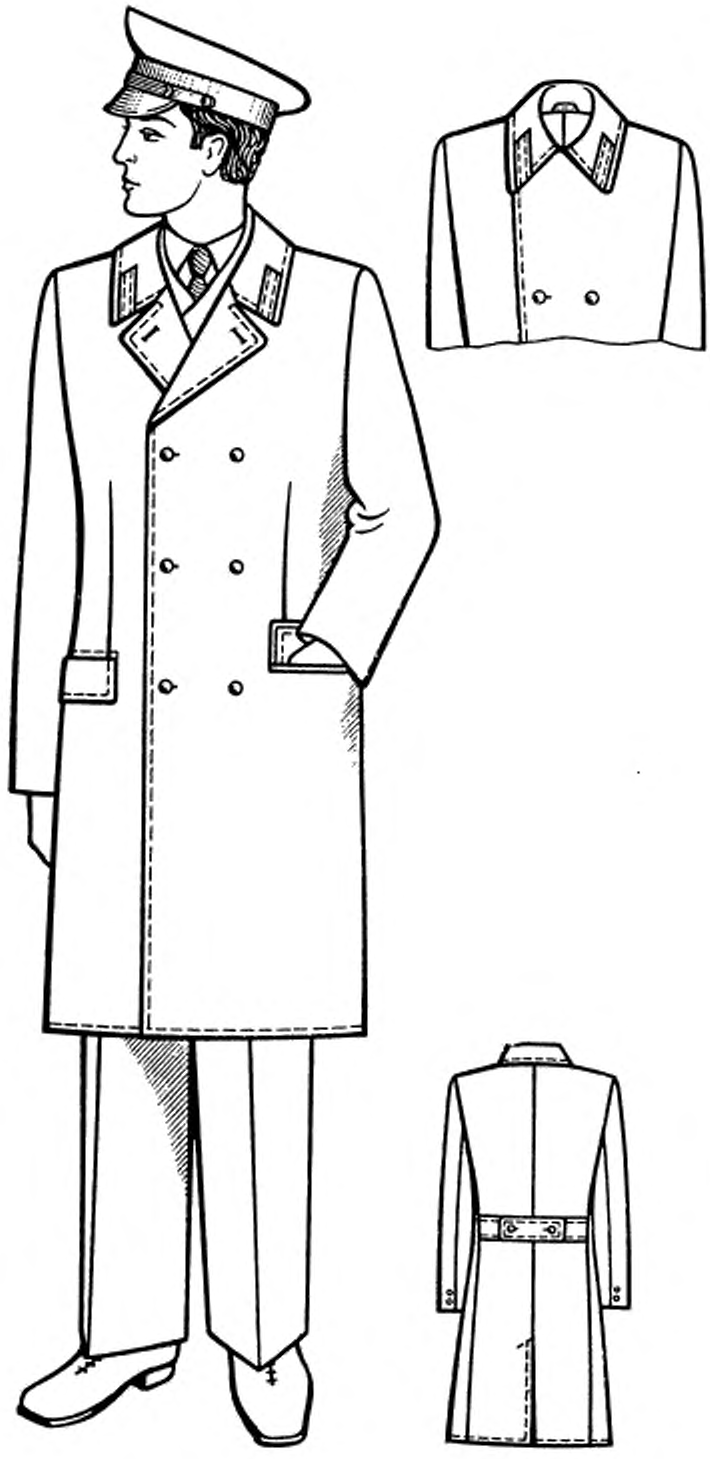

Черт. 1

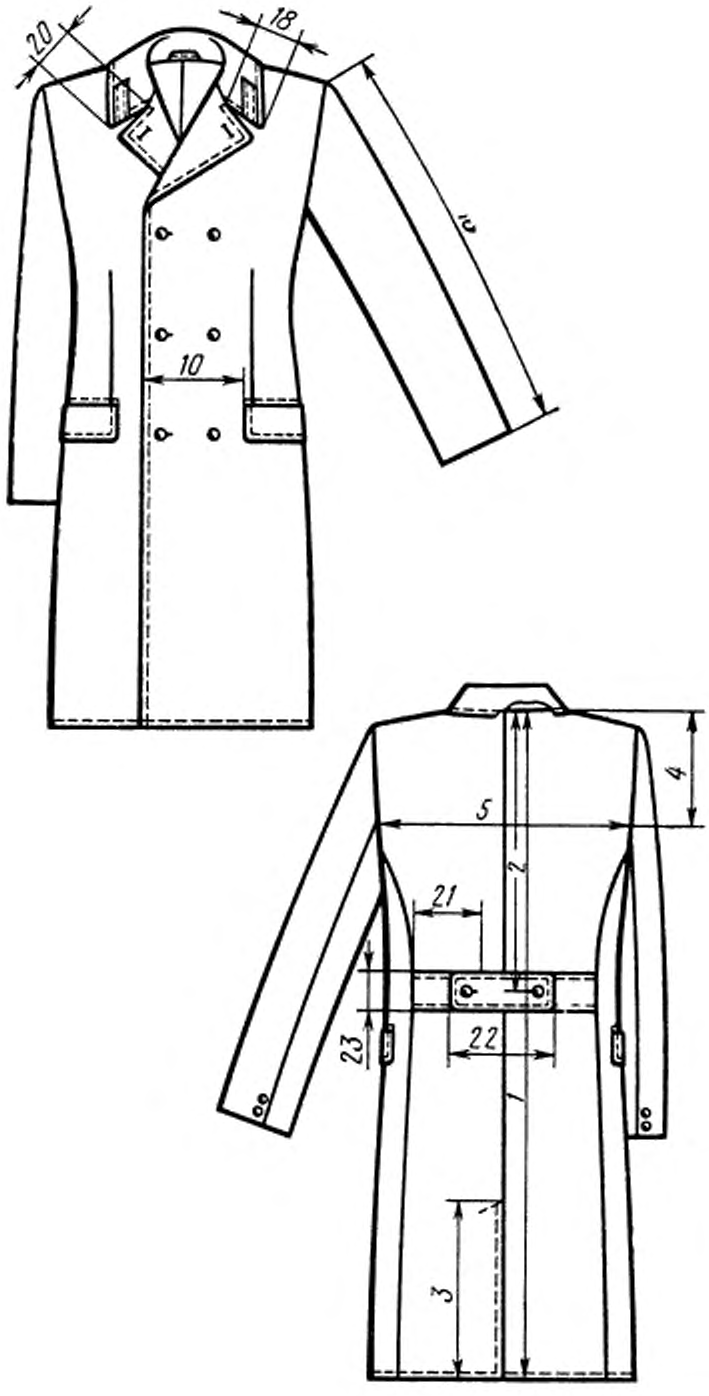


Черт. 2

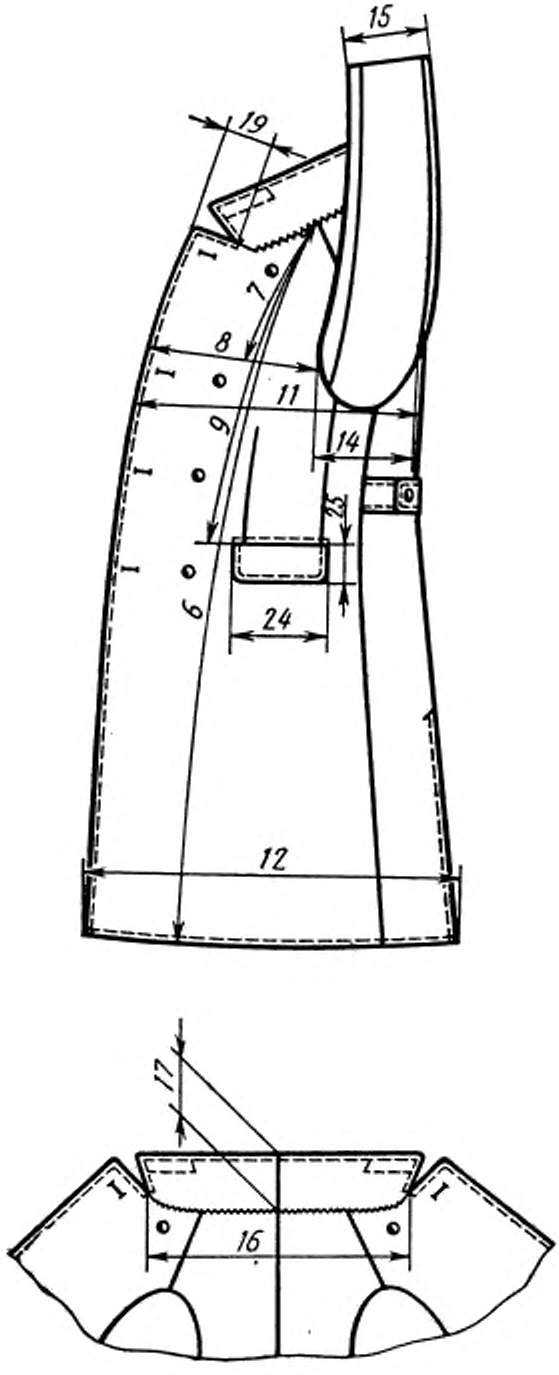


Черт. 3

Таблица 3

см

| Номера измерений на чертежах | Наименования измерений | Полнота | Длина (рост) | Размеры 44 | 46 | 48 | 50 | 52 | 54 | 56 | 58 | 60 | Допускаемые отклонения |
|---|---|---|---|---|---|---|---|---|---|---|---|---|---|
| *1* | Длина спинки посередине от шва втачивания воротника до низа | С, Б | I | 103,0 | 103,0 | 103,0 | 103,0 | 103,0 | 103,0 | 103,0 | 103,0 | 103,0 | ±1,0 |
| | | | II | 107,0 | 107,0 | 107,0 | 107,0 | 107,0 | 107,0 | 107,0 | 107,0 | 107,0 | |
| | | | III | 111,0 | 111,0 | 111,0 | 111,0 | 111,0 | 111,0 | 111,0 | 111,0 | 111,0 | |
| | | | IV | 115,0 | 115,0 | 115,0 | 115,0 | 115,0 | 115,0 | 115,0 | 115,0 | 115,0 | |
| | | | V | 119,0 | 119,0 | 119,0 | 119,0 | 119,0 | 119,0 | 119,0 | 119,0 | 119,0 | |
| | | | VI | 123,0 | 123,0 | 123,0 | 123,0 | 123,0 | 123,0 | 123,0 | 123,0 | 123,0 | |
| *2* | Длина спинки посередине от шва втачивания воротника до середины хлястика | С | I | 44,3 | 44,5 | 44,7 | 44,9 | 45,1 | 45,3 | 45,5 | 45,7 | 45,9 | ±1,0 |
| | | | II | 45,5 | 45,7 | 45,9 | 46,1 | 46,3 | 46,5 | 46,7 | 46,9 | 47,1 | |
| | | | III | 46,7 | 46,9 | 47,1 | 47,3 | 47,5 | 47,7 | 47,9 | 48,1 | 48,3 | |
| | | | IV | 47,9 | 48,1 | 48,3 | 48,5 | 48,7 | 48,9 | 49,1 | 49,3 | 49,5 | |
| | | | V | 49,1 | 49,3 | 49,5 | 49,7 | 49,9 | 50,1 | 50,3 | 50,5 | 50,7 | |
| | | | VI | 50,3 | 50,5 | 50,7 | 50,9 | 51,1 | 51,3 | 51,5 | 51,7 | 51,9 | |
| | | Б | I | — | — | — | 46,3 | 46,5 | 46,7 | 46,9 | 47,1 | 47,3 | ±1,0 |
| | | | II | — | — | — | 47,5 | 47,7 | 47,9 | 48,1 | 48,3 | 48,5 | |
| | | | III | — | — | — | 48,7 | 48,9 | 49,1 | 49,3 | 49,5 | 49,7 | |
| | | | IV | — | — | — | 49,9 | 50,1 | 50,3 | 50,5 | 50,7 | 50,9 | |
| | | | V | — | — | — | 51,1 | 51,3 | 51,5 | 51,7 | 51,9 | 52,1 | |
| | | | VI | — | — | — | 52,3 | 52,5 | 52,7 | 52,9 | 53,1 | 53,3 | |
| *3* | Длина шлицы спинки | С, Б | I | 27,5 | 27,5 | 27,5 | 27,5 | 27,5 | 27,5 | 27,5 | 27,5 | 27,5 | ±0,5 |
| | | | II | 29,5 | 29,5 | 29,5 | 29,5 | 29,5 | 29,5 | 29,5 | 29,5 | 29,5 | |
| | | | III | 31,5 | 31,5 | 31,5 | 31,5 | 31,5 | 31,5 | 31,5 | 31,5 | 31,5 | |
| | | | IV | 33,5 | 33,5 | 33,5 | 33,5 | 33,5 | 33,5 | 33,5 | 33,5 | 33,5 | |
| | | | V | 35,5 | 35,5 | 35,5 | 35,5 | 35,5 | 35,5 | 35,5 | 35,5 | 35,5 | |
| | | | VI | 37,5 | 37,5 | 37,5 | 37,5 | 37,5 | 37,5 | 37,5 | 37,5 | 37,5 | |

*Продолжение*

см

| Номера измерений на чертежах | Наименования измерений | Полнота | Длина (рост) | Размеры 44 | 46 | 48 | 50 | 52 | 54 | 56 | 58 | 60 | Допускаемые отклонения |
|---|---|---|---|---|---|---|---|---|---|---|---|---|---|
| 4 | Длина спинки от шва втачивания воротника до уровня измерения ширины спинки | С | I—VI | 19,6 | 20,1 | 20,5 | 21,0 | 21,4 | 21,9 | 22,3 | 22,8 | 23,2 | ±1,0 |
| | | Б | I—VI | — | — | — | 20,1 | 20,6 | 21,0 | 21,5 | 21,9 | 22,4 | ±1,0 |
| 5 | Ширина спинки между швами втачивания рукавов в самом узком месте | С | I—VI | 41,9 | 43,2 | 44,5 | 45,8 | 47,1 | 48,4 | 49,7 | 51,0 | 52,3 | ±0,8 |
| | | Б | I—VI | — | — | — | 44,8 | 46,1 | 47,4 | 48,7 | 50,0 | 51,3 | ±0,8 |
| 6 | Длина полочки от угла плечевого шва и горловины до низа параллельно краю борта | С | I | 106,6 | 106,9 | 107,2 | 107,5 | 107,8 | 108,1 | 108,4 | 108,7 | 109,0 | ±1,0 |
| | | | II | 110,6 | 110,9 | 111,2 | 111,5 | 111,8 | 112,1 | 112,4 | 112,7 | 113,0 | |
| | | | III | 114,6 | 114,9 | 115,2 | 115,5 | 115,8 | 116,1 | 116,4 | 116,7 | 117,0 | |
| | | | IV | 118,6 | 118,9 | 119,2 | 119,5 | 119,8 | 120,1 | 120,4 | 120,7 | 121,0 | |
| | | | V | 122,6 | 122,9 | 123,2 | 123,5 | 123,8 | 124,1 | 124,4 | 124,7 | 125,0 | |
| | | | VI | 126,6 | 126,9 | 127,2 | 127,5 | 127,8 | 128,1 | 128,4 | 128,7 | 129,0 | |
| | | Б | I | — | — | — | 108,2 | 108,5 | 108,8 | 109,1 | 109,4 | 109,7 | ±1,0 |
| | | | II | — | — | — | 112,2 | 112,5 | 112,8 | 113,1 | 113,4 | 113,7 | |
| | | | III | — | — | — | 116,2 | 116,5 | 116,8 | 117,1 | 117,4 | 117,7 | |
| | | | IV | — | — | — | 120,2 | 120,5 | 120,8 | 121,1 | 121,4 | 121,7 | |
| | | | V | — | — | — | 124,2 | 124,5 | 124,8 | 125,1 | 125,4 | 125,7 | |
| | | | VI | — | — | — | 128,2 | 128,5 | 128,8 | 129,1 | 129,4 | 129,7 | |
| 7 | Длина полочки от угла плечевого шва и горловины до уровня измерения ширины полочки | С | I—VI | 23,5 | 24,2 | 24,8 | 25,5 | 26,1 | 26,8 | 27,4 | 28,1 | 28,7 | ±0,5 |
| | | Б | I—VI | — | — | — | 26,0 | 26,7 | 27,3 | 28,0 | 28,6 | 29,3 | ±0,5 |

*Продолжение*

см

| Номера измерений на чертежах | Наименования измерений | Полнота | Длина (рост) | Размеры 44 | 46 | 48 | 50 | 52 | 54 | 56 | 58 | 60 | Допускаемые отклонения |
|---|---|---|---|---|---|---|---|---|---|---|---|---|---|
| *8* | Ширина полочки от шва втачивания рукава до края борта в самом узком месте | С | I—VI | 30,8 | 31,5 | 32,2 | 32,9 | 33,6 | 34,3 | 35,0 | 35,7 | 36,4 | ±0,5 |
| | | Б | I—VI | — | — | — | 34,1 | 34,8 | 35,5 | 36,2 | 36,9 | 37,6 | ±0,5 |
| *9* | Расстояние от угла плечевого шва и горловины до переднего угла бокового кармана | С | I | 53,1 | 53,4 | 53,6 | 53,9 | 54,1 | 54,4 | 54,6 | 54,9 | 55,1 | ±1,0 |
| | | | II | 54,6 | 54,9 | 55,1 | 55,4 | 55,6 | 55,9 | 56,1 | 56,4 | 56,6 | |
| | | | III | 56,1 | 56,4 | 56,6 | 56,9 | 57,1 | 57,4 | 57,6 | 57,9 | 58,1 | |
| | | | IV | 57,7 | 57,9 | 58,4 | 58,4 | 58,6 | 58,9 | 59,1 | 59,4 | 59,6 | |
| | | | V | 59,1 | 59,4 | 59,6 | 59,9 | 60,1 | 60,4 | 60,6 | 60,9 | 61,1 | |
| | | | VI | 60,6 | 60,9 | 61,1 | 61,4 | 61,6 | 61,9 | 62,1 | 62,4 | 62,6 | |
| | | Б | I | — | — | — | 55,5 | 55,8 | 56,0 | 56,3 | 56,5 | 56,8 | ±1,0 |
| | | | II | — | — | — | 57,0 | 57,3 | 57,5 | 57,8 | 58,0 | 58,3 | |
| | | | III | — | — | — | 58,5 | 58,8 | 59,0 | 59,3 | 59,5 | 59,8 | |
| | | | IV | — | — | — | 60,0 | 60,3 | 60,5 | 60,8 | 61,0 | 61,3 | |
| | | | V | — | — | — | 61,5 | 61,8 | 62,0 | 62,3 | 62,5 | 62,8 | |
| | | | VI | — | — | — | 63,0 | 63,3 | 63,5 | 63,8 | 64,0 | 64,3 | |
| *10* | Расстояние от переднего угла кармана до края борта | С | I—VI | 22,1 | 22,8 | 23,5 | 24,2 | 24,9 | 25,6 | 26,3 | 27,0 | 27,7 | ±0,8 |
| | | Б | I—VI | — | — | — | 24,9 | 25,6 | 26,3 | 27,0 | 27,7 | 28,4 | ±0,8 |
| *11* | Ширина пальто на уровне глубины проймы от середины спинки до края борта | С | I—VI | 65,1 | 67,1 | 69,1 | 71,1 | 73,1 | 75,1 | 77,1 | 79,1 | 81,1 | ±1,0 |
| | | Б | I—VI | — | — | — | 72,0 | 74,0 | 76,0 | 78,0 | 80,0 | 82,0 | ±1,0 |

*Продолжение*

см

| Номера измерений на чертежах | Наименования измерений | Полнота | Длина (рост) | Размеры 44 | 46 | 48 | 50 | 52 | 54 | 56 | 58 | 60 | Допускаемые отклонения |
|---|---|---|---|---|---|---|---|---|---|---|---|---|---|
| *12* | Ширина пальто внизу от середины спинки до края борта по прямой | С | I | 69,4 | 71,4 | 73,4 | 75,4 | 77,4 | 79,4 | 81,4 | 83,4 | 85,4 | ±1,0 |
| | | | II | 70,2 | 72,2 | 74,2 | 76,2 | 78,2 | 80,2 | 82,2 | 84,2 | 86,2 | |
| | | | III | 71,0 | 73,0 | 75,0 | 77,0 | 79,0 | 81,0 | 83,0 | 85,0 | 87,0 | |
| | | | IV | 71,8 | 73,8 | 75,8 | 77,8 | 79,8 | 81,8 | 83,8 | 85,8 | 87,8 | |
| | | | V | 72,6 | 74,6 | 76,6 | 78,6 | 80,6 | 82,6 | 84,6 | 86,6 | 88,6 | |
| | | | VI | 73,4 | 75,4 | 77,4 | 79,4 | 81,4 | 83,4 | 85,4 | 87,4 | 89,4 | |
| | | Б | I | — | — | — | 76,6 | 78,6 | 80,6 | 82,6 | 84,6 | 86,6 | ±1,0 |
| | | | II | — | — | — | 77,4 | 79,4 | 81,4 | 83,4 | 85,4 | 87,4 | |
| | | | III | — | — | — | 78,2 | 80,2 | 82,2 | 84,2 | 86,2 | 88,2 | |
| | | | IV | — | — | — | 79,0 | 81,0 | 83,0 | 85,0 | 87,0 | 89,0 | |
| | | | V | — | — | — | 79,8 | 81,8 | 83,8 | 85,8 | 87,8 | 89,8 | |
| | | | VI | — | — | — | 80,6 | 82,6 | 84,6 | 86,6 | 88,6 | 90,6 | |
| *13* | Длина рукава | С | I | 59,9 | 60,2 | 60,5 | 60,8 | 61,1 | 61,4 | 61,7 | 62,0 | 62,0 | ±1,0 |
| | | | II | 61,9 | 62,2 | 62,5 | 62,8 | 63,1 | 63,4 | 63,7 | 64,0 | 64,3 | |
| | | | III | 63,9 | 64,2 | 64,5 | 64,8 | 65,1 | 65,4 | 65,7 | 66,0 | 66,3 | |
| | | | IV | 65,9 | 66,2 | 66,5 | 66,8 | 67,1 | 67,4 | 67,7 | 68,0 | 68,3 | |
| | | | V | 67,9 | 68,2 | 68,5 | 68,8 | 69,1 | 69,4 | 69,7 | 70,0 | 70,3 | |
| | | | VI | 69,9 | 70,2 | 70,5 | 70,8 | 71,1 | 71,4 | 71,7 | 72,0 | 72,3 | |
| | | Б | I | — | — | — | 61,2 | 61,5 | 61,8 | 62,1 | 62,4 | 62,7 | ±1,0 |
| | | | II | — | — | — | 63,2 | 63,5 | 63,8 | 64,1 | 64,4 | 64,7 | |
| | | | III | — | — | — | 65,2 | 65,5 | 65,8 | 66,1 | 66,4 | 66,7 | |
| | | | IV | — | — | — | 67,2 | 67,5 | 67,8 | 68,1 | 68,4 | 68,7 | |
| | | | V | — | — | — | 69,2 | 69,5 | 69,8 | 70,1 | 70,4 | 70,7 | |
| | | | VI | — | — | — | 71,2 | 71,5 | 71,8 | 72,1 | 72,4 | 72,7 | |
| *14* | Ширина рукава на уровне глубины проймы | С, Б | I—VI | 21,8 | 22,4 | 23,1 | 23,7 | 24,4 | 25,0 | 25,7 | 26,3 | 27,0 | ±0,5 |

*Продолжение*

см

| Номера измерений на чертежах | Наименования измерений | Полнота | Длина (рост) | Размеры | | | | | | | | | Допускаемые отклонения |
|---|---|---|---|---|---|---|---|---|---|---|---|---|---|
| | | | | 44 | 46 | 48 | 50 | 52 | 54 | 56 | 58 | 60 | |
| *15* | Ширина рукава внизу | С, Б | I—VI | 16,8 | 17,1 | 17,4 | 17,7 | 18,0 | 18,3 | 18,6 | 18,9 | 19,2 | ±0,5 |
| *16* | Длина воротника от одного уступа борта до другого по прямой | С | I—VI | 45,4 | 46,6 | 47,8 | 49,0 | 50,2 | 51,4 | 52,6 | 53,8 | 55,0 | ±0,5 |
| | | Б | I—VI | — | — | — | 50,4 | 51,6 | 52,8 | 54,0 | 55,2 | 56,4 | ±0,5 |
| *17* | Ширина воротника сзади посередине | С, Б | I—VI | 10,5 | 10,5 | 10,5 | 10,5 | 10,5 | 10,5 | 10,5 | 10,5 | 10,5 | ±0,5 |
| *18* | Ширина концов воротника | С | I—VI | 10,0 | 10,0 | 10,0 | 10,0 | 10,0 | 10,0 | 10,0 | 10,0 | 10,0 | ±0,3 |
| | | Б | I—VI | — | — | — | 10,3 | 10,3 | 10,3 | 10,3 | 10,3 | 10,3 | ±0,3 |
| *19* | Длина уступа лацкана | С | I—VI | 10,0 | 10,0 | 10,0 | 10,0 | 10,0 | 10,0 | 10,0 | 10,0 | 10,0 | ±0,3 |
| | | Б | I—VI | — | — | — | 10,3 | 10,3 | 10,3 | 10,3 | 10,3 | 10,3 | ±0,3 |
| *20* | Ширина лацкана вверху от угла до перегиба по линии уступа | С | I—VI | 11,5 | 11,5 | 11,5 | 11,5 | 11,5 | 11,5 | 11,5 | 11,5 | 11,5 | ±0,3 |
| | | Б | I—VI | — | — | — | 12,0 | 12,0 | 12,0 | 12,0 | 12,0 | 12,0 | ±0,3 |
| *21* | Длина боковых частей хлястика | С, Б | I—VI | 13,0 | 13,0 | 13,0 | 13,0 | 13,0 | 13,0 | 13,0 | 13,0 | 13,0 | ±0,3 |
| *22* | Длина средней части хлястика | С | I—VI | 19,6 | 20,9 | 22,2 | 23,5 | 24,8 | 26,1 | 27,4 | 28,7 | 30,0 | ±0,3 |
| | | Б | I—VI | — | — | — | 24,4 | 25,7 | 27,0 | 28,3 | 29,6 | 30,9 | ±0,3 |
| *23* | Ширина хлястика | С, Б | I—VI | 6,0 | 6,0 | 6,0 | 6,0 | 6,0 | 6,0 | 6,0 | 6,0 | 6,0 | ±0,3 |
| *24* | Длина клапана по шву притачивания | С, Б | I—VI | 16,0 | 16,0 | 16,0 | 16,0 | 16,0 | 16,0 | 16,0 | 16,0 | 16,0 | ±0,8 |

*Продолжение*

см

| Номера измерений на чертежах | Наименования измерений | Полнота | Длина (рост) | Размеры | | | | | | | | | Допускаемые отклонения |
|---|---|---|---|---|---|---|---|---|---|---|---|---|---|
| | | | | 44 | 46 | 48 | 50 | 52 | 54 | 56 | 58 | 60 | |
| *25* | Ширина клапана | С, Б | I—VI | 6,5 | 6,5 | 6,5 | 6,5 | 6,5 | 6,5 | 6,5 | 6,5 | 6,5 | ±0,3 |
| *26* | Расстояние между петлями по борту | С, Б | I | 13,5 | 13,5 | 13,5 | 13,5 | 13,5 | 13,5 | 13,5 | 13,5 | 13,5 | — |
| | | | II | 14,2 | 14,2 | 14,2 | 14,2 | 14,2 | 14,2 | 14,2 | 14,2 | 14,2 | — |
| | | | III | 14,9 | 14,9 | 14,9 | 14,9 | 14,9 | 14,9 | 14,9 | 14,9 | 14,9 | — |
| | | | IV | 15,6 | 15,6 | 15,6 | 15,6 | 15,6 | 15,6 | 15,6 | 15,6 | 15,6 | — |
| | | | V | 16,3 | 16,3 | 16,3 | 16,3 | 16,3 | 16,3 | 16,3 | 16,3 | 16,3 | — |
| | | | VI | 17,0 | 17,0 | 17,0 | 17,0 | 17,0 | 17,0 | 17,0 | 17,0 | 17,0 | — |

Примечания:

1. Верхнюю петлю на лацкане располагают на расстоянии 4 см от верхнего края лацкана.
2. Нижнюю петлю располагают на 5 см ниже прорези бокового кармана в изделиях средней полноты и на 4 см ниже в изделиях большой полноты.
3. Длина петель на бортах 3 см.
4. Измерение *26* на чертеже не указано.
5. При отклонении величины измерений одной из парных деталей в сторону увеличения, а второй в сторону уменьшения сумма отклонений не должна превышать допускаемого отклонения.

## 2. ТЕХНИЧЕСКИЕ ТРЕБОВАНИЯ

2.1. Внешний вид

2.1.1. Двубортное пальто, с застежкой до верха на четыре форменные пуговицы, полуприлегающее, с втачными рукавами. На левой полочке четыре петли и четыре отделочные пуговицы, на лацканах петли на обеих полочках.

Полочки с передними и боковыми вытачками, с боковыми прорезными карманами с клапанами.

Спинка со швом посередине, с хлястиком на линии талии, состоящим из трех частей. Боковые части хлястика настрочены на спинку, средняя часть хлястика пристегивается на две форменные пуговицы. Спинка со шлицей внизу, с тремя форменными пуговицами на правой половине шлицы.

Воротник отложной.

Рукава двухшовные с вытачными шлицами, на шлицах по две форменные пуговицы.

Пальто вариантов А и Б:

А — пальто на ватине в один слой до линии бедер, в рукавах — на верхних половинках;

Б — пальто на ватине в два слоя: первый — до низа, второй — до линии бедер, в рукавах — в один слой.

Пальто на подкладке до низа. Левая полочка подкладки с внутренним прорезным карманом с листочкой из подкладочной ткани, застегивающимся петлей на пуговицу.

Борта, воротник, клапаны, верхние и нижние рамки карманов, хлястики, шлица спинки и низ пальто отстрочены на расстоянии 1,5 см от края.

2.2. Материалы

2.2.1. Пальто должны изготовляться из материалов, указанных в табл. 4.

Таблица 4

| Наименования материалов | Обозначения стандартов | Назначение материалов |
|---|---|---|
| 1. Сукно шинельное темно-синего цвета (арт. 4413) | По технической документации, утвержденной в установленном порядке | Для верха пальто для старшего и среднего начальствующего состава МО и МВД |
| 2. Сукно шинельное темно-синего цвета (арт. 6426) | ГОСТ 6621—72 | Для верха пальто для младшего начальствующего состава и рядового состава МО |
| 3. Драп темно-синего цвета (арт. 46157) | По технической документации, утвержденной в установленном порядке | Для верха пальто для начальствующего состава МВД и ППО |

*Продолжение*

| Наименования материалов | Обозначения стандартов | Назначение материалов |
|---|---|---|
| 4. Сукно шинельное темно-синего цвета (арт. 5405) | ГОСТ 6621—72 | Для верха пальто для рядового состава МВД и ППО |
| 5. Сатин серого цвета № 2,6 | ГОСТ 6391—70 | Для подкладки |
| 6. Саржа № 13,4 | ГОСТ 4772—65 | То же |
| 7. Бортовка льняная № 2,6 | ГОСТ 5665—66 | Для бортовой прокладки верхних и плечевых накладок |
| 8. Ткань бортовая клеевая прокладочная льняная (арт. 174) | По технической документации, утвержденной в установленном порядке | Для плечевых накладок и прокладок в лацканы и воротник |
| 9. Ткань кромочная клеевая (арт. 171) | То же | Для прокладывания кромки в лацканы, борта, низ проймы, шлицы, горловину, плечевые срезы |
| 10. Ткань бортовая клеевая прокладочная с капроновым волосом (арт. 172) | » | Для накладок на бортовую прокладку в области груди |
| 11. Бязь гладкокрашеная № 2,3 | ГОСТ 11680—65 | Для прокладок в низ рукавов, в шлицу, для долевиков боковых карманов, мешковины внутреннего кармана |
| 12. Коленкор № 9, 10 | ГОСТ 7138—73 | То же |
| 13. Ткань карманная № 3,5 | ГОСТ 7896—67 | Для мешковины боковых и внутреннего карманов |
| 14. Ватин вязально-прошивной хлопчатобумажный | По технической документации, утвержденной в установленном порядке | Для утепляющей прокладки полочек, спинки и рукавов |
| 15. Ватин полушерстяной | То же | То же |
| 16. Нитки хлопчатобумажные швейные 11 текс×3×2 $T_{RH}$ 68,6 текс (№ 20,9/3/2) 30/6 | ГОСТ 6309—73 | Для стачивания деталей |
| 17. Нитки хлопчатобумажные швейные 21 текс×3 $T_{RH}$ 68,6 текс (№ 47,6/3) 30/3 16,5 текс×3 $T_{RH}$ 50,0 текс (№ 60,6/3) 40/3 | ГОСТ 6309—73 | Для стачивания деталей подкладки, бортовой прокладки и ватина |
| 18. Нитки хлопчатобумажные швейные 18,5 текс×3×3 $T_{RH}$ 178,2 текс (№ 54/3/3) 1/9 | ГОСТ 6309—73 | Для каркаса в петли |

*Продолжение*

| Наименования материалов | Обозначения стандартов | Назначение материалов |
|---|---|---|
| 19. Нитки хлопчатобумажные швейные 16,5 текс××3×2 $T_{Rн}$103 текс (№ 60,6/3/2) 10/6 | ГОСТ 6309—73 | Для разметки проймы и пришивки пуговиц ручным способом |
| 20. Нитки швейные из натурального шелка № 33 | ГОСТ 6797—70 | Для отделочных строчек |
| 21. Нитки швейные лавсановые № 33 Л (11 текс×3) | По технической документации, утвержденной в установленном порядке | То же |
| 22. Нитки швейные из натурального шелка № 18 | ГОСТ 6797—70 | Для обметывания петель и закрепок |
| 23. Нитки швейные лавсановые 60Л (29,4 текс×2) | По технической документации, утвержденной в установленном порядке | То же |
| 24. Декстриновый клей | То же | Для проклеивания бортовки под петлями в бортах и средней части хлястика |
| 25. Пуговицы форменные золотистого цвета цельноштампованные из анодированного алюминия или с алюминиевым верхом и стальным или латунным низом диаметром: | » | |
| 22 мм | | Для застегивания пальто |
| 14 мм | | На шлицы спинки и рукавов |
| 26. Пуговицы пластмассовые диаметром 14,17 мм | » | Для застегивания внутреннего кармана |

Примечание. По согласованию с заказчиком допускается применять другие материалы по качеству не ниже указанных в табл. 4 в соответствии с ассортиментом тканей, определяемых ведомостью действующих тканей, утвержденной министерством-заказчиком.

2.3. Основные требования к изготовлению

2.3.1. Готовые пальто по внешнему виду, размерам, ассортименту и качеству материалов должны соответствовать утвержденному заказчиком образцу.

2.3.2. Пальто должны изготовлять в соответствии с требованиями технологии поузловой обработки верхней и военной одежды и рациональными способами изготовления швейных изделий технологичных конструкций и особенностями обработки, указанными в приложении 2.

2.3.3. Стежки, строчки и швы в пальто должны соответствовать ГОСТ 12807—67.

2.3.4. Определение сортности — по ГОСТ 11259—69.

2.3.5. Допуски при раскрое деталей пальто по ГОСТ 19902—74.

## 3. ПРАВИЛА ПРИЕМКИ

3.1. Правила приемки и методы контроля качества пальто — по ГОСТ 4103—63.

## 4. МАРКИРОВКА, УПАКОВКА, ТРАНСПОРТИРОВАНИЕ И ХРАНЕНИЕ

4.1. Маркировка, упаковка и транспортирование пальто — по ГОСТ 19159—73.

4.2. Пальто должны храниться в проветриваемых помещениях на расстоянии не менее 1 м от отопительных приборов.

*ПРИЛОЖЕНИЕ 1 к ГОСТ 20801—75*
*Рекомендуемое*

**Пособие для построения чертежей лекал пальто мужского ведомственного назначения**

Таблица 1

см

| Обозначение конструктивных линий на чертежах | Полнота | Длина (рост) | Размеры | | | | | | | | |
|---|---|---|---|---|---|---|---|---|---|---|---|
| | | | 44 | 46 | 48 | 50 | 52 | 54 | 56 | 58 | 60 |
| **Спинка (черт. 1)** | | | | | | | | | | | |
| *АН* | С, Б | I | 108,7 | 108,7 | 108,7 | 108,7 | 108,7 | 108,7 | 108,7 | 108,7 | 108,7 |
| | | II | 112,7 | 112,7 | 112,7 | 112,7 | 112,7 | 112,7 | 112,7 | 112,7 | 112,7 |
| | | III | 116,7 | 116,7 | 116,7 | 116,7 | 116,7 | 116,7 | 116,7 | 116,7 | 116,7 |
| | | IV | 120,7 | 120,7 | 120,7 | 120,7 | 120,7 | 120,7 | 120,7 | 120,7 | 120,7 |
| | | V | 124,7 | 124,7 | 124,7 | 124,7 | 124,7 | 124,7 | 124,7 | 124,7 | 124,7 |
| | | VI | 128,7 | 128,7 | 128,7 | 128,7 | 128,7 | 128,7 | 128,7 | 128,7 | 128,7 |
| *АГ* | С | I—VI | 30,3 | 30,7 | 31,1 | 31,5 | 31,9 | 32,3 | 32,7 | 33,1 | 33,5 |
| | Б | I—VI | — | — | — | 31,8 | 32,2 | 32,6 | 33,0 | 33,4 | 33,8 |
| *АТ* | С | I | 45,8 | 46,0 | 46,2 | 46,4 | 46,6 | 46,8 | 47,0 | 47,2 | 47,4 |
| | | II | 47,0 | 47,2 | 47,4 | 47,6 | 47,8 | 48,0 | 48,2 | 48,4 | 48,6 |
| | | III | 48,2 | 48,4 | 48,6 | 48,8 | 49,0 | 49,2 | 49,4 | 49,6 | 49,8 |
| | | IV | 49,4 | 49,6 | 49,8 | 50,0 | 50,2 | 50,4 | 50,6 | 50,8 | 51,0 |
| | | V | 50,6 | 50,8 | 51,0 | 51,2 | 51,4 | 51,6 | 51,8 | 52,0 | 52,2 |
| | | VI | 51,8 | 52,0 | 52,2 | 52,4 | 52,6 | 52,8 | 53,0 | 53,2 | 53,4 |
| | Б | I | — | — | — | 47,8 | 48,0 | 48,2 | 48,4 | 48,6 | 48,8 |
| | | II | — | — | — | 49,0 | 49,2 | 49,4 | 49,6 | 49,8 | 50,0 |
| | | III | — | — | — | 50,2 | 50,4 | 50,6 | 50,8 | 51,0 | 51,2 |
| | | IV | — | — | — | 51,4 | 51,6 | 51,8 | 52,0 | 52,2 | 52,4 |
| | | V | — | — | — | 52,6 | 52,8 | 53,0 | 53,2 | 53,4 | 53,6 |
| | | VI | — | — | — | 53,8 | 54,0 | 54,2 | 54,4 | 54,6 | 54,8 |

*Продолжение*

см

| Обозначение конструктивных линий на чертежах | Полнота | Длина (рост) | Размеры | | | | | | | | |
|---|---|---|---|---|---|---|---|---|---|---|---|
| | | | 44 | 46 | 48 | 50 | 52 | 54 | 56 | 58 | 60 |
| *ТБ* | С | I | 16,7 | 16,8 | 16,9 | 17,0 | 17,1 | 17,2 | 17,3 | 17,4 | 17,5 |
| | | II | 17,7 | 17,8 | 17,9 | 18,0 | 18,1 | 18,2 | 18,3 | 18,4 | 18,5 |
| | | III | 18,7 | 18,8 | 18,9 | 19,0 | 19,1 | 19,2 | 19,3 | 19,4 | 19,5 |
| | | IV | 19,7 | 19,8 | 19,9 | 20,0 | 20,1 | 20,2 | 20,3 | 20,4 | 20,5 |
| | | V | 20,7 | 20,8 | 20,9 | 21,0 | 21,1 | 21,2 | 21,3 | 21,4 | 21,5 |
| | | VI | 21,7 | 21,8 | 21,9 | 22,0 | 22,1 | 22,2 | 22,3 | 22,4 | 22,5 |
| | Б | I | — | — | — | 15,4 | 15,5 | 15,6 | 15,7 | 15,8 | 15,9 |
| | | II | — | — | — | 16,4 | 16,5 | 16,6 | 16,7 | 16,8 | 16,9 |
| | | III | — | — | — | 17,4 | 17,5 | 17,6 | 17,7 | 17,8 | 17,9 |
| | | IV | — | — | — | 18,4 | 18,5 | 18,6 | 18,7 | 18,8 | 18,9 |
| | | V | — | — | — | 19,4 | 19,5 | 19,6 | 19,7 | 19,8 | 19,9 |
| | | VI | — | — | — | 20,4 | 20,5 | 20,6 | 20,7 | 20,8 | 20,9 |
| $AA_1$ | С | I—VI | 1,8 | 1,8 | 1,8 | 1,8 | 1,8 | 1,8 | 1,8 | 1,8 | 1,8 |
| | Б | I—VI | — | — | — | 2,0 | 2,0 | 2,0 | 2,0 | 2,0 | 2,0 |
| $A_1A_2$ | С, Б | I—VI | 0,2 | 0,2 | 0,2 | 0,2 | 0,2 | 0,2 | 0,2 | 0,2 | 0,2 |
| *А—1* | С, Б | I | 13,3 | 13,3 | 13,3 | 13,3 | 13,3 | 13,3 | 13,3 | 13,3 | 13,3 |
| | | II | 13,7 | 13,7 | 13,7 | 13,7 | 13,7 | 13,7 | 13,7 | 13,7 | 13,7 |
| | | III | 14,1 | 14,1 | 14,1 | 14,1 | 14,1 | 14,1 | 14,1 | 14,1 | 14,1 |
| | | IV | 14,5 | 14,5 | 14,5 | 14,5 | 14,5 | 14,5 | 14,5 | 14,5 | 14,5 |
| | | V | 14,9 | 14,9 | 14,9 | 14,9 | 14,9 | 14,9 | 14,9 | 14,9 | 14,9 |
| | | VI | 15,3 | 15,3 | 15,3 | 15,3 | 15,3 | 15,3 | 15,3 | 15,3 | 15,3 |
| *1—2* | С, Б | I—VI | 0,3 | 0,3 | 0,3 | 0,3 | 0,3 | 0,3 | 0,3 | 0,3 | 0,3 |
| | С, Б | I | 20,3 | 20,3 | 20,3 | 20,3 | 20,3 | 20,3 | 20,3 | 20,3 | 20,3 |
| | | II | 20,7 | 20,7 | 20,7 | 20,7 | 20,7 | 20,7 | 20,7 | 20,7 | 20,7 |
| | | III | 21,1 | 21,1 | 21,1 | 21,1 | 21,1 | 21,1 | 21,1 | 21,1 | 21,1 |
| | | IV | 21,5 | 21,5 | 21,5 | 21,5 | 21,5 | 21,5 | 21,5 | 21,5 | 21,5 |
| | | V | 21,9 | 21,9 | 21,9 | 21,9 | 21,9 | 21,9 | 21,9 | 21,9 | 21,9 |
| | | VI | 22,3 | 22,3 | 22,3 | 22,3 | 22,3 | 22,3 | 22,3 | 22,3 | 22,3 |

*Продолжение*

см

| Обозначение конструктивных линий на чертежах | Полнота | Длина (рост) | Размеры | | | | | | | | |
|---|---|---|---|---|---|---|---|---|---|---|---|
| | | | 44 | 46 | 48 | 50 | 52 | 54 | 56 | 58 | 60 |
| $ГГ_1$ | С, Б | I—VI | 0,5 | 0,5 | 0,5 | 0,5 | 0,5 | 0,5 | 0,5 | 0,5 | 0,5 |
| $ТТ_1$ | С | I—VI | 1,7 | 1,7 | 1,7 | 1,7 | 1,7 | 1,7 | 1,7 | 1,7 | 1,7 |
| | Б | I—VI | — | — | — | 1,4 | 1,4 | 1,4 | 1,4 | 1,4 | 1,4 |
| $ББ_1$ | С | I—VI | 1,2 | 1,2 | 1,2 | 1,2 | 1,2 | 1,2 | 1,2 | 1,2 | 1,2 |
| | Б | I—VI | — | — | — | 1,0 | 1,0 | 1,0 | 1,0 | 1,0 | 1,0 |
| $А_2А_3$ | С, Б | I—VI | 8,1 | 8,3 | 8,5 | 8,7 | 8,9 | 9,1 | 9,3 | 9,5 | 9,7 |
| $А_3А_4$ | С | I—VI | 2,65 | 2,7 | 2,75 | 2,8 | 2,85 | 2,9 | 2,95 | 3,0 | 3,05 |
| | Б | I—VI | — | — | — | 3,05 | 3,1 | 3,15 | 3,2 | 3,25 | 3,3 |
| $А_3А_5$ | С | I—VI | 1,2 | 1,3 | 1,4 | 1,5 | 1,6 | 1,7 | 1,8 | 1,9 | 2,0 |
| | Б | I—VI | — | — | — | 1,6 | 1,7 | 1,8 | 1,9 | 2,0 | 2,1 |
| $ГГ_2$ | С | I—VI | 23,55 | 24,2 | 24,85 | 25,5 | 26,15 | 26,8 | 27,45 | 28,10 | 28,75 |
| | Б | I—VI | — | — | — | 24,85 | 25,5 | 26,15 | 26,8 | 27,45 | 28,1 |
| *А—З* | С | I—VI | 4,8 | 5,0 | 5,2 | 5,4 | 5,6 | 5,8 | 6,0 | 6,2 | 6,4 |
| | Б | I—VI | — | — | — | 5,6 | 5,8 | 6,0 | 6,2 | 6,4 | 6,6 |
| *З—П* | С | I—VI | 27,05 | 27,6 | 28,15 | 28,7 | 29,25 | 29,8 | 30,35 | 30,9 | 31,45 |
| | Б | I—VI | — | — | — | 28,75 | 29,30 | 29,85 | 30,4 | 30,95 | 31,50 |
| $Г_2Г_3$ | С, Б | I—VI | 2,5 | 2,5 | 2,5 | 2,5 | 2,5 | 2,5 | 2,5 | 2,5 | 2,5 |
| $Г_3Г_4$ | С, Б | I—VI | 1,8 | 1,8 | 1,8 | 1,8 | 1,8 | 1,8 | 1,8 | 1,8 | 1,8 |
| $Г_3П_1$ | С | I—VI | 6,5 | 6,6 | 6,7 | 6,8 | 6,9 | 7,0 | 7,1 | 7,2 | 7,3 |
| | Б | I—VI | — | — | — | 7,0 | 7,1 | 7,2 | 7,3 | 7,4 | 7,5 |

*Продолжение*

см

| Обозначение конструктивных линий на чертежах | Полнота | Длина (рост) | Размеры | | | | | | | | |
|---|---|---|---|---|---|---|---|---|---|---|---|
| | | | 44 | 46 | 48 | 50 | 52 | 54 | 56 | 58 | 60 |
| $Т_1Т_2$ | С | I—VI | 20,35 | 20,9 | 21,55 | 22,2 | 22,85 | 23,5 | 24,15 | 24,80 | 25,45 |
| | Б | I—VI | — | — | — | 22,85 | 23,5 | 24,15 | 24,8 | 25,45 | 26,10 |
| $Б_1Б_2$ | С | I—VI | 21,65 | 22,3 | 22,95 | 23,6 | 24,25 | 24,9 | 25,55 | 26,20 | 26,85 |
| | Б | I—VI | — | — | — | 23,25 | 23,9 | 24,55 | 25,2 | 25,85 | 26,50 |
| $НН_2$ | С | I | 23,35 | 24,0 | 24,65 | 25,3 | 25,95 | 26,60 | 27,25 | 27,90 | 28,55 |
| | | II | 23,65 | 24,3 | 24,95 | 25,6 | 26,25 | 26,9 | 27,55 | 28,20 | 28,85 |
| | | III | 23,95 | 24,6 | 25,25 | 25,9 | 26,55 | 27,2 | 27,85 | 28,50 | 29,15 |
| | | IV | 24,25 | 24,9 | 25,55 | 26,2 | 26,85 | 27,5 | 28,15 | 28,80 | 29,45 |
| | | V | 24,55 | 25,20 | 25,85 | 26,50 | 27,15 | 27,80 | 28,45 | 29,10 | 29,75 |
| | | VI | 24,85 | 25,50 | 26,15 | 26,80 | 27,45 | 28,1 | 28,75 | 29,40 | 30,05 |
| | Б | I | — | — | — | 24,45 | 25,10 | 25,75 | 26,40 | 27,05 | 27,70 |
| | | II | — | — | — | 24,75 | 25,40 | 26,05 | 26,7 | 27,35 | 28,00 |
| | | III | — | — | — | 25,05 | 25,70 | 26,35 | 27,0 | 27,65 | 28,30 |
| | | IV | — | — | — | 25,35 | 26,00 | 26,65 | 27,3 | 27,95 | 28,60 |
| | | V | — | — | — | 25,65 | 26,30 | 26,95 | 27,6 | 28,25 | 28,90 |
| | | VI | — | — | — | 25,95 | 26,60 | 27,25 | 27,9 | 28,55 | 29,20 |
| $НШ$ | С, Б | I | 35,0 | 35,0 | 35,0 | 35,0 | 35,0 | 35,0 | 35,0 | 35,0 | 35,0 |
| | | II | 37,0 | 37,0 | 37,0 | 37,0 | 37,0 | 37,0 | 37,0 | 37,0 | 37,0 |
| | | III | 39,0 | 39,0 | 39,0 | 39,0 | 39,0 | 39,0 | 39,0 | 39,0 | 39,0 |
| | | IV | 41,0 | 41,0 | 41,0 | 41,0 | 41,0 | 41,0 | 41,0 | 41,0 | 41,0 |
| | | V | 43,0 | 43,0 | 43,0 | 43,0 | 43,0 | 43,0 | 43,0 | 43,0 | 43,0 |
| | | VI | 45,0 | 45,0 | 45,0 | 45,0 | 45,0 | 45,0 | 45,0 | 45,0 | 45,0 |
| $НШ_1$ | С, Б | I—VI | 2,0 | 2,0 | 2,0 | 2,0 | 2,0 | 2,0 | 2,0 | 2,0 | 2,0 |

*Продолжение*

см

| Обозначение конструктивных линий на чертежах | Полнота | Длина (рост) | Размеры 44 | 46 | 48 | 50 | 52 | 54 | 56 | 58 | 60 |
|---|---|---|---|---|---|---|---|---|---|---|---|
| **Полочка (черт. 2)** | | | | | | | | | | | |
| $A_6H_3$ | С | I | 112,5 | 112,8 | 113,1 | 113,4 | 113,7 | 114,0 | 114,3 | 114,6 | 114,9 |
| | | II | 116,5 | 116,8 | 117,1 | 117,4 | 117,7 | 118,0 | 118,3 | 118,6 | 118,9 |
| | | III | 120,5 | 120,8 | 121,1 | 121,4 | 121,7 | 122,0 | 122,3 | 122,6 | 122,9 |
| | | IV | 124,5 | 124,8 | 125,1 | 125,4 | 125,7 | 126,0 | 126,3 | 126,6 | 126,9 |
| | | V | 128,5 | 128,8 | 129,1 | 129,4 | 129,7 | 130,0 | 130,3 | 130,6 | 130,9 |
| | | VI | 132,5 | 132,8 | 133,1 | 133,4 | 133,7 | 134,0 | 134,3 | 134,6 | 134,9 |
| | Б | I | — | — | — | 114,9 | 115,2 | 115,5 | 115,8 | 116,1 | 116,4 |
| | | II | — | — | — | 118,9 | 119,2 | 119,5 | 119,8 | 120,1 | 120,4 |
| | | III | — | — | — | 122,9 | 123,2 | 123,5 | 123,8 | 124,1 | 124,4 |
| | | IV | — | — | — | 126,9 | 127,2 | 127,5 | 127,8 | 128,1 | 128,4 |
| | | V | — | — | — | 130,9 | 131,2 | 131,5 | 131,8 | 132,1 | 132,4 |
| | | VI | — | — | — | 134,9 | 135,2 | 135,5 | 135,8 | 136,1 | 136,4 |
| $A_6Г_5$ | С | I—VI | 31,15 | 31,8 | 32,45 | 33,1 | 33,75 | 34,4 | 35,05 | 35,7 | 36,35 |
| | Б | I—VI | — | — | — | 34,05 | 34,7 | 35,35 | 36,0 | 36,65 | 37,30 |
| $A_6T_3$ | С | I | 46,35 | 46,8 | 47,25 | 47,7 | 48,15 | 48,6 | 49,05 | 49,5 | 49,95 |
| | | II | 47,55 | 48,0 | 48,45 | 48,9 | 49,35 | 49,8 | 50,25 | 50,7 | 51,15 |
| | | III | 48,75 | 49,2 | 49,65 | 50,1 | 50,55 | 51,0 | 51,45 | 51,90 | 52,35 |
| | | IV | 49,95 | 50,4 | 50,85 | 51,3 | 51,75 | 52,2 | 52,65 | 53,10 | 53,55 |
| | | V | 51,15 | 51,60 | 52,05 | 52,5 | 52,95 | 53,4 | 53,85 | 54,30 | 54,75 |
| | | VI | 52,35 | 52,8 | 53,25 | 53,7 | 54,15 | 54,6 | 55,05 | 55,5 | 55,95 |
| | Б | I | — | — | — | 49,85 | 50,3 | 50,75 | 51,20 | 51,65 | 52,1 |
| | | II | — | — | — | 51,05 | 51,50 | 51,95 | 52,4 | 52,85 | 53,30 |
| | | III | — | — | — | 52,25 | 52,70 | 53,15 | 53,6 | 54,05 | 54,5 |
| | | IV | — | — | — | 53,45 | 53,9 | 54,35 | 54,8 | 55,25 | 55,7 |
| | | V | — | — | — | 54,65 | 55,1 | 55,55 | 56,0 | 56,45 | 56,9 |
| | | VI | — | — | — | 55,85 | 56,3 | 56,75 | 57,2 | 57,65 | 58,1 |

*Продолжение*

см

| Обозначение конструктивных линий на чертежах | Полнота | Длина (рост) | Размеры | | | | | | | | |
|---|---|---|---|---|---|---|---|---|---|---|---|
| | | | 44 | 46 | 48 | 50 | 52 | 54 | 56 | 58 | 60 |
| $T_3Б_3$ | С | I | 16,7 | 16,8 | 16,9 | 17,0 | 17,1 | 17,2 | 17,3 | 17,4 | 17,5 |
| | | II | 17,7 | 17,8 | 17,9 | 18,0 | 18,1 | 18,2 | 18,3 | 18,4 | 18,5 |
| | | III | 18,7 | 18,8 | 18,9 | 19,0 | 19,1 | 19,2 | 19,3 | 19,4 | 19,5 |
| | | IV | 19,7 | 19,8 | 19,9 | 20,0 | 20,1 | 20,2 | 20,3 | 20,4 | 20,5 |
| | | V | 20,7 | 20,8 | 20,9 | 21,0 | 21,1 | 21,2 | 21,3 | 21,4 | 21,5 |
| | | VI | 21,7 | 21,8 | 21,9 | 22,0 | 22,1 | 22,2 | 22,3 | 22,4 | 22,5 |
| | Б | I | — | — | — | 15,4 | 15,5 | 15,6 | 15,7 | 15,8 | 15,9 |
| | | II | — | — | — | 16,4 | 16,5 | 16,6 | 16,7 | 16,8 | 16,9 |
| | | III | — | — | — | 17,4 | 17,5 | 17,6 | 17,7 | 17,8 | 17,9 |
| | | IV | — | — | — | 18,4 | 18,5 | 18,6 | 18,7 | 18,8 | 18,9 |
| | | V | — | — | — | 19,4 | 19,5 | 19,6 | 19,7 | 19,8 | 19,9 |
| | | VI | — | — | — | 20,4 | 20,5 | 20,6 | 20,7 | 20,8 | 20,9 |
| $Г_5Г_6$ | С | I—VI | 22,9 | 23,6 | 24,3 | 25,0 | 25,7 | 26,4 | 27,1 | 27,8 | 28,5 |
| | Б | I—VI | — | — | — | 25,7 | 26,4 | 27,1 | 27,8 | 28,5 | 29,2 |
| $A_6A_7$ | С | I—VI | 13,0 | 13,3 | 13,6 | 13,9 | 14,2 | 14,5 | 14,8 | 15,1 | 15,4 |
| | Б | I—VI | — | — | — | 14,1 | 14,4 | 14,7 | 15,0 | 15,3 | 15,6 |
| $A_6A_8$ | С, Б | I—VI | 0,9 | 0,9 | 0,9 | 0,9 | 0,9 | 0,9 | 0,9 | 0,9 | 0,9 |
| $A_8A_9$ | С | I—VI | 12,6 | 12,9 | 13,2 | 13,5 | 13,8 | 14,1 | 14,4 | 14,7 | 15,0 |
| | Б | I—VI | — | — | — | 14,0 | 14,3 | 14,6 | 14,9 | 15,2 | 15,5 |
| $A_6A_{10}$ | С, Б | I—VI | 3,0 | 3,0 | 3,0 | 3,0 | 3,0 | 3,0 | 3,0 | 3,0 | 3,0 |
| $A_{10}A_{11}$ | С | I—VI | 12,0 | 12,3 | 12,6 | 12,9 | 13,2 | 13,5 | 13,8 | 14,1 | 14,4 |
| | Б | I—VI | — | — | — | 13,3 | 13,6 | 13,9 | 14,2 | 14,5 | 14,8 |
| $A_6A_{12}$ | С | I—VI | 10,25 | 10,5 | 10,75 | 11,0 | 11,25 | 11,5 | 11,75 | 12,0 | 12,25 |
| | Б | I—VI | — | — | — | 10,1 | 10,35 | 10,6 | 10,85 | 11,1 | 11,35 |

*Продолжение*

см

| Обозначение конструктивных линий на чертежах | Полнота | Длина (рост) | Размеры | | | | | | | | |
|---|---|---|---|---|---|---|---|---|---|---|---|
| | | | 44 | 46 | 48 | 50 | 52 | 54 | 56 | 58 | 60 |
| $A_{12}A_{13}$ | С | I—VI | 7,2 | 7,2 | 7,2 | 7,2 | 7,2 | 7,2 | 7,2 | 7,2 | 7,2 |
| | Б | I—VI | — | — | — | 6,6 | 6,6 | 6,6 | 6,6 | 6,6 | 6,6 |
| $A_{12}A_{14}$ | С | I—VI | 5,6 | 5,6 | 5,6 | 5,6 | 5,6 | 5,6 | 5,6 | 5,6 | 5,6 |
| | Б | I—VI | — | — | — | 5,8 | 5,8 | 5,8 | 5,8 | 5,8 | 5,8 |
| $A_{14}Л$ | С | I—VI | 5,6 | 5,6 | 5,6 | 5,6 | 5,6 | 5,6 | 5,6 | 5,6 | 5,6 |
| | Б | I—VI | — | — | — | 6,1 | 6,1 | 6,1 | 6,1 | 6,1 | 6,1 |
| $Г_6П_2$ | С | I—VI | 23,2 | 23,6 | 24,0 | 24,4 | 24,8 | 25,2 | 25,6 | 26,0 | 26,4 |
| | Б | I—VI | — | — | — | 25,4 | 25,8 | 26,2 | 26,6 | 27,0 | 27,4 |
| $П_2П_3$ | С | I—VI | 4,8 | 4,8 | 4,8 | 4,8 | 4,8 | 4,8 | 4,8 | 4,8 | 4,8 |
| | Б | I—VI | — | — | — | 4,7 | 4,7 | 4,7 | 4,7 | 4,7 | 4,7 |
| $бб_1$ | С, Б | I—VI | 0,9 | 0,9 | 0,9 | 0,9 | 0,9 | 0,9 | 0,9 | 0,9 | 0,9 |
| $Г_6П_4$ | С | I—VI | 6,5 | 6,5 | 6,5 | 6,5 | 6,5 | 6,5 | 6,5 | 6,5 | 6,5 |
| | Б | I—VI | — | — | — | 7,9 | 7,9 | 7,9 | 7,9 | 7,9 | 7,9 |
| $аа_1$ | С, Б | I—VI | 1,2 | 1,2 | 1,2 | 1,3 | 1,3 | 1,3 | 1,4 | 1,4 | 1,4 |
| $Г_64$ | С | I—VI | 2,8 | 2,8 | 2,8 | 2,8 | 2,8 | 2,8 | 2,8 | 2,8 | 2,8 |
| | Б | I—VI | — | — | — | 3,8 | 3,8 | 3,8 | 3,8 | 3,8 | 3,8 |
| $Г_6Г_7$ | С | I—VI | 16,55 | 17,2 | 17,85 | 18,5 | 19,15 | 19,8 | 20,45 | 21,10 | 21,75 |
| | Б | I—VI | — | — | — | 19,15 | 19,8 | 20,45 | 21,1 | 21,75 | 22,4 |
| $Г_7Г_8$ | С, Б | I—VI | 4,0 | 4,0 | 4,0 | 4,0 | 4,0 | 4,0 | 4,0 | 4,0 | 4,0 |
| $Г_75$ | С, Б | I—VI | 2,8 | 2,8 | 2,8 | 2,8 | 2,8 | 2,8 | 2,8 | 2,8 | 2,8 |

*Продолжение*

см

| Обозначение конструктивных линий на чертежах | Полнота | Длина (рост) | Размеры | | | | | | | | |
|---|---|---|---|---|---|---|---|---|---|---|---|
| | | | 44 | 46 | 48 | 50 | 52 | 54 | 56 | 58 | 60 |
| $Г_6Г_9$ | С | I—VI | 17,55 | 18,2 | 18,85 | 19,5 | 20,15 | 20,8 | 21,45 | 22,1 | 22,75 |
| | Б | I—VI | — | — | — | 20,05 | 20,70 | 21,35 | 22,0 | 22,65 | 23,3 |
| $Г_9Г_{10}$ | С | I—VI | 2,8 | 2,8 | 2,8 | 2,8 | 2,8 | 2,8 | 2,8 | 2,8 | 2,8 |
| | Б | I—VI | — | — | — | 2,5 | 2,5 | 2,5 | 2,5 | 2,5 | 2,5 |
| $Т_3Т_4$ | С | I—VI | 36,95 | 38,3 | 39,65 | 41,0 | 42,35 | 43,7 | 45,05 | 46,4 | 47,75 |
| | Б | I—VI | — | — | — | 43,05 | 44,4 | 45,75 | 47,1 | 48,45 | 49,8 |
| $Б_3Б_4$ | С | I—VI | 38,65 | 40,0 | 41,35 | 42,7 | 44,05 | 45,4 | 46,75 | 48,1 | 49,45 |
| | Б | I—VI | — | — | — | 44,15 | 45,5 | 46,85 | 48,2 | 49,55 | 50,9 |
| $Н_3Н_4$ | С | I—VI | 1,9 | 2,1 | 2,3 | 2,5 | 2,7 | 2,9 | 3,1 | 3,3 | 3,5 |
| | Б | I—VI | — | — | — | 2,1 | 2,3 | 2,5 | 2,7 | 2,9 | 3,1 |
| $Н_4Н_5$ | С | I | 40,75 | 42,1 | 43,45 | 44,8 | 46,15 | 47,50 | 48,85 | 50,20 | 51,55 |
| | | II | 41,15 | 42,5 | 43,85 | 45,2 | 46,55 | 47,9 | 49,25 | 50,6 | 51,95 |
| | | III | 41,55 | 42,9 | 44,25 | 45,6 | 46,95 | 48,3 | 49,65 | 51,0 | 52,35 |
| | | IV | 41,95 | 43,3 | 44,65 | 46,0 | 47,35 | 48,7 | 50,05 | 51,40 | 52,75 |
| | | V | 42,35 | 43,7 | 45,05 | 46,4 | 47,75 | 49,1 | 50,45 | 51,80 | 53,15 |
| | | VI | 42,75 | 44,1 | 45,45 | 46,8 | 48,15 | 49,5 | 50,85 | 52,20 | 53,55 |
| | Б | I | — | — | — | 46,85 | 48,2 | 49,55 | 50,9 | 52,25 | 53,60 |
| | | II | — | — | — | 47,25 | 48,6 | 49,95 | 51,30 | 52,65 | 54,00 |
| | | III | — | — | — | 47,65 | 49,0 | 50,35 | 51,7 | 53,05 | 54,40 |
| | | IV | — | — | — | 48,05 | 49,40 | 50,75 | 52,1 | 53,45 | 54,80 |
| | | V | — | — | — | 48,45 | 49,80 | 51,15 | 52,5 | 53,85 | 55,20 |
| | | VI | — | — | — | 48,85 | 50,20 | 51,55 | 52,9 | 54,25 | 55,60 |
| $аа_2$ | С | I—VI | 0,4 | 0,4 | 0,4 | 0,4 | 0,4 | 0,4 | 0,4 | 0,4 | 0,4 |
| | Б | I—VI | — | — | — | 0,5 | 0,5 | 0,5 | 0,5 | 0,5 | 0,5 |

*Продолжение*

см

| Обозначение конструктивных линий на чертежах | Полнота | Длина (рост) | Размеры | | | | | | | | |
|---|---|---|---|---|---|---|---|---|---|---|---|
| | | | 44 | 46 | 48 | 50 | 52 | 54 | 56 | 58 | 60 |
| $aa_3$ | С, Б | I—VI | 0,4 | 0,4 | 0,4 | 0,4 | 0,4 | 0,4 | 0,4 | 0,4 | 0,4 |
| $aa_4$ | С, Б | I—VI | 0,3 | 0,3 | 0,3 | 0,3 | 0,3 | 0,3 | 0,3 | 0,3 | 0,3 |
| $T_5K$ | С | I—VI | 7,8 | 7,8 | 7,8 | 7,8 | 7,9 | 8,0 | 8,0 | 8,1 | 8,1 |
| | Б | I—VI | — | — | — | 7,1 | 7,1 | 7,1 | 7,2 | 7,3 | 7,3 |
| $KK_1$ | С, Б | I—VI | 10,0 | 10,0 | 10,0 | 10,0 | 10,0 | 10,0 | 10,0 | 10,0 | 10,0 |
| $K_1K_2$ | С | I—VI | 0,5 | 0,5 | 0,5 | 0,5 | 0,5 | 0,5 | 0,5 | 0,5 | 0,5 |
| $K_1K_3$ | С, Б | I—VI | 16,5 | 16,5 | 16,5 | 17,5 | 17,5 | 17,5 | 18,5 | 18,5 | 18,5 |
| $K_1K_4$ (черт. 3) | Б | I—VI | — | — | — | 1,5 | 1,5 | 1,5 | 1,5 | 1,5 | 1,5 |
| $Г_6Г_{11}$ | С, Б | I—VI | 9,0 | 9,0 | 9,0 | 9,0 | 9,0 | 9,0 | 9,0 | 9,0 | 9,0 |
| $Г_{11}T_6$ | С | I—VI | 6,0 | 6,0 | 6,0 | 6,0 | 6,0 | 6,0 | 6,0 | 6,0 | 6,0 |
| | Б | I—VI | — | — | — | 5,0 | 5,0 | 5,0 | 5,0 | 5,0 | 5,0 |
| $T_7T_8=T_7T_9$ | С | I—VI | 0,9 | 0,9 | 0,9 | 0,9 | 0,9 | 0,9 | 0,9 | 0,9 | 0,9 |
| | Б | I—VI | — | — | — | 0,5 | 0,5 | 0,5 | 0,5 | 0,5 | 0,5 |
| $KK_5$ | С, Б | I—VI | 5,0 | 5,0 | 5,0 | 5,0 | 5,0 | 5,0 | 5,0 | 5,0 | 5,0 |
| $Г_66$ | С | I—VI | 6,6 | 6,7 | 6,8 | 6,9 | 7,0 | 7,1 | 7,2 | 7,3 | 7,4 |
| | Б | I—VI | — | — | — | 6,7 | 6,8 | 6,9 | 7,0 | 7,1 | 7,2 |
| $6—7=6—8$ | С | I—VI | 0,75 | 0,75 | 0,75 | 0,75 | 0,75 | 0,75 | 0,75 | 0,75 | 0,75 |
| | Б | I—VI | — | — | — | 1,0 | 1,0 | 1,0 | 1,0 | 1,0 | 1,0 |
| $T_{10}T_{11}$ | С | I—VI | 0,85 | 0,85 | 0,85 | 0,85 | 0,85 | 0,85 | 0,85 | 0,85 | 0,85 |
| | Б | I—VI | — | — | — | 0,3 | 0,3 | 0,3 | 0,3 | 0,3 | 0,3 |

*Продолжение*

см

| Обозначение конструктивных линий на чертежах | Полнота | Длина (рост) | Размеры | | | | | | | | |
|---|---|---|---|---|---|---|---|---|---|---|---|
| | | | 44 | 46 | 48 | 50 | 52 | 54 | 56 | 58 | 60 |
| $T_{10}T_{12}$ | С | I—VI | 0,85 | 0,85 | 0,85 | 0,85 | 0,85 | 0,85 | 0,85 | 0,85 | 0,85 |
| | Б | I—VI | — | — | — | 1,2 | 1,2 | 1,2 | 1,2 | 1,2 | 1,2 |
| $КК_0$ (черт. 3) | Б | I—VI | — | — | — | 0,9 | 0,9 | 0,9 | 0,9 | 0,9 | 0,9 |
| *8—9* (черт. 3) | Б | I—VI | — | — | — | 1,5 | 1,5 | 1,5 | 1,5 | 1,5 | 1,5 |
| $А_{12}А_{15}$ | С | I—VI | 7,3 | 7,3 | 7,3 | 7,3 | 7,3 | 7,3 | 7,3 | 7,3 | 7,3 |
| | Б | I—VI | — | — | — | 7,6 | 7,6 | 7,6 | 7,6 | 7,6 | 7,6 |
| $Г_6Г_{12}$ | С, Б | I—VI | 9,0 | 9,0 | 9,0 | 9,0 | 9,0 | 9,0 | 9,0 | 9,0 | 9,0 |
| $Б_3Б_5$ | С, Б | I—VI | 10,0 | 10,0 | 10,0 | 10,0 | 10,0 | 10,0 | 10,0 | 10,0 | 10,0 |
| **Рукав (черт. 4)** | | | | | | | | | | | |
| Верхняя половинка рукава | | | | | | | | | | | |
| *ОН* | С | I | 64,5 | 64,8 | 65,1 | 65,4 | 65,7 | 66,0 | 66,3 | 66,6 | 66,9 |
| | | II | 66,5 | 66,8 | 67,1 | 67,4 | 67,7 | 68,0 | 68,3 | 68,6 | 68,9 |
| | | III | 68,5 | 68,8 | 69,1 | 69,4 | 69,7 | 70,0 | 70,3 | 70,6 | 70,9 |
| | | IV | 70,5 | 70,8 | 71,1 | 71,4 | 71,7 | 72,0 | 72,3 | 72,6 | 72,9 |
| | | V | 72,5 | 72,8 | 73,1 | 73,4 | 73,7 | 74,0 | 74,3 | 74,6 | 74,9 |
| | | VI | 74,5 | 74,8 | 75,1 | 75,4 | 75,7 | 76,0 | 76,3 | 76,6 | 76,9 |
| | Б | I | — | — | — | 65,3 | 65,6 | 65,9 | 66,2 | 66,5 | 66,8 |
| | | II | — | — | — | 67,3 | 67,6 | 67,9 | 68,2 | 68,5 | 68,8 |
| | | III | — | — | — | 69,3 | 69,6 | 69,9 | 70,2 | 70,5 | 70,8 |
| | | IV | — | — | — | 71,3 | 71,6 | 71,9 | 72,2 | 72,5 | 72,8 |
| | | V | — | — | — | 73,3 | 73,6 | 73,9 | 74,2 | 74,5 | 74,8 |
| | | VI | — | — | — | 75,3 | 75,6 | 75,9 | 76,2 | 76,5 | 76,8 |

*Продолжение*

см

| Обозначение конструктивных линий на чертежах | Полнота | Длина (рост) | Размеры | | | | | | | | |
|---|---|---|---|---|---|---|---|---|---|---|---|
| | | | 44 | 46 | 48 | 50 | 52 | 54 | 56 | 58 | 60 |
| *ОР* | С | I—VI | 21,4 | 21,7 | 22,0 | 22,3 | 22,6 | 22,9 | 23,2 | 23,5 | 23,8 |
| | Б | I—VI | — | — | — | 22,1 | 22,4 | 22,7 | 23,0 | 23,3 | 23,6 |
| *ОЛ* | С | I | 36,4 | 36,8 | 37,2 | 37,6 | 38,0 | 38,4 | 38,8 | 39,2 | 39,6 |
| | | II | 37,4 | 37,8 | 38,2 | 38,6 | 39,0 | 39,4 | 39,8 | 40,2 | 40,6 |
| | | III | 38,4 | 38,8 | 39,2 | 39,6 | 40,0 | 40,4 | 40,8 | 41,2 | 41,6 |
| | | IV | 39,4 | 39,8 | 40,2 | 40,6 | 41,0 | 41,4 | 41,8 | 42,2 | 42,6 |
| | | V | 40,4 | 40,8 | 41,2 | 41,6 | 42,0 | 42,4 | 42,8 | 43,2 | 43,6 |
| | | VI | 41,4 | 41,8 | 42,2 | 42,6 | 43,0 | 43,4 | 43,8 | 44,2 | 44,6 |
| | Б | I | — | — | — | 37,1 | 37,5 | 37,9 | 38,3 | 38,7 | 39,1 |
| | | II | — | — | — | 38,1 | 38,5 | 38,9 | 39,3 | 39,7 | 40,1 |
| | | III | — | — | — | 39,1 | 39,5 | 39,9 | 40,3 | 40,7 | 41,1 |
| | | IV | — | — | — | 40,1 | 40,5 | 40,9 | 41,3 | 41,7 | 42,1 |
| | | V | — | — | — | 41,1 | 41,5 | 41,9 | 42,3 | 42,7 | 43,1 |
| | | VI | — | — | — | 42,1 | 42,5 | 42,9 | 43,3 | 43,7 | 44,1 |
| $PP_1$ | С | I—VI | 15,3 | 15,6 | 15,9 | 16,2 | 16,5 | 16,8 | 17,1 | 17,4 | 17,7 |
| | Б | I—VI | — | — | — | 16,6 | 16,9 | 17,2 | 17,5 | 17,8 | 18,1 |
| $ЛЛ_1$ | С | I—VI | 14,0 | 14,3 | 14,6 | 14,9 | 15,2 | 15,5 | 15,8 | 16,1 | 16,4 |
| | Б | I—VI | — | — | — | 15,4 | 15,7 | 16,0 | 16,3 | 16,6 | 16,9 |
| $ПН_1$ | С | I—VI | 15,3 | 15,6 | 15,9 | 16,2 | 16,5 | 16,8 | 17,1 | 17,4 | 17,7 |
| | Б | I—VI | — | — | — | 16,6 | 16,9 | 17,2 | 17,5 | 17,8 | 18,1 |
| $H_1H_2$ | С, Б | I—VI | 0,2 | 0,2 | 0,2 | 0,2 | 0,2 | 0,2 | 0,2 | 0,2 | 0,2 |
| $P_1P_2$ | С, Б | I—VI | 0,8 | 0,8 | 0,8 | 0,8 | 0,8 | 0,8 | 0,8 | 0,8 | 0,8 |
| $Л_1Л_2$ | С, Б | I—VI | 4,0 | 4,0 | 4,0 | 4,0 | 4,0 | 4,0 | 4,0 | 4,0 | 4,0 |

*Продолжение*

см

| Обозначение конструктивных линий на чертежах | Полнота | Длина (рост) | Размеры | | | | | | | | |
|---|---|---|---|---|---|---|---|---|---|---|---|
| | | | 44 | 46 | 48 | 50 | 52 | 54 | 56 | 58 | 60 |
| $P_1P_Л$ | С, Б | I—VI | 4,0 | 4,0 | 4,0 | 4,0 | 4,0 | 4,0 | 4,0 | 4,0 | 4,0 |
| $P_Л П_6$ | С, Б | I—VI | 6,8 | 6,8 | 6,8 | 6,8 | 6,8 | 6,8 | 6,8 | 6,8 | 6,8 |
| $P_Л P_3$ | С, Б | I—VI | 3,2 | 3,2 | 3,2 | 3,2 | 3,2 | 3,2 | 3,2 | 3,2 | 3,2 |
| Положение передней надсечки на окате рукава | От точки $П_6$ вниз по окату рукава откладывают 1,0 см | | | | | | | | | | |
| $бб_1$ | С | I—VI | 1,9 | 1,9 | 1,9 | 1,9 | 1,9 | 1,9 | 1,9 | 1,9 | 1,9 |
| | Б | I—VI | — | — | — | 2,1 | 2,1 | 2,1 | 2,1 | 2,1 | 2,1 |
| $бб_2$ | С | I—VI | 2,4 | 2,5 | 2,6 | 2,7 | 2,8 | 2,9 | 3,0 | 3,1 | 3,2 |
| | Б | I—VI | — | — | — | 2,9 | 3,0 | 3,1 | 3,2 | 3,3 | 3,4 |
| $PP_4$ | С | I—VI | 11,3 | 11,5 | 11,7 | 11,9 | 12,1 | 12,3 | 12,5 | 12,7 | 12,9 |
| | Б | I—VI | — | — | — | 11,7 | 11,9 | 12,1 | 12,3 | 12,5 | 12,7 |
| $P_4P_5$ | С | I—VI | 14,2 | 14,5 | 14,8 | 15,1 | 15,4 | 15,7 | 16,0 | 16,3 | 16,6 |
| | Б | I—VI | — | — | — | 15,0 | 15,3 | 15,6 | 15,9 | 16,2 | 16,5 |
| | С | I—VI | 14,1 | 14,5 | 14,8 | 15,1 | 15,4 | 15,7 | 16,0 | 16,3 | 16,6 |
| | Б | I—VI | — | — | — | 14,8 | 15,1 | 15,4 | 15,7 | 16,0 | 16,3 |
| $аа_1$ | С, Б | I—VI | 2,6 | 2,6 | 2,6 | 2,6 | 2,6 | 2,6 | 2,6 | 2,6 | 2,6 |
| $ЛЛ_3$ | С | I—VI | 13,85 | 14,0 | 14,15 | 14,3 | 14,45 | 14,6 | 14,75 | 14,90 | 15,05 |
| | Б | I—VI | — | — | — | 14,15 | 14,30 | 14,45 | 14,6 | 14,75 | 14,90 |

*Продолжение*

см

| Обозначение конструктивных линий на чертежах | Полнота | Длина (рост) | Размеры | | | | | | | | |
|---|---|---|---|---|---|---|---|---|---|---|---|
| | | | 44 | 46 | 48 | 50 | 52 | 54 | 56 | 58 | 60 |
| $И_1И_3$ | С, Б | I—VI | 4,0 | 4,0 | 4,0 | 4,0 | 4,0 | 4,0 | 4,0 | 4,0 | 4,0 |
| $ИИ_4$ | С | I—VI | 1,7 | 1,7 | 1,7 | 1,7 | 1,7 | 1,7 | 1,7 | 1,7 | 1,7 |
| | Б | I—VI | — | — | — | 2,2 | 2,2 | 2,2 | 2,2 | 2,2 | 2,2 |
| $И_3И_5$ | С | I—VI | 17,1 | 17,4 | 17,7 | 18,0 | 18,3 | 18,6 | 18,8 | 19,2 | 19,5 |
| | Б | I—VI | — | — | — | 17,8 | 18,2 | 18,5 | 18,8 | 19,1 | 19,4 |
| $ИИ_6$ | С, Б | I—VI | 1,0 | 1,0 | 1,0 | 1,0 | 1,0 | 1,0 | 1,0 | 1,0 | 1,0 |
| $И_6И_7$ | С | I—VI | 6,2 | 6,2 | 6,2 | 6,2 | 6,2 | 6,2 | 6,2 | 6,2 | 6,2 |
| | Б | I—VI | — | — | — | 5,5 | 5,5 | 5,5 | 5,5 | 5,5 | 5,5 |
| $Ш_1Ш_2=ШШ_3$ | С, Б | I—VI | 2,0 | 2,0 | 2,0 | 2,0 | 2,0 | 2,0 | 2,0 | 2,0 | 2,0 |
| $ШШ_1$ | С, Б | I—VI | 9,0 | 9,0 | 9,0 | 9,0 | 9,0 | 9,0 | 9,0 | 9,0 | 9,0 |
| Нижняя половинка рукава (черт. 5) | | | | | | | | | | | |
| *РН* | С, Б | I | 43,1 | 43,1 | 43,1 | 43,1 | 43,1 | 43,1 | 43,1 | 43,1 | 43,1 |
| | | II | 45,1 | 45,1 | 45,1 | 45,1 | 45,1 | 45,1 | 45,1 | 45,1 | 45,1 |
| | | III | 47,1 | 47,1 | 47,1 | 47,1 | 47,1 | 47,1 | 47,1 | 47,1 | 47,1 |
| | | IV | 49,1 | 49,1 | 49,1 | 49,1 | 49,1 | 49,1 | 49,1 | 49,1 | 49,1 |
| | | V | 51,1 | 51,1 | 51,1 | 51,1 | 51,1 | 51,1 | 51,1 | 51,1 | 51,1 |
| | | VI | 53,1 | 53,1 | 53,1 | 53,1 | 53,1 | 53,1 | 53,1 | 53,1 | 53,1 |
| *РЛ* | С, Б | I | 15,3 | 15,3 | 15,3 | 15,3 | 15,3 | 15,3 | 15,3 | 15,3 | 15,3 |
| | | II | 16,3 | 16,3 | 16,3 | 16,3 | 16,3 | 16,3 | 16,3 | 16,3 | 16,3 |
| | | III | 17,3 | 17,3 | 17,3 | 17,3 | 17,3 | 17,3 | 17,3 | 17,3 | 17,3 |
| | | IV | 18,3 | 18,3 | 18,3 | 18,3 | 18,3 | 18,3 | 18,3 | 18,3 | 18,3 |
| | | V | 19,3 | 19,3 | 19,3 | 19,3 | 19,3 | 19,3 | 19,3 | 19,3 | 19,3 |
| | | VI | 20,3 | 20,3 | 20,3 | 20,3 | 20,3 | 20,3 | 20,3 | 20,3 | 20,3 |

*Продолжение*

см

| Обозначение конструктивных линий на чертежах | Полнота | Длина (рост) | Размеры | | | | | | | | |
|---|---|---|---|---|---|---|---|---|---|---|---|
| | | | 44 | 46 | 48 | 50 | 52 | 54 | 56 | 58 | 60 |
| $PP_7$ | С | I—VI | 8,95 | 9,3 | 9,65 | 10,0 | 10,35 | 10,7 | 11,05 | 11,40 | 11,75 |
| | Б | I—VI | — | — | — | 9,65 | 10,0 | 10,35 | 10,7 | 11,05 | 11,40 |
| $ЛЛ_4$ | С | I—VI | 7,7 | 8,0 | 8,3 | 8,6 | 8,9 | 9,2 | 9,5 | 9,8 | 10,1 |
| | Б | I—VI | — | — | — | 8,4 | 8,7 | 9,0 | 9,5 | 9,6 | 9,9 |
| $НН_8$ | С, Б | I—VI | 3,5 | 3,5 | 3,5 | 3,5 | 3,5 | 3,5 | 3,5 | 3,5 | 3,5 |
| $Н_8Н_9$ | С | I—VI | 9,1 | 9,4 | 9,7 | 10,0 | 10,3 | 10,6 | 10,9 | 11,2 | 11,5 |
| | Б | I—VI | — | — | — | 9,8 | 10,1 | 10,4 | 10,7 | 11,0 | 11,3 |
| $НН_{10}$ | С | I—VI | 9,7 | 10,0 | 10,3 | 10,6 | 10,9 | 11,2 | 11,5 | 11,8 | 12,1 |
| | Б | I—VI | — | — | — | 10,4 | 10,7 | 11,0 | 11,3 | 11,6 | 11,9 |
| $PP_8$ | С | I—VI | 8,2 | 8,5 | 8,8 | 9,1 | 9,4 | 9,7 | 10,0 | 10,3 | 10,6 |
| | Б | I—VI | — | — | — | 8,9 | 9,2 | 9,5 | 9,8 | 10,1 | 10,4 |
| $P_8P_9$ | С, Б | I—VI | 1,8 | 1,8 | 1,8 | 1,8 | 1,8 | 1,8 | 1,8 | 1,8 | 1,8 |
| $P_7P_{10}$ | С, Б | I—VI | 1,0 | 1,0 | 1,0 | 1,0 | 1,0 | 1,0 | 1,0 | 1,0 | 1,0 |
| $PP_{11}$ | С, Б | I—VI | 4,0 | 4,0 | 4,0 | 4,0 | 4,0 | 4,0 | 4,0 | 4,0 | 4,0 |
| $PP_{12}$ | С | I—VI | 12,2 | 12,4 | 12,6 | 12,8 | 13,0 | 13,2 | 13,4 | 13,6 | 13,8 |
| | Б | I—VI | — | — | — | 13,1 | 13,3 | 13,5 | 13,7 | 13,9 | 14,1 |
| $P_{12}P_{13}$ | С | I—VI | 7,45 | 7,8 | 8,15 | 8,5 | 8,85 | 9,2 | 9,55 | 9,9 | 10,25 |
| | Б | I—VI | — | — | — | 8,75 | 9,10 | 9,45 | 9,8 | 10,15 | 10,5 |
| $PP_{14}$ | С | I—VI | 11,3 | 11,5 | 11,7 | 11,9 | 12,1 | 12,3 | 12,5 | 12,7 | 12,9 |
| | Б | I—VI | — | — | — | 12,0 | 12,2 | 12,4 | 12,6 | 12,8 | 13,0 |

*Продолжение*

см

| Обозначение конструктивных линий на чертежах | Полнота | Длина (рост) | Размеры | | | | | | | | |
|---|---|---|---|---|---|---|---|---|---|---|---|
| | | | 44 | 46 | 48 | 50 | 52 | 54 | 56 | 58 | 60 |
| $P_{14}P_{15}$ | С | I—VI | 8,45 | 8,8 | 9,15 | 9,5 | 9,85 | 10,2 | 10,55 | 10,9 | 11,25 |
| | Б | I—VI | — | — | — | 9,65 | 10,0 | 10,35 | 10,8 | 11,15 | 11,5 |
| $aa_2$ | С, Б | I—VI | 0,6 | 0,6 | 0,6 | 0,6 | 0,6 | 0,6 | 0,6 | 0,6 | 0,6 |
| $HH_{11}$ | С, Б | I—VI | 1,7 | 1,7 | 1,7 | 1,7 | 1,7 | 1,7 | 1,7 | 1,7 | 1,7 |
| $H_{10}H_{12}$ | С | I—VI | 15,3 | 15,6 | 15,9 | 16,2 | 16,5 | 16,8 | 17,1 | 17,4 | 17,7 |
| | Б | I—VI | — | — | — | 15,6 | 15,9 | 16,2 | 16,5 | 16,8 | 17,1 |
| $PP_{16}$ | С | I—VI | 9,95 | 10,3 | 10,65 | 11,0 | 11,35 | 11,7 | 12,05 | 12,40 | 12,75 |
| | Б | I—VI | — | — | — | 10,95 | 11,30 | 11,65 | 12,0 | 12,35 | 12,70 |
| $ЛЛ_5$ | С | I—VI | 11,35 | 11,5 | 11,65 | 11,8 | 11,95 | 12,1 | 12,25 | 12,40 | 12,55 |
| | Б | I—VI | — | — | — | 12,05 | 12,20 | 12,35 | 12,5 | 12,65 | 12,80 |
| $HH_{13}$ | С, Б | I—VI | 1,0 | 1,0 | 1,0 | 1,0 | 1,0 | 1,0 | 1,0 | 1,0 | 1,0 |
| $H_{13}H_{14}$ | С, Б | I—VI | 5,6 | 5,6 | 5,6 | 5,6 | 5,6 | 5,6 | 5,6 | 5,6 | 5,6 |
| **Нижний воротник (черт. 6)** | | | | | | | | | | | |
| $OB$ | С | I—VI | 5,3 | 5,3 | 5,3 | 5,3 | 5,3 | 5,3 | 5,3 | 5,3 | 5,3 |
| | Б | I—VI | — | — | — | 5,5 | 5,5 | 5,5 | 5,5 | 5,5 | 5,5 |
| $BB_1$ | С | I—VI | 10,7 | 10,7 | 10,7 | 10,7 | 10,7 | 10,7 | 10,7 | 10,7 | 10,7 |
| | Б | I—VI | — | — | — | 10,7 | 10,7 | 10,7 | 10,7 | 10,7 | 10,7 |
| $OA$ | С | I—VI | 21,2 | 21,8 | 22,4 | 23,0 | 23,6 | 24,2 | 24,8 | 25,4 | 26,0 |
| | Б | I—VI | — | — | — | 24,2 | 24,8 | 25,4 | 26,0 | 26,6 | 27,2 |

*Продолжение*

см

| Обозначение конструктивных линий на чертежах | Полнота | Длина (рост) | Размеры | | | | | | | | |
|---|---|---|---|---|---|---|---|---|---|---|---|
| | | | 44 | 46 | 48 | 50 | 52 | 54 | 56 | 58 | 60 |
| $AA_1$ | С | I—VI | 12,4 | 12,4 | 12,4 | 12,4 | 12,4 | 12,4 | 12,4 | 12,4 | 12,4 |
| | Б | I—VI | — | — | — | 12,7 | 12,7 | 12,7 | 12,7 | 12,7 | 12,7 |
| $A_1A_2$ | С | I—VI | 7,7 | 7,7 | 7,7 | 7,7 | 7,7 | 7,7 | 7,7 | 7,7 | 7,7 |
| | Б | I—VI | — | — | — | 8,4 | 8,4 | 8,4 | 8,4 | 8 4 | 8,4 |
| $aa_1$ | С | I—VI | 1,0 | 1,0 | 1,0 | 1,0 | 1,0 | 1,0 | 1,0 | 1,0 | 1,0 |
| | Б | I—VI | — | — | — | 1,3 | 1,3 | 1,3 | 1,3 | 1,3 | 1,3 |
| $aa_2$ | С | I—VI | 1,5 | 1,5 | 1,5 | 1,5 | 1,5 | 1,5 | 1,5 | 1,5 | 1,5 |
| | Б | I—VI | — | — | — | 2,0 | 2,0 | 2,0 | 2,0 | 2,0 | 2,0 |
| **Верхний воротник (черт. 7)** | | | | | | | | | | | |
| $OB_2$ | С, Б | I—VI | 3,0 | 3,0 | 3,0 | 3,0 | 3,0 | 3,0 | 3,0 | 3,0 | 3,0 |
| $B_2B_3$ | С | I—VI | 12,5 | 12,5 | 12,5 | 12,5 | 12,5 | 12,5 | 12,5 | 12,5 | 12,5 |
| | Б | I—VI | — | — | — | 12,5 | 12,5 | 12,5 | 12,5 | 12,5 | 12,5 |
| $OA_3$ | С | I—VI | 22,2 | 22,8 | 23,4 | 24,0 | 24,6 | 25,2 | 25,8 | 26,4 | 27,0 |
| | Б | I—VI | — | — | — | 25,9 | 26,5 | 27,1 | 27,7 | 28,3 | 28,9 |
| $A_3A_4$ | С, Б | I—VI | 1,1 | 1,1 | 1,1 | 1,1 | 1,1 | 1,1 | 1,1 | 1,1 | 1,1 |
| $A_3A_5$ | С | I—VI | 9,4 | 9,8 | 10,2 | 10,6 | 11,0 | 11,4 | 11,8 | 12,2 | 12,6 |
| | Б | I—VI | — | — | — | 11,0 | 11,4 | 11,8 | 12,2 | 12,6 | 13,0 |
| $A_4A_6$ | С, Б | I—VI | 11,0 | 11,0 | 11,0 | 11,0 | 11,0 | 11,0 | 11,0 | 11,0 | 11,0 |
| $A_6A_7$ | С | I—VI | 7,9 | 7,9 | 7,9 | 7,9 | 7,9 | 7,9 | 7,9 | 7,9 | 7,9 |
| | Б | I—VI | — | — | — | 8,3 | 8,3 | 8,3 | 8,3 | 8,3 | 8,3 |

*Продолжение*

см

| Обозначение конструктивных линий на чертежах | Полнота | Длина (рост) | Размеры | | | | | | | | |
|---|---|---|---|---|---|---|---|---|---|---|---|
| | | | 44 | 46 | 48 | 50 | 52 | 54 | 56 | 58 | 60 |
| $бб_1$ | С | I—VI | 1,2 | 1,2 | 1,2 | 1,2 | 1,2 | 1,2 | 1,2 | 1,2 | 1,2 |
| | Б | I—VI | — | — | — | 1,3 | 1,3 | 1,3 | 1,3 | 1,3 | 1,3 |
| $аа_3$ | С | I—VI | 0,7 | 0,7 | 0,7 | 0,7 | 0,7 | 0,7 | 0,7 | 0,7 | 0,7 |
| | Б | I—VI | — | — | — | 1,0 | 1,0 | 1,0 | 1,0 | 1,0 | 1,0 |
| **Хлястик (черт. 8)** | | | | | | | | | | | |
| *1—2, 3—4, 5—6* | С, Б | I—VI | 8,0 | 8,0 | 8,0 | 8,0 | 8,0 | 8,0 | 8,0 | 8,0 | 8,0 |
| *2—3, 1—4* | С | I—VI | 21,6 | 22,9 | 24,2 | 25,5 | 26,8 | 28,1 | 29,4 | 30,7 | 32,0 |
| | Б | I—VI | — | — | — | 26,4 | 27,7 | 29,0 | 30,3 | 31,6 | 32,9 |
| *1—5, 2—6* | С | I—VI | 14,1 | 14,1 | 14,1 | 14,1 | 14,1 | 14,1 | 14,1 | 14,1 | 14,1 |
| | Б | I—VI | — | — | 14,5 | 14,5 | 14,5 | 14,5 | 14,5 | 14,5 | 14,5 |
| **Клапан (черт. 9)** | | | | | | | | | | | |
| *1—2, 3—4* | С, Б | I—VI | 10,5 | 10,5 | 10,5 | 10,5 | 10,5 | 10,5 | 10,5 | 10,5 | 10,5 |
| *2—3, 3—4* | С, Б | I—VI | 18,5 | 18,5 | 18,5 | 19,5 | 19,5 | 19,5 | 20,5 | 20,5 | 20,5 |
| **Подборт (черт. 10)** | | | | | | | | | | | |
| *ОП* | С | I | 108,7 | 108,7 | 108,7 | 108,7 | 108,7 | 108,7 | 108,7 | 108,7 | 108,7 |
| | | II | 112,7 | 112,7 | 112,7 | 112,7 | 112,7 | 112,7 | 112,7 | 112,7 | 112,7 |
| | | III | 116,7 | 116,7 | 116,7 | 116,7 | 116,7 | 116,7 | 116,7 | 116,7 | 116,7 |
| | | IV | 120,7 | 120,7 | 120,7 | 120,7 | 120,7 | 120,7 | 120,7 | 120,7 | 120,7 |
| | | V | 124,7 | 124,7 | 124,7 | 124,7 | 124,7 | 124,7 | 124,7 | 124,7 | 124,7 |
| | | VI | 128,7 | 128,7 | 128,7 | 128,7 | 128,7 | 128,7 | 128,7 | 128,7 | 128,7 |

*Продолжение*

см

| Обозначение конструктивных линий на чертежах | Полнота | Длина (рост) | Размеры | | | | | | | | |
|---|---|---|---|---|---|---|---|---|---|---|---|
| | | | 44 | 46 | 48 | 50 | 52 | 54 | 56 | 58 | 60 |
| | Б | I | — | — | — | 109,8 | 109,8 | 109,8 | 109,8 | 109,8 | 109,8 |
| | | II | — | — | — | 113,8 | 113,8 | 113,8 | 113,8 | 113,8 | 113,8 |
| | | III | — | — | — | 117,8 | 117,8 | 117,8 | 117,8 | 117,8 | 117,8 |
| | | IV | — | — | — | 121,8 | 121,8 | 121,8 | 121,8 | 121,8 | 121,8 |
| | | V | — | — | — | 125,8 | 125,8 | 125,8 | 125,8 | 125,8 | 125,8 |
| | | VI | — | — | — | 129,8 | 129,8 | 129,8 | 129,8 | 129,8 | 129,8 |
| $ОП_1$ | С | I—VI | 5,1 | 5,1 | 5,1 | 5,1 | 5,1 | 5,1 | 5,1 | 5,1 | 5,1 |
| | Б | I—VI | — | — | — | 4,5 | 4,5 | 4,5 | 4,5 | 4,5 | 4,5 |
| $ОП_2$ | С | I—VI | 15,8 | 15,8 | 15,8 | 15,8 | 15,8 | 15,8 | 15,8 | 15,8 | 15,8 |
| | Б | I—VI | — | — | — | 15,5 | 15,5 | 15,5 | 15,5 | 15,5 | 15,5 |
| $П_2П_3$ | С | I—VI | 4,9 | 4,9 | 4,9 | 4,9 | 4,9 | 4,9 | 4,9 | 4,9 | 4,9 |
| | Б | I—VI | — | — | — | 5,5 | 5,5 | 5,5 | 5,5 | 5,5 | 5,5 |
| $П_1П_4$ | С | I—VI | 19,3 | 19,7 | 20,1 | 20,5 | 20,9 | 21,3 | 21,7 | 22,1 | 22,5 |
| | Б | I—VI | — | — | — | 20,3 | 20,7 | 21,1 | 21,5 | 21,9 | 23,3 |
| $П_4П_5$ | С | I—VI | 1,4 | 1,4 | 1,4 | 1,4 | 1,4 | 1,4 | 1,4 | 1,4 | 1,4 |
| | Б | I—VI | — | — | — | 2,5 | 2,5 | 2,5 | 2,5 | 2,5 | 2,5 |
| $П_4П_6$ | С | I—VI | 0,8 | 0,8 | 0,8 | 0,8 | 0,8 | 0,8 | 0,8 | 0,8 | 0,8 |
| | Б | I—VI | — | — | — | 1,0 | 1,0 | 1,0 | 1,0 | 1,0 | 1,0 |
| $П_6П_7$ | С | I—VI | 1,0 | 1,0 | 1,0 | 1,0 | 1,0 | 1,0 | 1,0 | 1,0 | 1,0 |
| | Б | I—VI | — | — | — | 1,9 | 1,9 | 1,9 | 1,9 | 1,9 | 1,9 |
| $ОП_8$ | С | I—VI | 26,3 | 26,7 | 27,1 | 27,5 | 27,9 | 28,3 | 28,7 | 29,1 | 29,5 |
| | Б | I—VI | — | — | — | 27,8 | 28,2 | 28,6 | 29,0 | 29,4 | 29,8 |

*Продолжение*

см

| Обозначение конструктивных линий на чертежах | Подгота | Длина (рост) | Размеры | | | | | | | | |
|---|---|---|---|---|---|---|---|---|---|---|---|
| | | | 44 | 46 | 48 | 50 | 52 | 54 | 56 | 58 | 60 |
| $П_8П_9$ | С, Б | I—VI | 14,5 | 14,5 | 14,5 | 14,5 | 14,5 | 14,5 | 14,5 | 14,5 | 14,5 |
| $ОП_{10}$ | С | I—VI | 46,0 | 46,0 | 46,0 | 46,0 | 46,0 | 46,0 | 46,0 | 46,0 | 46,0 |
| | Б | I—VI | — | — | — | 47,5 | 47,5 | 47,5 | 47,5 | 47,5 | 47,5 |
| $П_{10}П_{11}$ | С, Б | I—VI | 13,0 | 13,0 | 13,0 | 13,0 | 13,0 | 13,0 | 13,0 | 13,0 | 13,0 |
| $ПП_{12}$ | С, Б | I—VI | 11,0 | 11,0 | 11,0 | 11,0 | 11,0 | 11,0 | 11,0 | 11,0 | 11,0 |

Примечания:

1. Горловину спинки строят по перпендикуляру в точке $А_2$ к окончательной средней линии на участке между точкой $А_2$ и точкой $У$.
2. Ширина шлицы спинки по всей длине 5,0 см.
3. В нижней части борта лекала полочки высекают полоску размером 8,0×2,0 см.
4. Шлицу нижней половинки рукава строят аналогично верхней.
5. Лекало верхней и нижней половинок рукава в нижней части локтевого среза высекают на 0,3 см.
6. Лекала производных деталей (подборта, подкладки, прокладок) строят по основным лекалам верха с припусками, указанными на чертежах 10—16.
7. Лекала ватина спинки и полочки строят по лекалам подкладки с прибавками на уработку 1,0 см по пройме, плечевым краям, ростку и горловине. Длину второго слоя ватина определяют уровнем линии бедер.
8. Лекало ватина рукава строят по лекалам верха рукава без учета величины подгибки низа рукава.
9. Припуск на сутюживание полочки по борту в области живота большой полноты — 1 см.
10. На чертежах точки, обозначенные буквой *а*, находятся на середине соответствующих участков, а буквой *б* — на $^1/_3$ участков.
11. Надсечки для стачивания локтевого и переднего швов рукава располагаются на следующем расстоянии:
$P_6P_{17}=P_{16}P_{19}=1$ см;
$P_1P_{18}=P_7P_{20}={}^1/_2\ P_1Л_1;\ P_7Л_4$;
$H_5H_{15}=H_{12}H_{17}={}^1/_2\ H_5Л_3;\ H_{12}Л_5$;
$H_{12}H_{16}=H_{10}H_{18}={}^1/_3\ H_2Л_1;\ H_{10}Л_4$.
12. Размеры деталей, на которые нет лекал, указаны в табл. 2.

Таблица 2

| Наименование деталей | Размеры | Длина (рост) | Размер деталей, см |
|---|---|---|---|
| Мешковина бокового кармана | 44—48 | I—VI | 20,5×41,0 |
| | 50—56 | I—VI | 21,5×41,0 |
| | 58—60 | I—VI | 22,5×41,0 |
| Мешковина внутреннего кармана | 44—60 | I—VI | 20,0×38,0 |
| Обтачка бокового кармана | 44—48 | I—VI | 4,0×20,5 |
| | 50—56 | I—VI | 4,0×21,5 |
| | 58—60 | I—VI | 4,0×22,5 |
| Подзор бокового кармана | 44—48 | I—VI | 7,5×20,5 |
| | 50—54 | I—VI | 7,5×21,5 |
| | 56—60 | I—VI | 7,5×22,5 |
| Подзор-листочка внутреннего кармана | 44—60 | I—VI | 10,0×20,0 |
| Долевик бокового кармана | 44—60 | I—VI | 4,0×30,0 |
| Прокладка в шлицу | 44—60 | I—II | 7,0×32,0 |
| | | III—IV | 7,0×36,0 |
| | | V—VI | 7,0×40,0 |
| Вешалка и петелька | 44—60 | I—VI | 3,0×10,0 |

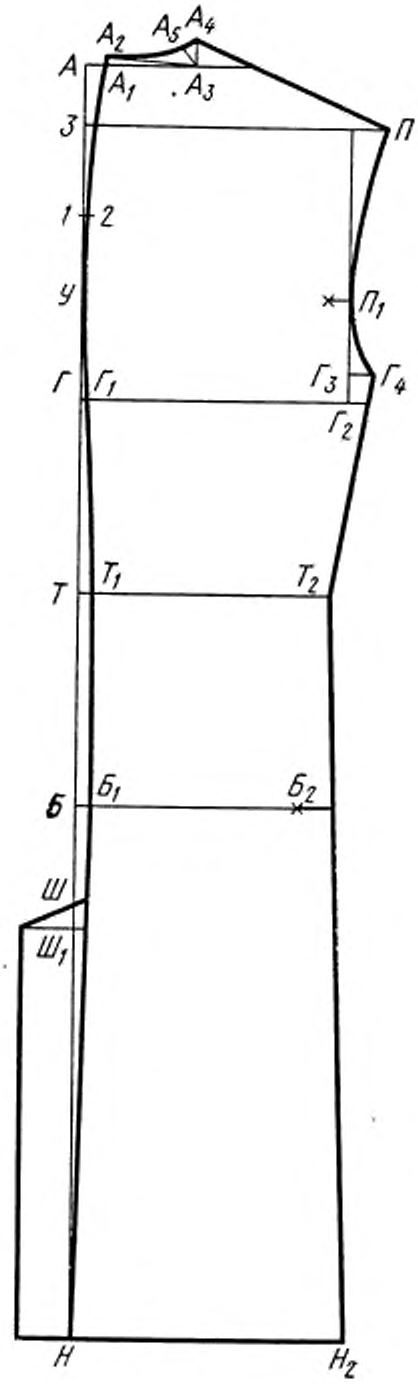


Черт. 1

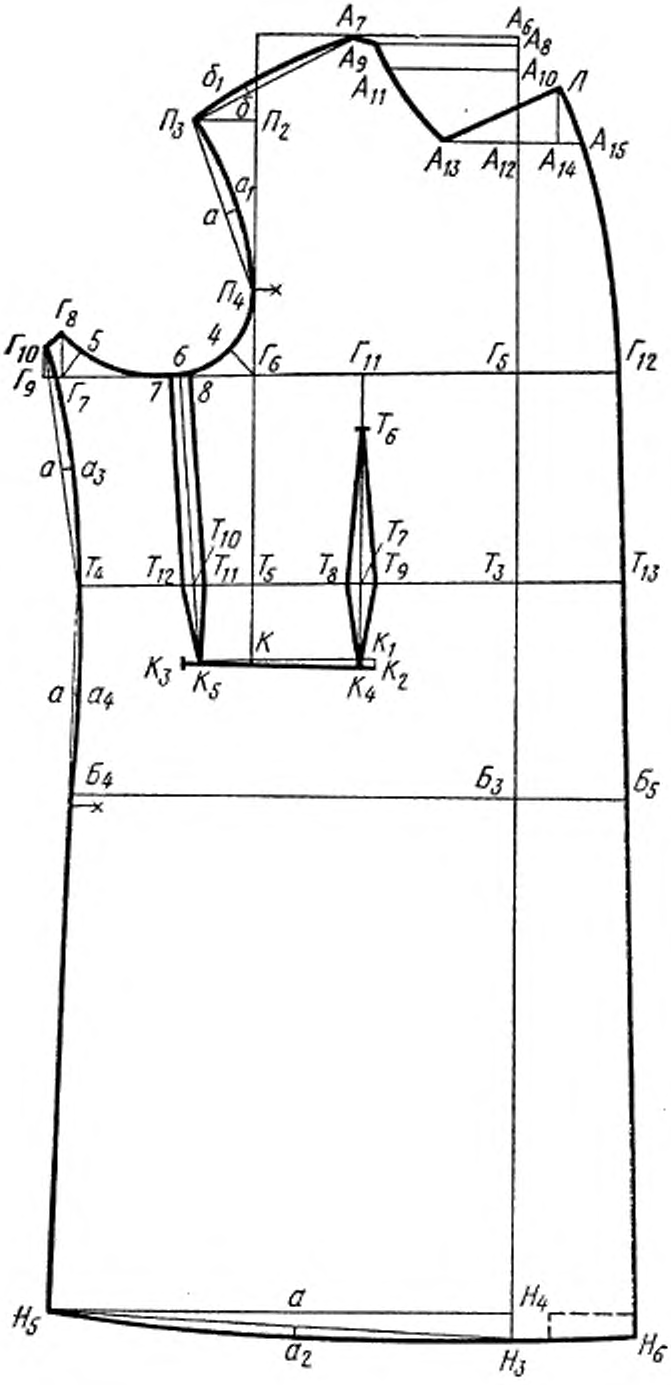

А7
А6
А8
А9
А10
Л
А11
б1
б
П3
П2
А13
А12
А14
А15
а1
а
П4
Г8
Г10
5
4
6
Г6
Г11
Г5
Г12
Г9
Г7
7
8
Т6
а
а3
Т10
Т7
Т4
Т12
Т11
Т5
Т8
Т9
Т3
Т13
К
К1
К3
К5
К4
К2
а
а4
Б4
Б3
Б5
а
Н4
Н5
а2
Н3
Н6


Черт. 2

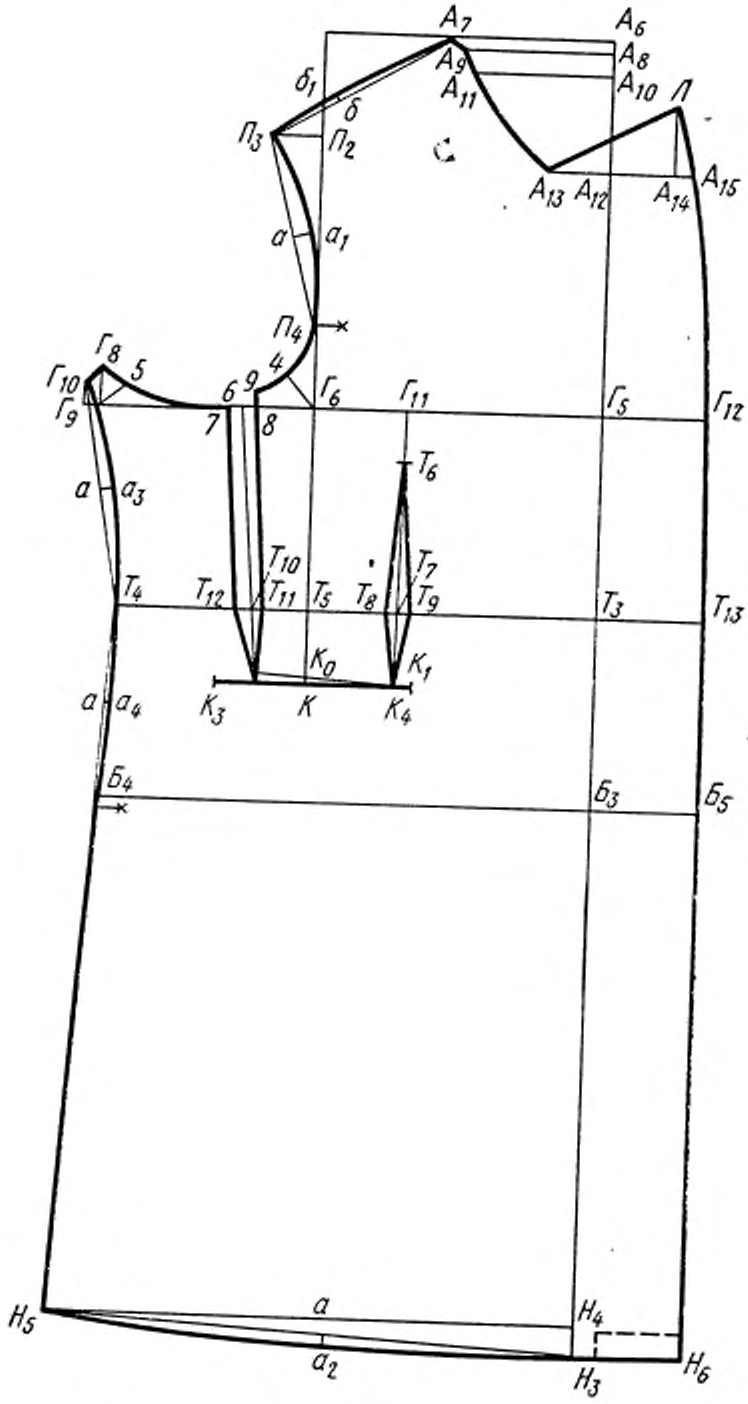
А7
А6
А8
А9
А10
А11
Л
б1
б
П3
П2
А13
А12
А14
А15
а
а1
П4
Г8
5
Г10
Г9
6
9
4
Г6
Г11
Г5
Г12
7
8
Т6
а
а3
Т10
Т4
Т12
Т11
Т5
Т8
Т7
Т9
Т3
Т13
К0
К1
а
а4
К3
К
К4
Б4
Б3
Б5
Н5
а
Н4
а2
Н3
Н6

Черт. 3

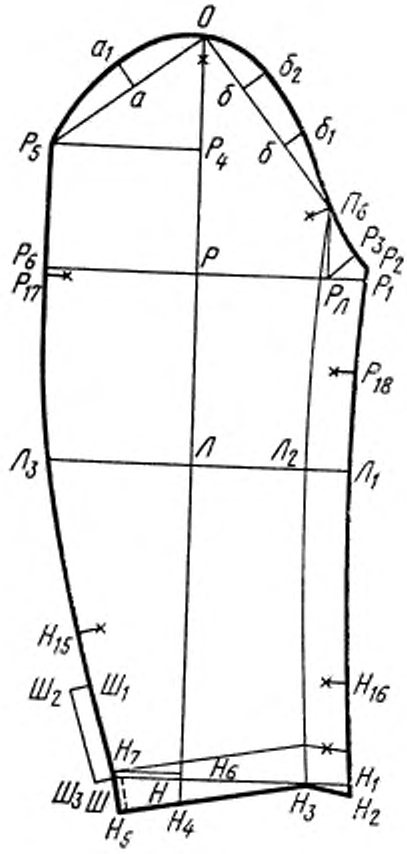


Черт. 4

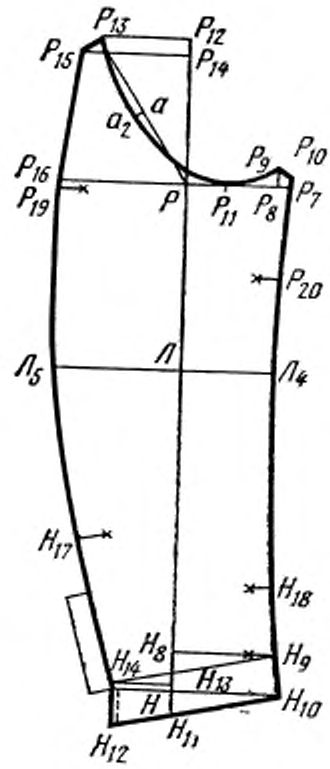


Черт. 5

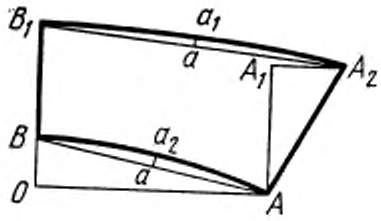


Черт. 6

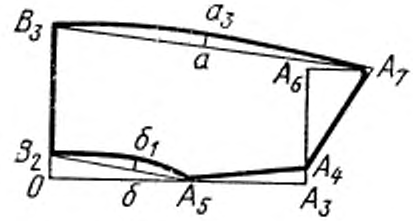


Черт. 7

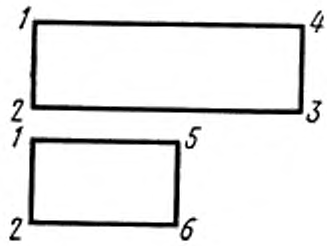


Черт. 8

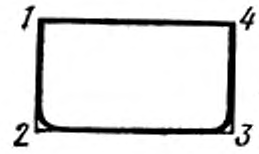


Черт. 9

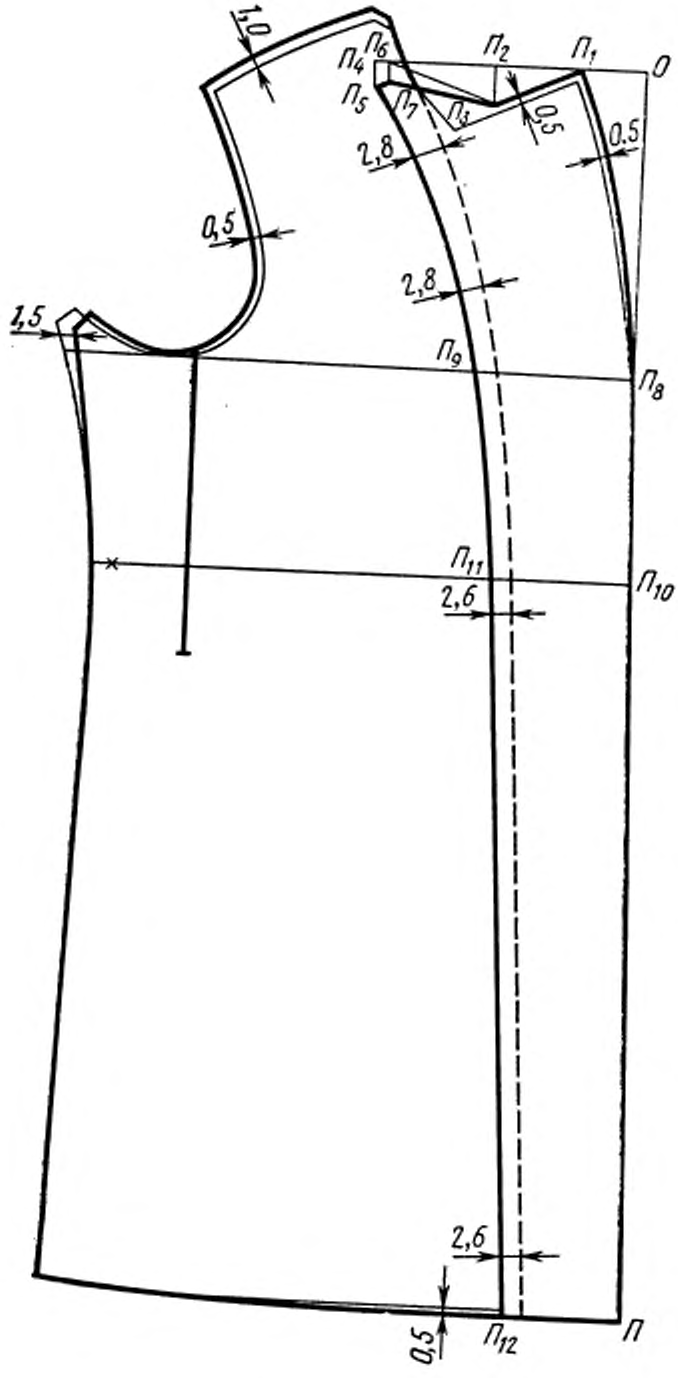


Черт. 10

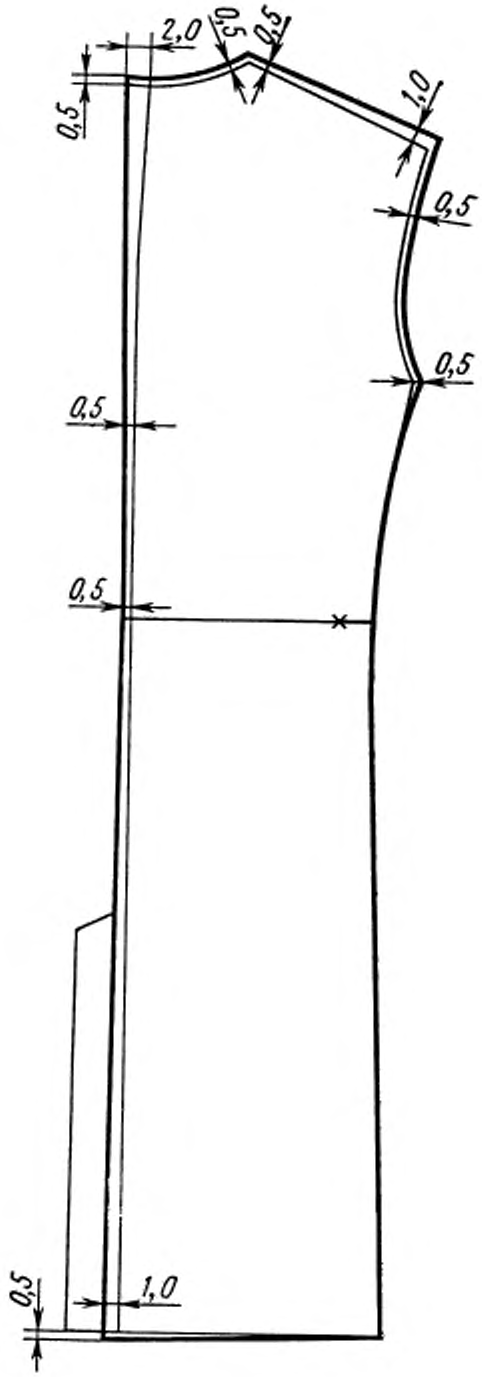


Черт. 11.

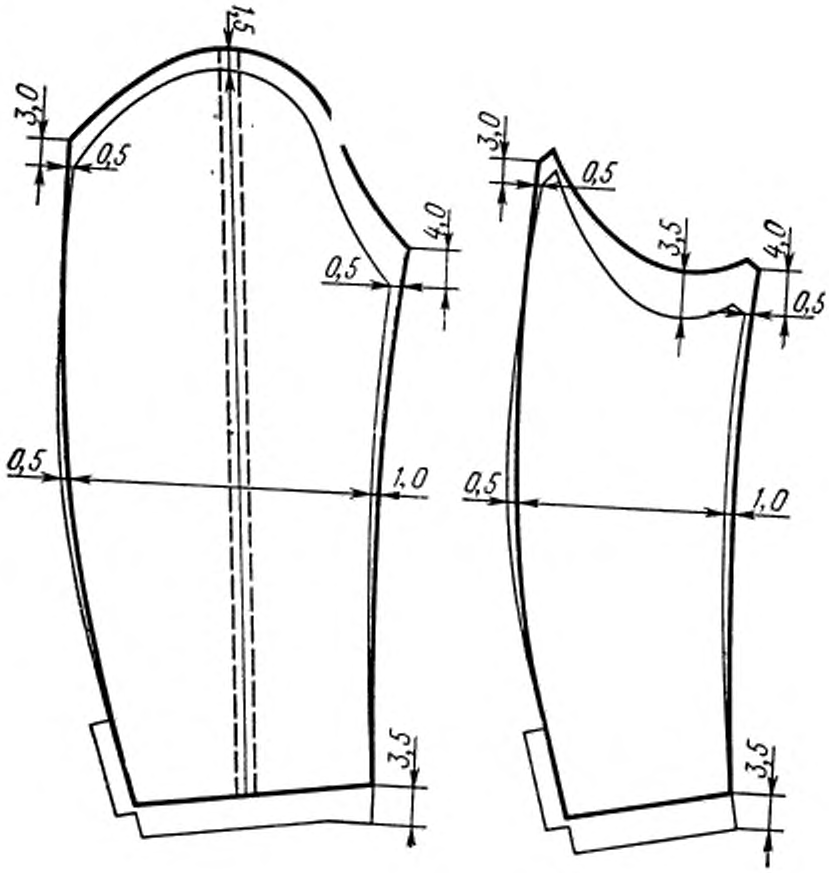


Черт. 12

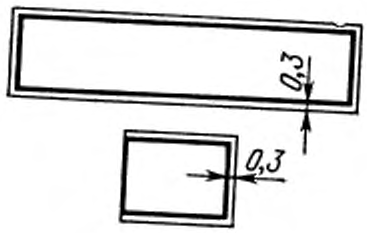


Черт. 13

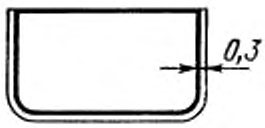


Черт. 14

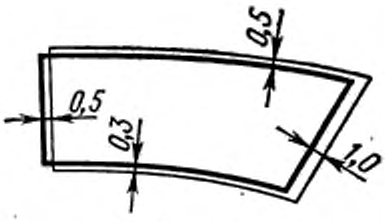


Черт. 15

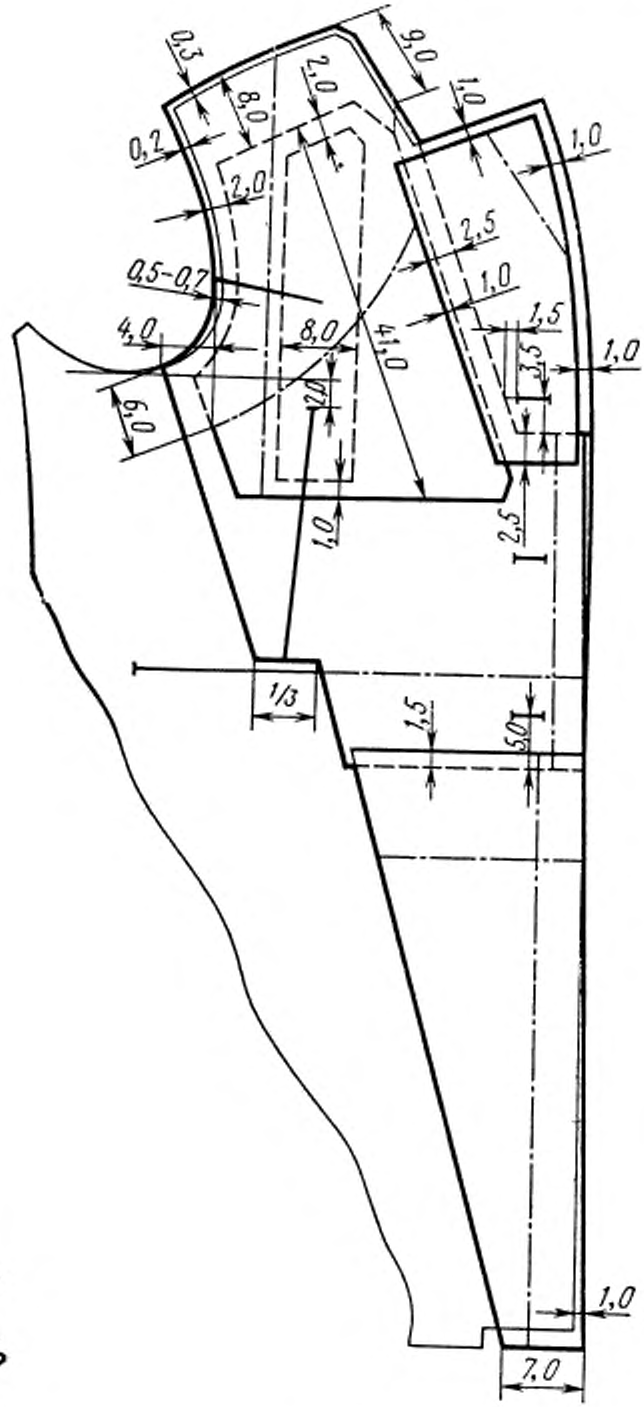


Черт. 16

*ПРИЛОЖЕНИЕ 2 к ГОСТ 20801—75*
*Рекомендуемое*

## ОСОБЕННОСТИ ОБРАБОТКИ ПАЛЬТО

1. Кромку в полочке прокладывают: по горловине; по плечевому срезу, отступив 4,0 см от горловины; по пройме с посадкой полочки в области груди на 0,7 см.

Кромку в спинке прокладывают: по горловине; по пройме с посадкой спинки в области лопаток на 0,7 см.

В шлицу спинки прокладывают клеевую кромку с натяжением и ставят прокладку.

2. Сборку бортовой прокладки с волосяными накладками без сводки производят на прессе.

Бортовую прокладку с полочками верха совмещают на прессе, сутюживая полочки в области лацкана на 0,7 см, затем приклеивают прокладку в лацкан.

По пройме и горловине бортовую прокладку с полочками соединяют на стачивающей машине. Строчку располагают на 0,5 см от срезов проймы и горловины, отступив 3,0 см от плечевых срезов.

3. По бортам, низу пальто и воротнику обрезку не производят.

4. Ватин в пальто варианта А прикрепляют к бортовой прокладке по переднему краю, в пальто варианта Б прикрепляют и к прокладке шлицы.

5. Внутренние края подбортов прикрепляют к ватину на спецмашине: правый — от уровня второй пуговицы до уровня нижней, левый — на участке 5,0 см ниже прорези внутреннего кармана.

6. Нижний воротник от углов горловины до уступа втачивают в горловину с одновременным стачиванием раскепов шириной шва 1,0 см; швы разутюживают. Швы раскепов не прикрепляют по шву горловины, в уступах ставят скрепки.

Нижний воротник по остальной части горловины настрачивают на спецмашине типа «Зигзаг» с заходом на горловину на 1,0 см.

7. В пальто варианта А ватин накладывают на верхние половинки рукавов и притачивают к передним и локтевым швам на универсальной машине, отступая от краев оката на 0,8—10,0 см.

В пальто варианта Б ватин стачивают по локтевому шву шириной шва 1,0 см и прикрепляют к локтевому шву верха рукава, отступая на 8,0—10,0 см от краев оката.

8. Расстояние от края борта до центра верхней пуговицы — 17,5 см, до центра остальных пуговиц — 15,5 см.

9. Петли на средней части хлястика располагают на расстоянии 2,0 см от краев. Пуговицы на боковых частях хлястика пришивают соответственно петлям.

Редактор *Н. Е. Шестакова*
Технический редактор *О. Н. Никитина*
Корректор *Е. И. Евтеева*

Сдано в наб. 21.05.75 Подп. в печ. 14.07.75 2,75 п. л. Тир. 6000 Цена 15 коп.

Издательство стандартов. Москва, Д-22, Новопресненский пер., 3
Тип. «Московский печатник». Москва, Лялин пер., 6. Зак. 1036

Контр. экз

**Изменение № 1 ГОСТ 20801—75 Пальто мужское ведомственного назначения Постановлением Государственного комитета СССР по стандартам от 31.07.80 № 3966 срок введения установлен**

**с 01.01.81**

Наименование стандарта дополнить словами: «Технические условия»; «Specifications».

Под наименованием стандарта проставить код: ОКП 85 1100.

Пункт 2.2.1. Таблица 4. Пункты 1, 6, 7, 14, 15 изложить в новой редакции:

| Наименования материалов | Обозначения стандартов | Назначение материалов |
|---|---|---|
| 1. Сукно шинельное арт. 4413 | ГОСТ 19702—74 | Для верха пальто для старшего и среднего начальствующего состава МО и МВД |

*(Продолжение см. стр. 252)*



*(Продолжение изменения к ГОСТ 20801—75)*

*Продолжение*

| Наименование материалов | Обозначение стандартов | Назначение материалов |
|---|---|---|
| 6. Саржа № 13, 4 | По нормативно-технической документации | Для подкладки |
| 7. Бортовка льняная арт. 10114 | ГОСТ 5665—77 | Для бортовой прокладки верхних и плечевых накладок |
| 14. Ватин холстопрошивной хлопчатобумажный | ГОСТ 19008—73 | Для утепляющей прокладки полочек, спинки и рукавов |
| 15. Ватин холстопрошивной шерстяной | ГОСТ 18273—80 | То же |

*(Продолжение см. стр. 253)*

*(Продолжение изменения к ГОСТ 20801—75)*

Заменить ссылки: ГОСТ 11680—65 на ГОСТ 11680—76, ГОСТ 7896—67 на ГОСТ 7896—76, ГОСТ 6797—70 на ГОСТ 22665—77.

Пункт 2.3.3 изложить в новой редакции:

«2.3.3. Стежки, строчки и швы — по нормативно-технической документации».

Пункт 2.3.4. Заменить ссылку: ГОСТ 11259—69 на ГОСТ 11259—79.

*(Продолжение см. стр. 254)*

*(Продолжение изменения к ГОСТ 20801—75)*

Пункт 2.3.5. Заменить ссылку: ГОСТ 19902—74 на ГОСТ 19902—79.

Раздел 4 дополнить новым пунктом — 4.3:

«4.3. Маркировка транспортной тары — по ГОСТ 14192—77 с дополнительным указанием наименования и количества изделий, размера, роста, полноты, года изготовления (две последние цифры)».

(ИУС № 10 1980 г.)

Контр. экз

Группа М38

**Изменение № 2 ГОСТ 20801—75 Пальто мужское ведомственного назначения. Технические условия**

**Постановлением Государственного комитета СССР по стандартам от 24.06.86 № 1706 срок введения установлен**

**с 01.11.86**

Пункт 1.1 изложить в новой редакции: «1.1. Пальто (черт. 1) по размерам должны изготовляться на типовые фигуры второй и третьей полнотных групп, предусмотренные ГОСТ 23167—78 и табл. 1, 2 настоящего стандарта.

Таблица 1

| Рост типовой фигуры, см | Интервал роста, см | Условное обозначение роста |
|---|---|---|
| 158 | От 155 до 161 | 1 |
| 164 | Св. 161 » 167 | 2 |
| 170 | » 167 » 173 | 3 |
| 176 | » 173 » 179 | 4 |
| 182 | » 179 » 185 | 5 |
| 188 | » 185 » 191 | 6 |

*(Продолжение изменения к ГОСТ 20801—75)*

Таблица 2

| Обхват груди типовой фигуры, см | Интервал обхвата груди, см | Условное обозначение размера |
|---|---|---|

*(Продолжение см. с. 260)*

| | | |
|---|---|---|
| 88 | От 86 до 90 | 44 |
| 92 | Св. 90 » 94 | 46 |
| 96 | » 94 » 98 | 48 |
| 100 | » 98 » 102 | 50 |
| 104 | » 102 » 106 | 52 |
| 108 | » 106 » 110 | 54 |
| 112 | » 110 » 114 | 56 |
| 116 | » 114 » 118 | 58 |
| 120 | » 118 » 122 | 60 |



Примечание. Пальто размером по обхвату груди свыше 120 см должны изготовляться по требованию заказчика».

Пункт 1.2. Таблица 3. Головку изложить в новой редакции:

Таблица 3

| Номер измерения на чертеже | Наименование места измерения | Полнотная группа | Рост | Обхват груди | | | | | | | | | Допускаемое отклонение |
|---|---|---|---|---|---|---|---|---|---|---|---|---|---|
| | | | | 88 | 92 | 96 | 100 | 104 | 108 | 112 | 116 | 120 | |

графа «Полнотная группа». Заменить значения: С на 2, Б на 3;

графа «Рост». Заменить значения: I на 158, II на 164, III на 170, IV на 176, V на 182, VI на 188.

Пункт 2.2.1. Таблица 4. Графа «Наименование материалов». Пункт 3 изложить в новой редакции: «3. Драп студенческий, арт. 4605»;

*(Продолжение см. с. 261)*

заменить ссылки: ГОСТ 6391—70 на ГОСТ 6391—80, ГОСТ 19008—73 на ГОСТ 19008—82, ГОСТ 6309—73 на ГОСТ 6309—80, ГОСТ 22665—77 на ГОСТ 22665—83.

Пункт 2.3.1 изложить в новой редакции: «2.3.1. Пальто должны изготовляться в соответствии с требованиями настоящего стандарта, промышленных методов поузловой обработки форменной одежды и утвержденным заказчиком образцом.

Допускается изготовлять пальто для других ведомств по техническому описанию и настоящему стандарту».

Пункт 2.3.2 исключить.

Раздел 2 дополнить пунктом — 2.3.6: «2.3.6. Пособие для построения чертежей лекал, особенности обработки пальто приведены соответственно в рекомендуемых приложениях 1 и 2».

Пункт 3.1. Заменить ссылку: ГОСТ 4103—63 на ГОСТ 4103—82.

Пункт 4.1 изложить в новой редакции: «4.1. Маркировка, упаковка и транспортирование пальто — по ГОСТ 19159—73 со следующими дополнениями:

размер пальто обозначается полными величинами размерных признаков;

дополнительные реквизиты: размер и рост, наносимые рядом с клеймом, обозначаются полуобхватом груди и условным обозначением роста.

Пример обозначения размера пальто, изготовленного на типовую фигуру ростом 170 см, обхватом груди 100 см и обхватом талии 88 см:

170—100—88 (50/3)».

Пункт 4.3 исключить.

Приложение 1. Таблица 1. Головку изложить в новой редакции:

Таблица 1

см

| Обозначение конструктивных линий на чертеже | Полнотная группа | Рост | Обхват груди | | | | | | | | |
|---|---|---|---|---|---|---|---|---|---|---|---|
| | | | 88 | 92 | 96 | 100 | 104 | 108 | 112 | 116 | 120 |

графа «Полнотная группа». Заменить значения: С на 2, Б на 3;

графа «Рост». Заменить значения: I на 158, II на 164, III на 170, IV на 176, V на 182, VI на 188;

Таблица 2. Головка. Заменить слова: «Размеры» на «Обхват груди, см», «Длина (рост)» на «Рост, см»;

графа «Обхват груди, см». Заменить значения: 44—48 на 88—96, 50—56 на 110—112, 58—60 на 116—120;

графа «Рост, см». Заменить значения: I—VI на 158—188, I—II на 158—164, III—IV на 170—176, V—VI на 182—188.

(ИУС № 9 1986 г.)

Контр. ЭКЗ

Группа М38

**Изменение № 3 ГОСТ 20801—75 Пальто мужское ведомственного назначения. Технические условия**

**Утверждено и введено в действие Постановлением Государственного комитета СССР по управлению качеством продукции и стандартам от 29.12.90 № 3682**

**Дата введения 01.07.91**

Пункт 2.2.1. Таблицу 4 изложить в новой редакции: *(см. с. 168—170)*

Пункт 2.3.3 изложить в новой редакции: «2.3.3. Классификация и виды стежков, строчек и швов, применяемых при изготовлении пальто, — по ГОСТ 12807—88.

Требования к стежкам, строчкам и швам — по ОСТ 17—835—80».

Пункт 2.3.5. Заменить ссылку: ГОСТ 19902—79 на ГОСТ 19902—89.

Раздел 2 дополнить пунктом — 2.4: «2.4. Маркировка и упаковка

Маркировка и упаковка пальто — по ГОСТ 19159—85».

Разделы 3, 4 изложить в новой редакции:

«3. Приемка

Правила приемки пальто — по ГОСТ 24782—90.

4. Методы контроля

Методы контроля качества пальто — по ГОСТ 4103—82».

*(Продолжение см. с. 168)*



*(Продолжение изменения к ГОСТ 20801—75)*

Таблица 4

| Наименование материала | Нормативно- техническая документация | Назначение материала |
|---|---|---|
| 1. Драп «Таежный» темно-синего цвета арт. 46608 | ГОСТ 28000—88 | Для верха пальто для начальствующего состава МВД ППО |
| 2. Сукно шинельное темно-синего цвета арт. 4413 | ГОСТ 27542—87 | Для верха пальто для старшего и среднего начальствующего состава МО и МВД |
| 3. Сукно шинельное темно-синего цвета арт. 6426 | ГОСТ 27542—87 | Для верха пальто для младшего начальствующего состава и рядового состава МО и МВД |

*(Продолжение см. с. 1b)*

*Продолжение табл. 4*

| Наименование материала | Нормативно-техническая документация | Назначение материала |
|---|---|---|
| 4. Сукно шинельное темно-синего цвета арт. 5405 | ГОСТ 27542—87 | Для верха пальто для рядового состава МВД и ППО |
| 5. Сатин серого цвета арт. 557 | ГОСТ 6391—80 | Для подкладки |
| 6. Саржа подкладочная арт. 42068, 42203 | ГОСТ 20272—83 | То же |
| 7. Ткань бортовая малоусадочная арт. 10178, 10187 | ГОСТ 5665—77 | Для бортовой прокладки верхних и бортовых накладок |
| 8. Ткань бортовая с клеевым покрытием арт. 10178-Н-1, 10164Н-1 | ТУ 6—19—137—79 | Для плечевых накладок и прокладок в лацканы и воротник |
| 9. Ткань кромочная клеевая прокладочная арт. 276-Н, 337-Н | ТУ 6—19—137—79 | Для прокладывания кромки в лацканы, борта, низ проймы, шлицы, горловину, плечевые срезы |
| 10. Ткань бортовая с капроновым волосом арт. 7169-Н | ТУ 6—19—137—79 | Для накладок на бортовую прокладку в области груди |
| 11. Бязь гладкокрашеная арт. 142, 144 | ТУ 17 РСФСР 60—10724 | Для прокладок в низ рукавов, для долевиков боковых карманов, подкладки внутреннего кармана |
| 12. Коленкор арт. 3800, 3805, 3807 | ГОСТ 7138—83 | То же |
| 13. Ткань карманная: арт. 3817 | ГОСТ 7896—76 | Для подкладки боковых и внутреннего карманов |
| арт. 3819 | ТУ 17 РСФСР 67—11201—88 | |
| 14. Ватин холстопрошивной хлопчатобумажный арт. 917620, 917616 | ГОСТ 19008—82 | Для утепляющей прокладки полочек, спинки, рукавов |
| 15. Ватин холстопрошивной шерстяной арт. 927609 | ГОСТ 18273—89 | То же |
| 16. Нитки швейные хлопчатобумажные: | ГОСТ 6309—87 | |
| 11,0 текс×3×2 | | Для стачивания деталей |
| 21,0 текс×3 | | Для стачивания деталей подкладки, бортовой прокладки и ватина |
| 18,5 текс×3×3 | | Для каркаса в петли |
| 16,5 текс×3×2 | | Для разметки пройм и пришивания пуговиц ручным способом |
| 17. Нитки швейные лавсановые: | ОСТ 17—257—84 | |
| 45 Л | | Для стачивания деталей подкладки, бортовой прокладки и ватина |

*(Продолжение см. с. 170)*

*Продолжение табл. 4*

| Наименование материала | Нормативно-техническая документация | Назначение материала |
|---|---|---|
| 33 Л | | Для отделочных строчек |
| 55 Л | | Для обметывания петель и закрепок |
| 18. Нитки швейные из натурального шелка: | ГОСТ 22665—83 | |
| № 33, 33а | | Для отделочных строчек |
| № 18, 18а | | Для обметывания петель и закрепок |
| 19. Нитки швейные армированные 65 ЛХ | ОСТ 17—921—88 | Для разметки пройм, пришивания пуговиц ручным способом и отделочных строчек |
| 20. Клей полиамидный | ТУ 6—19—137—79 | Для проклеивания бортовки под петлями в бортах и средней части хлястика |
| 21. Пуговицы форменные золотистого цвета цельноштампованные из анодированного алюминия или с алюминиевым верхом и стальным или латунным низом диаметром: | ОСТ 17—805—85 | |
| 22 мм | | Для застегивания пальто |
| 14 мм | | Для шлицы спинки и рукавов |
| 22. Пуговицы пластмассовые диаметром 14, 17 мм | ОСТ 17—805—85 | Для застегивания внутреннего кармана |

Примечание. По согласованию с заказчиком допускается применять другие материалы по качеству не ниже указанных в табл. 4.

Стандарт дополнить разделом — 5:

**«5. Транспортирование и хранение**

Транспортирование и хранение пальто — по ГОСТ 19159—85».

(ИУС № 5 1991 г.)

gost.e-ecolog.ru