УДК 678.5.057-2(083.74)

Группа
1036-0311

ГОСУДАРСТВЕННЫЙ СТАНДАРТ СОЮЗА ССР

ОГРАНИЧИТЕЛИ
Конструкция и размеры

Restrictive bushes.
Construction and dimensions

ГОСТ 20931—75

Постановлением Государственного комитета стандартов Совета Министров СССР от 25 июня 1975 г. № 1620 срок действия установлен

с 01.07.76
до 01.07.81

Несоблюдение стандарта преследуется по закону

1. Настоящий стандарт распространяется на ограничители, предназначенные для сменных пресс-форм, устанавливаемых на блоки по ГОСТ 20925—75.

2. Конструкция и размеры ограничителей должны соответствовать указанным на чертеже и в таблице.

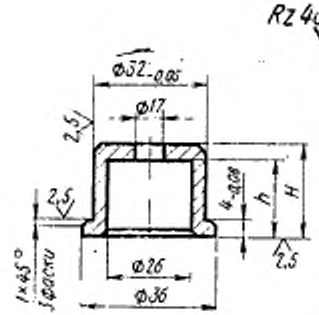

Размеры в мм

Обозначение ограничителей	Применяемость	H	h	Масса, кг
1036-0311		20	16	0,06
1036-0312		25	20	0,08
1036-0313		30	25	0,09
1036-0314		36	30	0,10
1036-0315		40	34	0,12

Пример условного обозначения ограничителя размером $H=20$ мм:

Ограничитель 1036-0311 ГОСТ 20931—75

Издание официальное

Перепечатка воспрещена

gost.e-ecolog.ru

3. Материал — сталь марки 45 по ГОСТ 1050—74.
4. Твердость — HRC 34.,. 38.
5. Технические требования — по ГОСТ 20934—75.
6. Маркировать: обозначение ограничителя и товарный знак предприятия-изготовителя на бирке для партии.
7. Пример применения ограничителей дан в рекомендуемом приложении.

ПРИЛОЖЕНИЕ к ГОСТ 20931—75
Рекомендуемое

Пример применения ограничителя в сменной пресс-форме

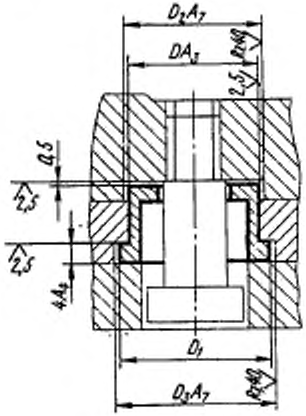

$D_2 = D + 1$
$D_3 = D_1 + 1$

Изменение № 1 ГОСТ 20931—75 Ограничители. Конструкция и размеры

Постановлением Государственного комитета СССР по стандартам от 06.04.81 № 1790 срок введения установлен

с 01.07.81

Пункт 2. Чертеж. Заменить предельные отклонения: —0,05 на $h9$, —0,08 на $h11$.

Приложение. Заменить обозначения: A_3 на $H9$, A_7 на $H14$, A_4 на $H11$.

(ИУС № 6 1981 г.)

Изменение № 2 ГОСТ 20931—75 Ограничители. Конструкция и размеры

Постановлением Государственного комитета СССР по стандартам от 18.12.84 № 4550 срок введения установлен

с 01.06.85

Под наименованием стандарта проставить код: ОКП 68 6742.

(Продолжение см. стр. 140)

(Продолжение изменения к ГОСТ 20931—75)

Пункт 2. Чертеж. Заменить обозначение: Rz40 на 6,3 ;

Таблица. Наименование графы «Масса, кг» дополнить словами: «не более».

Пункт 4. Заменить обозначение: HRC 34 ... 38 на $HRC_э$ 36 ... 40.

(Продолжение см. стр. 141)

(Продолжение изменения к ГОСТ 20931—75)

Приложение. Чертеж. Заменить обозначение: Rz40 на 6,3 .

(ИУС № 3 1985 г.)

---

gost.e-ecolog.ru