10311-75

ГОСУДАРСТВЕННЫЙ СТАНДАРТ
СОЮЗА ССР

КИНОКАМЕРЫ ЛЮБИТЕЛЬСКИЕ. СОЕДИНЕНИЕ РЕЗЬБОВОЕ ОБЪЕКТИВА С КАМЕРОЙ

ОСНОВНЫЕ И ПРИСОЕДИНИТЕЛЬНЫЕ РАЗМЕРЫ

ГОСТ 10311—75

Издание официальное

Цена 1 коп.

ГОСУДАРСТВЕННЫЙ КОМИТЕТ СТАНДАРТОВ
СОВЕТА МИНИСТРОВ СССР
Москва

gost.e-ecolog.ru

УДК 778.533(083.74) Группа У91

ГОСУДАРСТВЕННЫЙ СТАНДАРТ СОЮЗА ССР

КИНОКАМЕРЫ ЛЮБИТЕЛЬСКИЕ. СОЕДИНЕНИЕ РЕЗЬБОВОЕ ОБЪЕКТИВА С КАМЕРОЙ

Основные и присоединительные размеры

Amateur moule cameras.
Threaded coupling of lens camera.
Basic and coupling dimensions

ГОСТ 10311—75

Взамен ГОСТ 10311—62

Постановлением Государственного комитета стандартов Совета Министров СССР от 4 декабря 1975 г. № 3776 срок действия установлен

с 01.01.77
до 01.01.82

Несоблюдение стандарта преследуется по закону

1. Настоящий стандарт распространяется на резьбовое соединение сменных объективов с любительскими кинокамерами для 8-мм, 8-мм типа С и 16-мм фильмов.

Стандарт не распространяется на резьбовые соединения несменных объективов, а также на резьбовое соединение сменных объективов с камерами, имеющими зеркальный обтюратор.

2. Основные размеры соединения должны соответствовать указанным на черт. 1.

Издание официальное

Перепечатка воспрещена

©Издательство стандартов, 1976

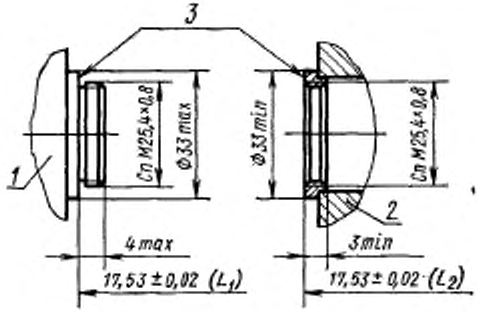

1—объектив, *2*—камера, *3*—опорный торец

Черт. 1

Примечание. L_1 — рабочий отрезок, L_2 — рабочее расстояние. Чертеж конструкцию не определяет.

3. Размеры специальной метрической резьбы должно соответствовать указанным на черт. 2.

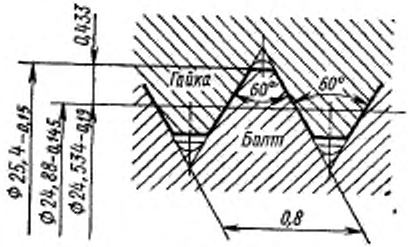

Черт. 2

Примеры условных обозначений:

специальной метрической резьбы диаметром 25,4 мм с шагом 0,8 мм —

СпМ25,4×0,8 ГОСТ 10311—75

резьбового соединения сменного объектива с кинокамерами с рабочим отрезком 17,53 —

Соединение СпМ25,4×0,8/17,53 ГОСТ 10311—75

4. Термины, встречающиеся в стандарте, приведены в справочном приложении.

ПРИЛОЖЕНИЕ
Справочное

ТЕРМИНЫ, ВСТРЕЧАЮЩИЕСЯ В СТАНДАРТЕ, И ИХ ОПРЕДЕЛЕНИЯ

Рабочий отрезок — расстояние от опорного торца объектива до плоскости изображения (коэффициент преломления среды в пространстве изображения равен единице).

Рабочее расстояние — расстояние от опорного торца до плоскости положения пленки в фильмовом канале кинокамеры (коэффициент преломления среды в пространстве изображения равен единице).

Редактор *Н. Б. Заря*
Технический редактор *В. Н. Малькова*
Корректор *И. Л. Хинц*

Подп. к печ. 24.02.76 0,25 п. л. Тир. 6000 Цена 1 коп.

Ордена «Знак Почета» Издательство стандартов. Москва, Д-557, Новопресненский пер., 3
Тип. «Московский печатник». Москва, Лялин пер., 6. Зак. 102

gost.e-ecolog.ru