Внесено изм. N1 (изд. 6-82)

21088-75—
—21093-75

ГОСУДАРСТВЕННЫЕ СТАНДАРТЫ
СОЮЗА ССР

КОКИЛИ С ЖИДКОСТНЫМ ОХЛАЖДЕНИЕМ

КОНСТРУКЦИЯ И РАЗМЕРЫ

ГОСТ 21088-75—ГОСТ 21093-75

Издание официальное

ГОСУДАРСТВЕННЫЙ КОМИТЕТ СТАНДАРТОВ
СОВЕТА МИНИСТРОВ СССР
Москва

gost.e-ecolog.ru

РАЗРАБОТАНЫ Научно-исследовательским институтом специальных способов литья (НИИСЛ)

Директор **Снежной Р. Л.**
Руководитель темы **Гетьман Е. А.**
Исполнители: **Щиголь-Шенделис Л. Е., Цехович Л. В.**

ВНЕСЕНЫ Министерством станкостроительной и инструментальной промышленности СССР

Член Коллегии **Трефилов В. А.**

ПОДГОТОВЛЕНЫ К УТВЕРЖДЕНИЮ Всесоюзным научно-исследовательским институтом по нормализации в машиностроении (ВНИИНМАШ)

Директор **Верченко В. Р.**

УТВЕРЖДЕНЫ И ВВЕДЕНЫ В ДЕЙСТВИЕ Постановлением Государственного комитета стандартов Совета Министров СССР от 18 августа 1975 г. № 2173

УДК 621.747.51(083.74)

Группа Г21

ГОСУДАРСТВЕННЫЙ СТАНДАРТ СОЮЗА ССР

ВЫТАЛКИВАТЕЛИ С РЕЗЬБОВЫМ ХВОСТОВИКОМ ДЛЯ КОКИЛЕЙ С ЖИДКОСТНЫМ ОХЛАЖДЕНИЕМ

Конструкция и размеры

Pushers with threaded shank for chill moulds with fluid cooling. Construction and dimensions

ГОСТ 21088—75

Постановлением Государственного комитета стандартов Совета Министров СССР от 18 августа 1975 г. № 2173 срок действия установлен

с 01.01.77

до 01.01.82

Несоблюдение стандарта преследуется по закону

1. Конструкция и размеры выталкивателей с резьбовым хвостовиком должны соответствовать указанным на чертеже и в таблице.

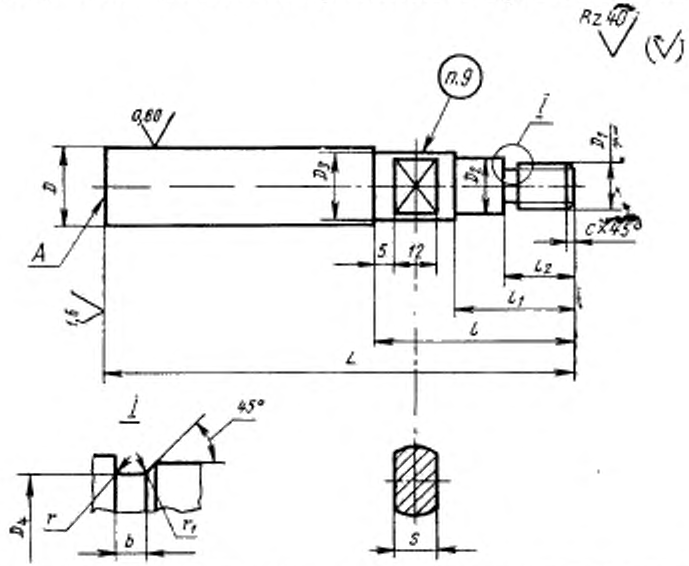

Издание официальное

★

Перепечатка воспрещена

© Издательство стандартов, 1975

Размеры в мм

Обозначение амталкивателей	Применяемость	D (пред. откл. −0,2 −0,3)	D_2	D_3	D_4	D_5	L	l	l_1	l_2	b	S (пред. откл. по C_3)	r	r_1	r_2	Теоретическая масса, кг
0401-0501		16	M10—8g	10	7,8	15	160	71	28	18	4	10	1	0,5	1,6	0,22
0401-0502							170	80								0,24
0401-0503							180	90								0,25
0401-0504							190	100								0,26
0401-0505							200	110								0,27
0401-0506							210	125								0,29
0401-0507							220	71								0,33
0401-0508							240	90								0,36
0401-0509							250	100								0,37
0401-0511							260	110								0,38
0401-0512							280	125								0,41
0401-0513							300	80								0,44
0401-0514		20				18	160	71				12				0,32
0401-0515							170	80								0,34
0401-0516							180	90								0,36
0401-0517							190	100								0,38
0401-0518							200	110								0,40
0401-0519							210	125								0,42
0401-0521							220	71								0,47
0401-0522							240	90								0,51

Продолжение

Обозначения выталкивателей	Применяемость	D (пред. откл. −0,2 −0,3)	D_1	D_2	D_3	D_4	L	l	l_1	l_2	b	S (пред. откл. по C_3)	r	r_1	c	Теоретическая масса, кг
0401-0523		20	M10−8g	10	18	7,8	250	100	28	18	4	12	1,0	0,5	1,6	0,53
0401-0524							260	110								0,56
0401-0525							280	125								0,59
0401-0526							300	80								0,68
0401-0527							320	90								0,72
0401-0528							360	100								0,83
0401-0529		25	M16−8g	18	24	13	160	71	33	23	5	14	1,6	1,0	2,0	0,53
0401-0531							170	80								0,56
0401-0532							180	90								0,59
0401-0533							190	100								0,62
0401-0534							200	110								0,65
0401-0535							210	125								0,68
0401-0536							220	71								0,77
0401-0537							240	90								0,84
0401-0538							250	100								0,87
0401-0539							260	110								0,91
0401-0541							280	125								0,98
0401-0542							300	80								1,06
0401-0543							320	90								1,14
0401-0544							360	100								1,40

Продолжение

Обозначения выталкивателей	Применяемость	D (пред. откл. $-0{,}2$ $-0{,}3$)	D_1	D_2	D_3	D_4	L	l	l_1	l_2	b	S (пред. откл. по C_3)	r	r_1	c	Теоретическая масса, кг
0401-0545		30	M16—8g	18	24	13	160	71	33	23	5	14	1,6	1,0	2,0	0,69
0401-0546							170	80								0,73
0401-0547							180	90								0,76
0401-0548							190	100								0,80
0401-0549							200	110								0,83
0401-0551							210	125								0,87
0401-0552							220	71								1,04
0401-0553							240	90								1,11
0401-0554							250	100								1,14
0401-0555							260	110								1,19
0401-0556							280	125								1,28
0401-0557							300	80								1,44
0401-0558							320	100								1,52
0401-0559							360	110								1,78

Пример условного обозначения выталкивателей размерами $D=16$ мм, $L=160$ мм:

Выталкиватель 0401-0501 ГОСТ 21088—75

2. Материал — сталь марки У8А по ГОСТ 1435—74.

3. Твердость — HRC 45 . . . 50.

4. Длины выталкивателей, не указанные в таблице, должны выбираться по ближайшему большему размеру, указанному в таблице, с последующей подгонкой при сборке.

5. Покрытие — Хим. Окс. прм. (обозначение покрытия — по ГОСТ 9791—68).

6. Центровые отверстия на поверхности A не допускаются.

7. Неуказанные предельные отклонения размеров: отверстий — по A_7, валов — по B_7, остальных — по CM_7.

8. Резьба — по ГОСТ 9150—59. Поле допуска — по ГОСТ 16093—70.

9. Маркировать: обозначение выталкивателя и товарный знак предприятия-изготовителя.

10. Пример применения выталкивателей с резьбовым хвостовиком указан в справочном приложении.

ПРИЛОЖЕНИЕ
Справочное

ПРИМЕР ПРИМЕНЕНИЯ ВЫТАЛКИВАТЕЛЕЙ С РЕЗЬБОВЫМ ХВОСТОВИКОМ

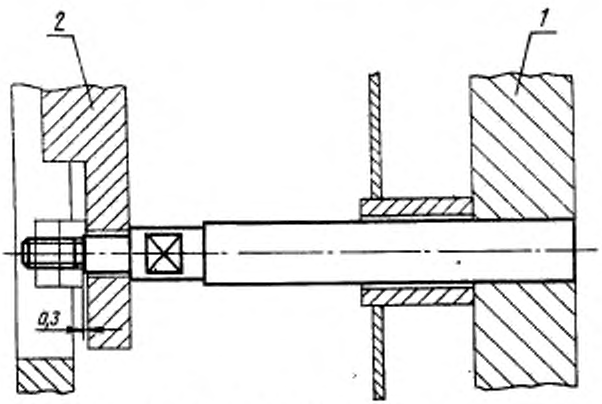

1—кокиль; *2*—плита выталкивателей.

Примечание. Размеры отверстий в кокилях для выталкивателей выполнять по A_4.

Допускается применение выталкивателей по ГОСТ 16246—70.

Группа Г21

Изменение № 1 ГОСТ 21088—75 Выталкиватели с резьбовым хвостовиком для кокилей с жидкостным охлаждением. Конструкция и размеры

Постановлением Государственного комитета СССР по стандартам от 15.02.82 № 617 срок введения установлен

с 01.07.82

Пункт 1. Чертеж. На выносном элементе 1 указать резьбу; таблица. Заменить обозначения предельных отклонений: C_5 на h 12; $^{-0,2}_{-0,3}$ на b 11;

заменить наименование графы «Теоретическая масса, кг» на «Масса, кг, не более».

Пункт 5. Заменить ссылку: ГОСТ 9791—68 на ГОСТ 9.073—77.

Пункт 7. Заменить обозначения предельных отклонений: A_7 на H14, B_7 на h14, CM_7 на $\pm \frac{IT14}{2}$.

Пункт 8. Заменить ссылку: ГОСТ 9150—59 на ГОСТ 24705—81. ГОСТ 9150—81

Приложение. Примечание. Заменить обозначение предельного отклонения: A_4 на H11;

исключить слова: «Допускается применение выталкивателей по ГОСТ 16246—70».

(ИУС № 6 1982 г.)

gost.e-ecolog.ru