УДК 621.73.074 : 006.354 Группа Г21

ГОСУДАРСТВЕННЫЙ СТАНДАРТ СОЮЗА ССР

Инструмент кузнечный для ручных и молотовых работ

НАКОВАЛЬНИ ДВУРОГИЕ

Конструкция и размеры

Blacksmith's hand and hammer tools.
Double-beak anvils
Design and dimensions

ГОСТ 11398—75*

Взамен
ГОСТ 11398—65

ОКП 39 6910

Постановлением Государственного комитета стандартов Совета Министров СССР от 28 ноября 1975 г. № 3679 срок введения установлен

с 01.01.77

Проверен в 1982 г.

Несоблюдение стандарта преследуется по закону

1. Конструкция и размеры двурогих наковален должны соответствовать указанным на чертеже и в таблице.

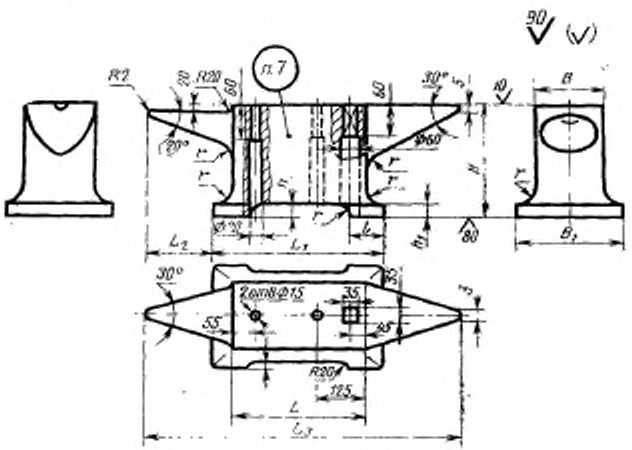

Издание официальное Перепечатка воспрещена

★

* Переиздание (ноябрь 1986 г.) с Изменением № 1, утвержденным в мае 198 Пост. № 2100 от 26.05.82 г. (ИУС 9 82)

gost.e-ecolog.ru

Размеры в мм

Обозначение наковальни	Применяемость	B	B_1	L	L_1	L_2	L_3	H	l	h	h_1	r	Масса, кг
1210-0401	—	160	250	300	400	160	670	250	80	32	32	50	100
1210-0402	—	(170)	260	320	420	180	750	280	85	36			130
1210-0403	—	180	280	340	450	200	850	300	90	40	—	—	160
1210-0404	—	(190)	300	360	460	220	900	320	95	45	36	60	190
1210-0405	—	(200)	320	380	500	250	950	340	100	50			220
1210-0406	—	220	340			280	1060	360	105	55			270

Примечание. Размеры наковален, заключенные в скобки, по возможности, не применять.

Пример условного обозначения двурогой наковальни размером $B=160$ мм:

Наковальня 1210-0401 ГОСТ 11398—75

(Измененная редакция, Изм. № 1).

2. Материал — сталь марки 45Л-I ГОСТ 977—75.

3. Поверхностная твердость рабочей части НВ340 . . . 477.

4. Предельные отклонения размеров отливок — по III классу точности ГОСТ 26645—85.

(Измененная редакция, Изм. № 1).

5. Неуказанные литейные радиусы $R=3$ мм.

6. Технические условия — по ГОСТ 11435—75.

(Измененная редакция, Изм. № 1).

7. Маркировать: условное обозначение наковальни без наименования и товарный знак предприятия-изготовителя.

gost.e-ecolog.ru