УДК 621.914.22.025.7 : 006.354 Группа Г23

ГОСУДАРСТВЕННЫЙ СТАНДАРТ СОЮЗА ССР

ФРЕЗЫ КОНЦЕВЫЕ С РЕЗЬБОВЫМ ХВОСТОВИКОМ, ОСНАЩЕННЫЕ ТВЕРДОСПЛАВНЫМИ КОРОНКАМИ

Конструкция и размеры

Thread shank end mills with solid carbide tips. Construction and dimensions

ОКП 39 1853

ГОСТ 20535—75*

Взамен МН 4170—62

Постановлением Государственного комитета стандартов Совета Министров СССР от 26 февраля 1975 г. № 512 срок введения установлен

с 01.01.77

1. Настоящий стандарт распространяется на концевые фрезы, оснащенные твердосплавными коронками, диаметром от 10 до 22 мм, предназначенные для обработки сталей с $\sigma_{вч}$ до 75 МПа (кгс/мм^2).

2. Конструкция и размеры фрез должны соответствовать указанным на черт. 1 и в табл. 1.

Издание официальное **Перепечатка воспрещена**

★

* *Переиздание (январь 1995 г.) с Изменениями № 1, 2, утвержденными в январе 1980 г. и в декабре 1987 г. (ИУС 3—80, ИУС 4—87)*

gost.e-ecolog.ru

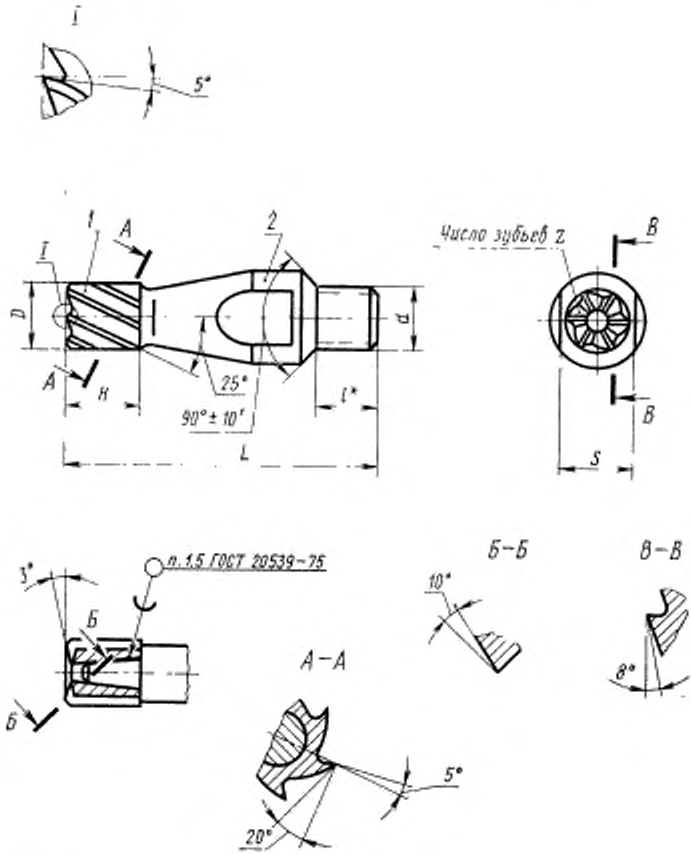

* Размер для справок.

Черт. 1

Таблица 1

Размеры в мм

Обозначение фрез	Применяемость	D		L	H	d	l	S	Число зубьев z	Поз. 1 (Коронка по ГОСТ 20771—85) Кол. 1	Поз. 2. Оправка. Кол. 1
		1-й ряд	2-й ряд							Обозначение	
2229-0401		10	—	70	10	M16—6h	15	19	6	35010	2229-0401/001
2229-0402		12			12					35030	2229-0402/001
2229-0403		—	14		8					35050	2229-0403/001
2229-0404				80	18					35070	2229-0404/001
2229-0405		16	—		10	M20—6h	20	27		35090	2229-0405/001
2229-0406				90	20					35110	2229-0406/001
2229-0407		—	18	80	10				8	35130	2229-0407/001
2229-0408				90	20					35150	2229-0408/001
2229-0409		20	—		15					35170	2229-0409/001
2229-0410		—	22							35190	2229-0410/001

Примечание. Фрезы по 1-му ряду диаметров являются предпочтительными для применения.

Пример условного обозначения фрезы диаметром $D=16$ мм, $H=20$ мм:

Фреза 2229-0406 ГОСТ 20535—75

(Измененная редакция, Изм. № 2).

3. Конструкция и размеры оправок должны соответствовать указанным на черт. 2 и в табл. 2.

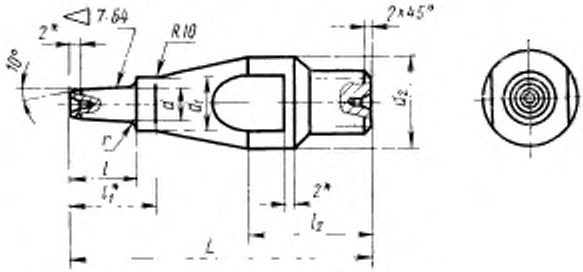

* Размер для справок.

Черт. 2

Таблица 2

мм

Обозначение оправок	D фрезы	L	l	l_1	l_2	d	d_1	d_2	r
2229-0401/001	10	68	8	13	30	4,3	9	22	0,4
2229-0402/001	12		10	16		5,5	11		
2229-0403/001	14		6	13		6,5	13		
2229-0404/001		73	16	20					
2229-0405/001	16	78	8	13	40	7,8	14	32	0,5
2229-0406/001		88	18	23					
2229-0407/001	18	78	8	13		9,2	16		0,6
2229-0408/001		88	18	23					
2229-0409/001	20		15	18		10,5	17		
2229-0410/001	22					11,8	18		

Пример условного обозначения оправки для фрезы диаметром $D=16$ мм, $H=20$ мм:

Оправка 2229-0406/001 ГОСТ 20535—75

4. Конструктивные элементы фрез указаны в приложении.
5. Технические условия — по ГОСТ 20539—75.

ПРИЛОЖЕНИЕ
Рекомендуемое

КОНСТРУКТИВНЫЕ ЭЛЕМЕНТЫ ФРЕЗ

Конструктивные элементы фрез должны соответствовать указанным на чертеже и в таблице.

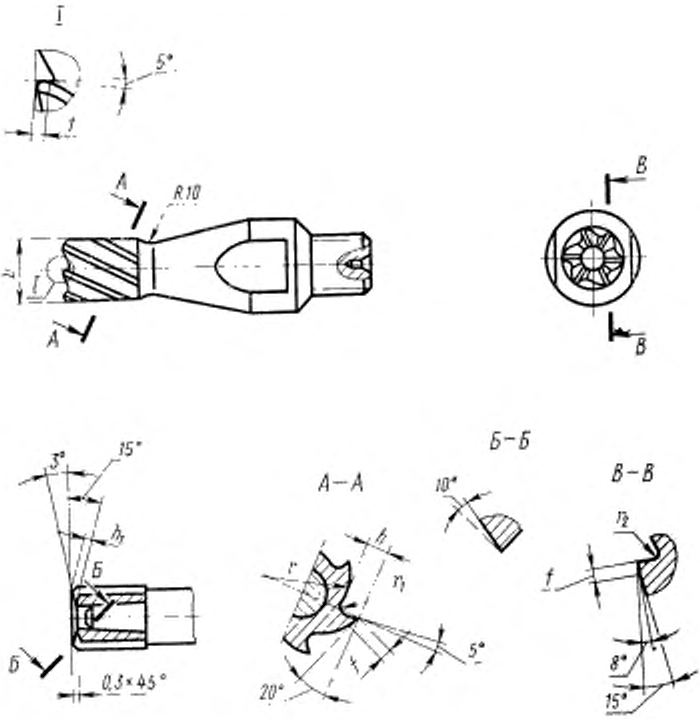

мм

<table>
<tr><th>D</th><th>h</th><th>h_1</th><th>r</th><th>r_1</th><th>r_2</th><th>f</th></tr>
<tr><td>10</td><td>2,1</td><td>1,3</td><td>7,5</td><td>0,3</td><td rowspan="5">0,3</td><td rowspan="2">0,4</td></tr>
<tr><td>12</td><td>2,3</td><td rowspan="2">1,5</td><td>9,0</td><td>0,4</td></tr>
<tr><td>14</td><td>2,5</td><td>11,0</td><td rowspan="2">0,5</td><td>0,5</td></tr>
<tr><td>16</td><td>2,7</td><td>1,8</td><td>11,5</td><td rowspan="3">0,6</td></tr>
<tr><td>18</td><td>3,0</td><td rowspan="3">2,0</td><td>12,8</td><td rowspan="3">0,8</td></tr>
<tr><td>20</td><td>3,2</td><td>14,4</td><td>0,4</td><td>0,8</td></tr>
<tr><td>22</td><td>3,5</td><td>16,0</td><td colspan="2"></td></tr>
</table>

gost.e-ecolog.ru