УДК 621.744-2(083.74) Группа Г21

ГОСУДАРСТВЕННЫЙ СТАНДАРТ СОЮЗА ССР

КОЛОНКИ НАПРАВЛЯЮЩИЕ ДЛЯ КОКИЛЕЙ С ЖИДКОСТНЫМ ОХЛАЖДЕНИЕМ

Конструкция и размеры

Guide columns for chill moulds with fluid cooling. Construction and dimensions

ГОСТ 21091—75

Постановлением Государственного комитета стандартов Совета Министров СССР от 18 августа 1975 г. № 2173 срок действия установлен

с 01.01.77
до 01.01.82

Несоблюдение стандарта преследуется по закону

1. Конструкция и размеры направляющих колонок должны соответствовать указанным на чертеже и в таблице.

Издание официальное ★

Перепечатка воспрещена

gost.e-ecolog.ru

Rz 20 (√)

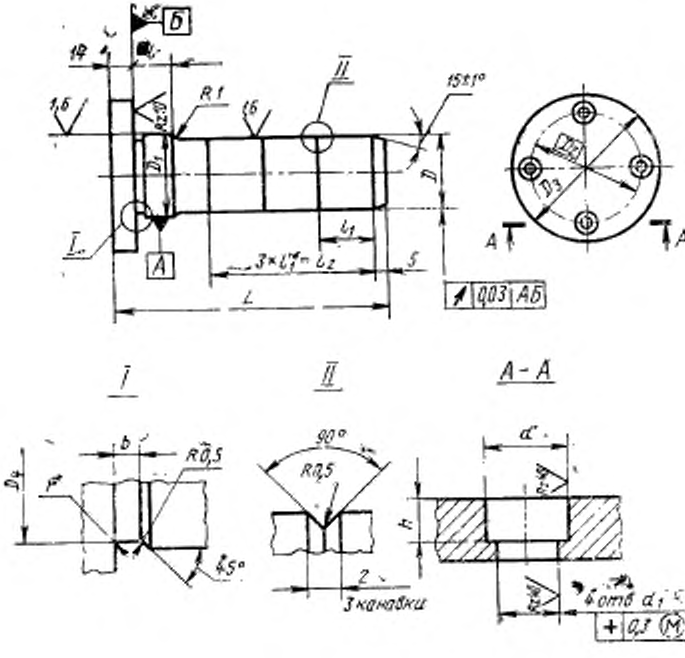
Б
14
1,6
R1
16
II
15±1°
D
D1
D3
I
A
3×l1=l2
5
L
0,03 АБ
A
A
I
II
A - A
b
R0,5
D4
45°
90°
R0,5
2
3 канавки
d
h
4 отв d1
0,3 (М)

Размеры в мм

Обозначения направляющих колонок	Применяемость	D (пред. откл. по X_{12})	D_1 (пред. откл. по $Пр1_2$)	D_2	D_3	D_4	L	l	l_1	l_2	h	d	d_1	b	r	Теоретическая масса, кг
0401-1121		25	26	40	60	25,5	125	13	30	90	10	18	11	3	1	0,73
0401-1122							150									0,83
0401-1123		32	34	48	70	33,5	125									1,11
0401-1124							150									1,23
0401-1125		40	42	58	80	41,5	160	25	40	120	12	20	13			1,76
0401-1126							190									1,86
0401-1127		50	52	67	90	51,5	190									3,25
0401-1128							220		60	180						4,33
0401-1129		63	65	80	105	64	210		40	120				5	1,6	4,99
0401-1130							250		60	180						6,80
0401-1131		80	82	98	125	81	280	40	70	210						10,51
0401-1132							300									12,40

Пример условного обозначения направляющей колонки размерами $D=25$ мм, $L=125$ мм:

Колонка направляющая 0401-1121 ГОСТ 21091—75

2. Материал — сталь марки 45 по ГОСТ 1050—74.

3. Твердость — HRC 45 . . . 50.

4. Покрытие — Хим. Окс. прм (обозначение покрытия — по ГОСТ 9791—68).

5. Неуказанные предельные отклонения размеров: отверстий — по A_7, валов — по B_7, остальных — по CM_7.

6. Маркировать: наименование и обозначение направляющей колонки, обозначение стандарта и товарный знак предприятия-изготовителя.

Маркировку наносить на тару или упаковку для партии направляющих колонок одного типоразмера.

7. Пример применения направляющих колонок указан в справочном приложении.

ПРИЛОЖЕНИЕ
Справочное

ПРИМЕР ПРИМЕНЕНИЯ НАПРАВЛЯЮЩИХ КОЛОНОК

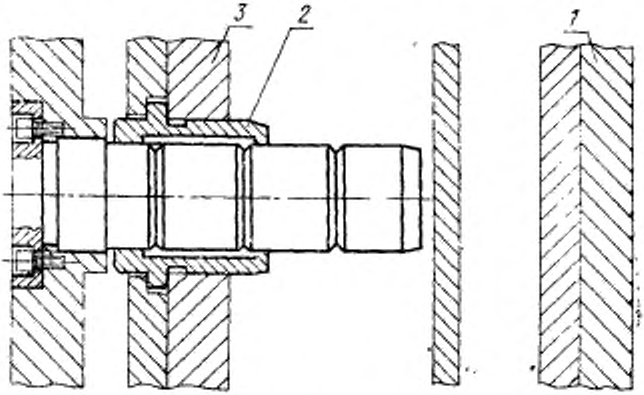

1—кокиль; *2*—втулка направляющих колонок; *3*—плита выталкивателей.

Допускается применение колонок по ГОСТ 16243—70.

Изменение № 1 ГОСТ 21091—75 Колонки направляющие для кокилей с жидкостным охлаждением. Конструкция и размеры

Постановлением Государственного комитета СССР по стандартам от 15.02.82 № 617 срок введения установлен

с 01.07.82

Пункт 1. Чертеж. В обозначении допуска расположения (в рамке) заменить знак: + на  ;

таблица. Заменить обозначения предельных отклонений: X_3 на f 9, $Пр$ l_3 на u 8; заменить наименование графы: «Теоретическая масса, кг» на «Масса, кг, не более».

Пункт 4. Заменить ссылку: ГОСТ 9791—68 на ГОСТ 9.073—77.

(Продолжение см. стр. 68)

(Продолжение изменения к ГОСТ 21091—75)

Пункт 5. Заменить обозначения предельных отклонений: A_7 на H14, B_7 на h 14, CM_7 на $\pm \frac{IT14}{2}$.

Приложение. Исключить слова: «Допускается применение колонок по ГОСТ 16243—70».

(ИУС № 6 1982 г.)

gost.e-ecolog.ru