УДК 621.73.077 : 006.354 Группа Г21

ГОСУДАРСТВЕННЫЙ СТАНДАРТ СОЮЗА ССР

Инструмент кузнечный для ручных и молотовых работ

КЛЕЩИ С ПЛОСКИМИ ГУБКАМИ

Конструкция и размеры

Blacksmith's hand and hammer tools.
Flat nose pliers.
Design and dimensions

ГОСТ 11385—75*

Взамен ГОСТ 11385—65

ОКП 39 6910

Постановлением Государственного комитета стандартов Совета Министров СССР от 28 ноября 1975 г. № 3679 срок введения установлен

с 01.01.77

Проверен в 1982 г.

Несоблюдение стандарта преследуется по закону

1. КОНСТРУКЦИЯ И РАЗМЕРЫ КЛЕЩЕЙ С ПЛОСКИМИ ГУБКАМИ

1.1. Конструкция и размеры клещей с плоскими губками должны соответствовать указанным на черт. 1 и в табл. 1.

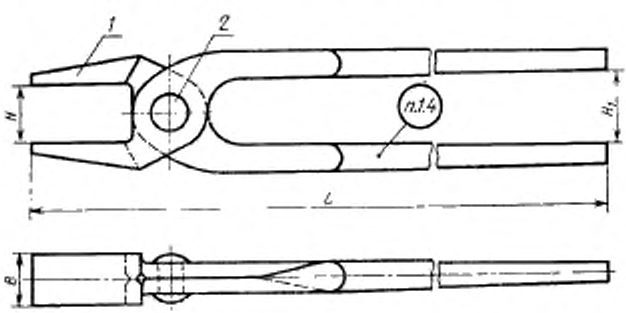

Черт. 1

Издание официальное **Перепечатка воспрещена**

★

* *Переиздание (ноябрь 1986 г.) с Изменением № 1, утвержденным в мае 1982 г., Пост. № 2097 от 26.05.82 г. (ИУС 9—82)*

gost.e-ecolog.ru

Таблица 1

Размеры в мм

Обозначение клещей	Применяемость	H	H_1	B	L	Масса, кг, не более	Поз. 1 Клещевина Кол. 1	Поз. 2 Заклепка по ГОСТ 10299—80 Кол. 1
							Обозначения	
1200-0101		3	20	16	340	0,39	1200-0101/001	8×28
1200-0102		5	32	20	450	0,66	1200-0102/001	10×30
1200-0103		10					1200-0103/001	
1200-0104		20	36	25	500	0,85	1200-0104/001	10×34
1200-0105		30			560	1,04	1200-0105/001	12×36
1200-0106		45		32	600	1,28	1200-0106/001	
1200-0107		60	40		630	1,66	1200-0107/001	12×40
1200-0108		75	45	40	670	2,07	1200-0108/001	16×45
1200-0109		90			710	2,32	1200-0109/001	16×50

Пример условного обозначения клещей с плоскими губками размером $H=3$ мм:

Клещи 1200-0101 ГОСТ 11385—75

(Измененная редакция, Изм. № 1).

1.2. Материал заклепки — сталь марки 15 по ГОСТ 1050—74.

1.3. Технические условия — по ГОСТ 11435—75.

1.4. Маркировать: условное обозначение клещей без наименования и товарный знак предприятия-изготовителя.

2. КОНСТРУКЦИЯ И РАЗМЕРЫ КЛЕЩЕВИНЫ (поз. 1)

2.1. Конструкция и размеры клещевины должны соответствовать указанным на чертеже 2 и в табл. 2

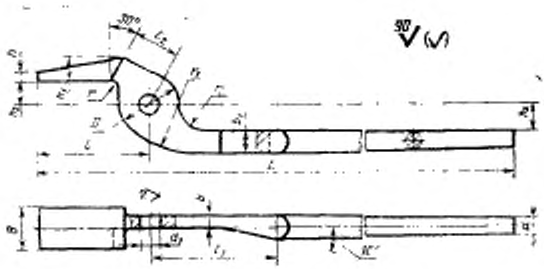

Черт. 2

Таблица 2

Размеры в мм

Обозначение клещевины	Применяемость	h_2	h_3	h	h_1	L	D	d	d_1 (пред. откл. по $H12$)	B	b
1200-0101/001		1,5	10,0	3	8	340	22	8	9	16	5
1200-0102/001		2,5	16,0		10	450	30	10	11	20	6
1200-0103/001		5,0				450				20	
1200-0104/001		10,0	18,0	4	12	500	32			25	8
1200-0105/001		15,0			14	560	38			25	
1200-0106/001		22,5		5	15	600	40	12	13	32	
1200-0107/001		30,0	20,0		16	630	45			32	10
1200-0108/001		37,5	22,0	8	17	670			17	40	
1200 0109/001		45			18	710				40	12

Продолжение табл. 2

Размеры в мм

Обозначение клещевины	b_1	l	l_1	l_2	r	r_1	r_2	Масса, кг, не более
1200-0101/001	12	40	70	16	3	50	10	0,19
1200-0102/001		60		18			20	0,32
1200-0103/001				20				
1200-0104/001			80	22				0,41
1200-0105/001	14	70		25		60	28	0,50
1200-0106/001		80	90	26	5			0,62
1200-0107/001		90		28				0,81
1200-0108/001	16	100		30			32	0,99
1200-0109/001		110						1,11

Пример условного обозначения клещевины клещей с плоскими губками размером $H = 1{,}5$ мм:

Клещевина 1200-0101 ГОСТ 11385—75

2.2. Материал — сталь марки 45 по ГОСТ 1050—74.

2.1, 2.2. **(Измененная редакция, Изм. № 1).**

2.3. Допускаемое смещение отверстия d_2 в клещевине по продольной оси ± 1 мм, по поперечной оси $\pm 0{,}5$ мм.

gost.e-ecolog.ru