УДК 621.73.07 : 006.354 Группа Г21

ГОСУДАРСТВЕННЫЙ СТАНДАРТ СОЮЗА ССР

Инструмент кузнечный для ручных и молотовых работ

ТОПОРЫ ТРАПЕЦЕИДАЛЬНЫЕ

Конструкция и размеры

Blacksmith's hand and hammer tools.
Trapezoidal axes.
Design and dimensions

ГОСТ 11431—75*

Взамен
ГОСТ 11431—65

ОКП 39 6910

Постановлением Государственного комитета стандартов Совета Министров СССР от 28 ноября 1975 г. № 3679 срок введения установлен

с 01.01.77

Проверен в 1982 г.

Несоблюдение стандарта преследуется по закону

1. Конструкция и размеры трапецеидальных топоров должны соответствовать указанным на чертеже и в таблице.

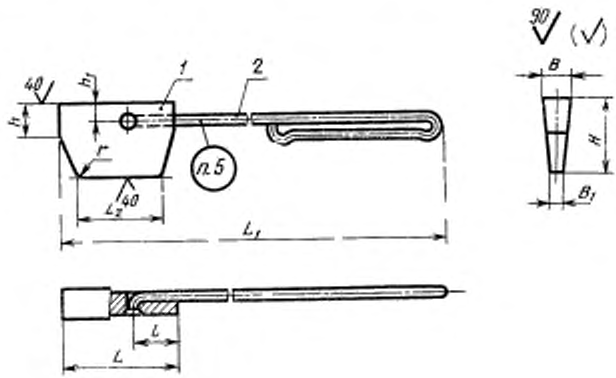

Издание официальное Перепечатка воспрещена

★

* Переиздание (ноябрь 1986 г.) с Изменением № 1, утвержденным в мае 1982 г.; Пост. № 2107 от 26.05.82 г. (ИУС 9—82)

gost.e-ecolog.ru

Размеры в мм

Обозначение трапецеидального топора	Применяемость	H	B	B_1	L	L_1	L_2	l	h	h_1	r	Масса, кг, не более	Поз. 1 Топор трапецеидальный Кол. 1	Поз. 2 Ручка по ГОСТ 11434—75 Кол. 1
													Обозначения	
1264-3001		80	20	8	125	865	90	50	32	16	10	1,42	1264-3001/001	1088-0102
1264-3002		110	25	12	180	1035	125	80	36	20		4,13	1264-3002/001	1088-0106
1264-3003		140	32	16	220	1182	140		45	25	16	6,88	1264-3003/001	1088-0108
1264-3004		200	36	20	280	1300	160		70	36		13,68	1264-3004/001	1088-0111

Пример условного обозначения трапецеидального топора размером $H=80$ мм:

Топор трапецеидальный 1264—3001 ГОСТ 11431—75

(Измененная редакция, Изм. № 1).

2. Материал — сталь марки 35ХМ по ГОСТ 4543—71.
3. Твердость — $HRC_э$ 43,5 . . . 47,5.
4. Технические условия — по ГОСТ 11435—75.

3, 4. **(Измененная редакция, Изм. № 1).**

5. Маркировать: условное обозначение трапецеидального топора без наименования и товарный знак предприятия-изготовителя.

gost.e-ecolog.ru