УДК 621.747.51(083.74)

Группа Г21

ГОСУДАРСТВЕННЫЙ СТАНДАРТ СОЮЗА ССР

ВЫТАЛКИВАТЕЛИ БЫСТРОСМЕННЫЕ ДЛЯ КОКИЛЕЙ С ЖИДКОСТНЫМ ОХЛАЖДЕНИЕМ

Конструкция и размеры

Quick detachable pushers for chill moulds with fluid cooling. Construction and dimensions

ГОСТ 21089—75

Постановлением Государственного комитета стандартов Совета Министров СССР от 18 августа 1975 г. № 2173 срок действия установлен

с 01.01.77
до 01.01.82

Несоблюдение стандарта преследуется по закону

1. Конструкция и размеры быстросменных выталкивателей должны соответствовать указанным на чертеже и в таблице.

Издание официальное ★

Перепечатка воспрещена

gost.e-ecolog.ru

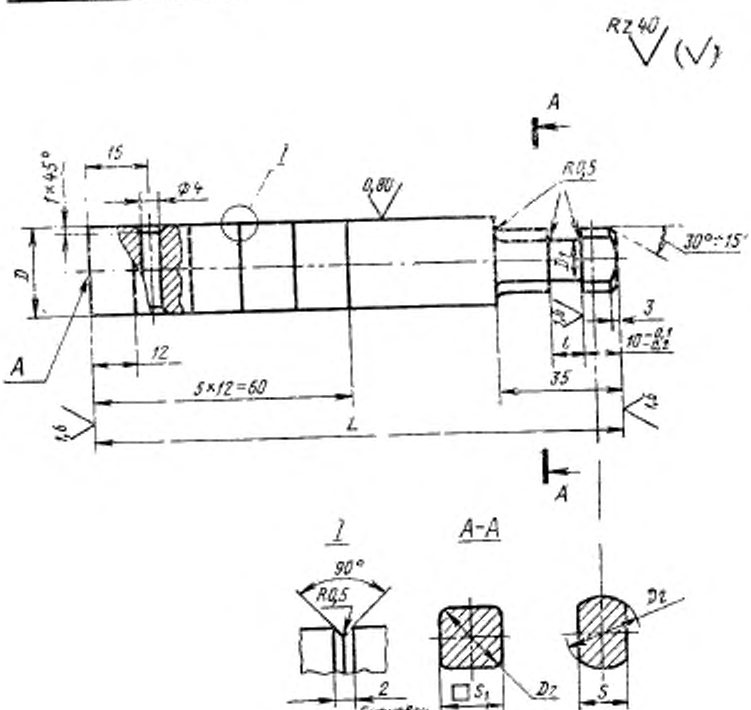
Rz 40
(√)
A
15
1×45°
Ф4
I
0,80
R0,5
30°÷15'
D
D1
3
10-0,1/-0,2
l
12
A
5×12=60
35
1,6
L
1,6
A
I
A-A
90°
R0,5
2
5 канавок
S1
D2
D2
S

Размеры в мм

Обозначения выталкивателей	Применяемость	D (пред. откл. $-0,2$ $-0,3$)	D_1	D_2	L	l (пред. откл. $\pm 0,1$ $\pm 0,2$)	S	S_1	Теоретическая масса, кг
0401-2501		16	10	16	160	10	10	12	0,24
0401-2502					170				0,26
0401-2503					180				0,27
0401-2504					190				0,29
0401-2505					200				0,30
0401-2506					210				0,32
0401-2507					220				0,33
0401-2508					240				0,36
0401-2509					250				0,38
0401-2511					260				0,39
0401-2512					280				0,43
0401-2513					300				0,46
0401-2514		20			160				0,24
0401-2515					170				0,26
0401-2516					180				0,27
0401-2517					190				0,29
0401-2518					200				0,30
0401-2519					210				0,32
0401-2521					220				0,33
0401-2522					240				0,36
0401-2523					250				0,38
0401-2524					260				0,39
0401-2525					280				0,43
0401-2526					300				0,46
0401-2527					320				0,51
0401-2528					360				0,55

Продолжение

Размеры в мм

Обозначения выталкивателей	Применяемость	D (пред. откл. −0,2 −0,3)	D_1	D_2	L	l (пред. откл. +0,1 +0,2)	S	S_1	Теоретическая масса, кг
0401-2529		25	17	25	160	12	17	17	0,52
0401-2531					170				0,56
0401-2532					180				0,60
0401-2533					190				0,64
0401-2534					200				0,66
0401-2535					210				0,68
0401-2536					220				0,72
0401-2537					240				0,80
0401-2538					250				0,84
0401-2539					260				0,88
0401-2541					280				0,96
0401-2542					300				1,06
0401-2543					320				1,14
0401-2544					360				1,45

Пример условного обозначения выталкивателя размерами $D=16$ мм, $L=160$ мм:

Выталкиватель 0401-2501 ГОСТ 21089—75

2. Материал — сталь марки У8А по ГОСТ 1435—74.

3. Твердость — HRC 45 . . . 50.

4. Длины выталкивателей, не указанные в таблице, должны выбираться по ближайшему большему размеру, указанному в таблице, с последующей подгонкой при сборке.

5. Покрытие — Хим. Окс. прм (обозначение покрытия по ГОСТ 9791—68).

6. Центровые отверстия на поверхности A не допускаются.

7. Маркировать: наименование и обозначение быстросменного выталкивателя, обозначение стандарта и товарный знак предприятия-изготовителя.

Маркировку наносить на тару или упаковку для партии быстросменных выталкивателей одного типоразмера.

8. Неуказанные предельные отклонения размеров: отверстий — по A_7, валов — по B_7, остальных — по CM_7.

9. Пример установки быстросменных выталкивателей, конструкция и размеры отверстия в плите выталкивателей для установки выталкивателей указаны в справочных приложениях 1 и 2.

ПРИЛОЖЕНИЕ 1
Справочное

ПРИМЕР УСТАНОВКИ БЫСТРОСМЕННЫХ ВЫТАЛКИВАТЕЛЕЙ

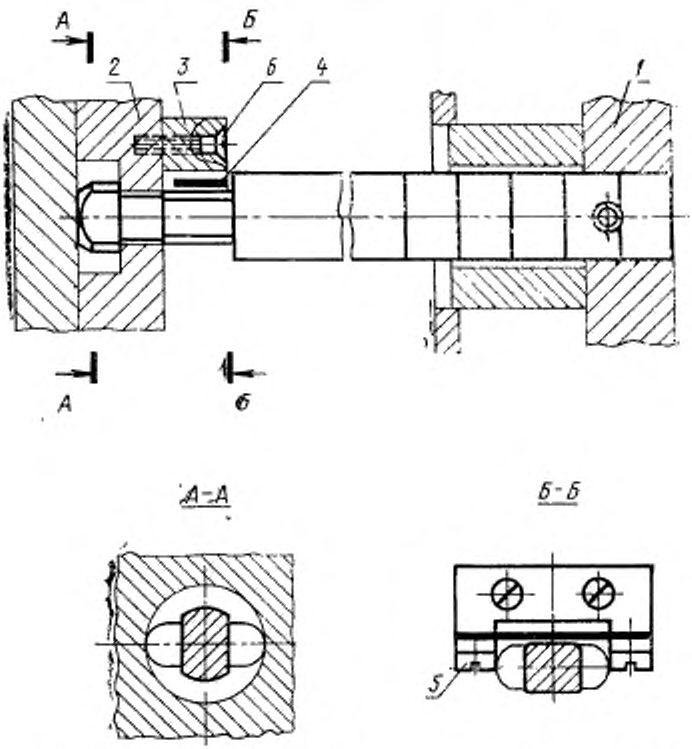

1—кокиль; *2*—плита выталкивателей; *3*—планка фиксирующая; *4*—пружина; *5*—винт М6Х16.48.019 по ГОСТ 1491—72, *6*—винт М6Х20.48.019 по ГОСТ 17475—72.

Примечание. Размеры отверстий в кокилях для выталкивателей выполнять по A_4.

Планка фиксирующая (поз. 3)

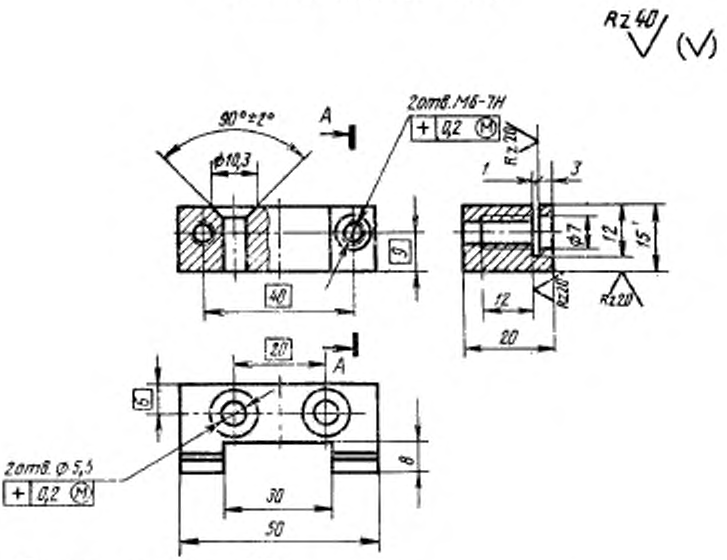

Теоретическая масса 0,07 кг.
Материал — сталь марки 35 по ГОСТ 1050—74.

Пружина (поз. 4)

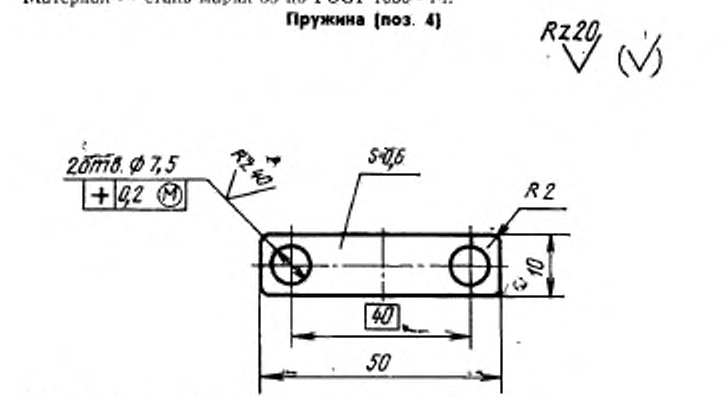

Теоретическая масса — 0,012 кг.
Материал — сталь марки 65Г по ГОСТ 1050—74.
Твердость — HRC 42 . . . 48.

ПРИЛОЖЕНИЕ 2
Справочное

КОНСТРУКЦИЯ И РАЗМЕРЫ ОТВЕРСТИЯ ДЛЯ УСТАНОВКИ БЫСТРОСМЕННЫХ ВЫТАЛКИВАТЕЛЕЙ В ПЛИТЕ ВЫТАЛКИВАТЕЛЕЙ

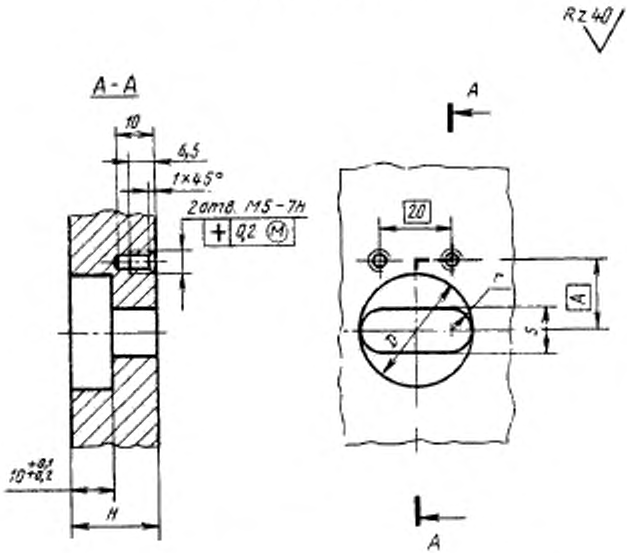

S	r	D	H (пред. откл. −0,1 −0,2)	A
11	5,5	27	20	17,5
18	9,0	43	22	21,0

Изменение № 1 ГОСТ 21089—75 Выталкиватели быстросменные для кокилей с жидкостным охлаждением. Конструкция и размеры

Постановлением Государственного комитета СССР по стандартам от 15.02.82 № 617 срок введения установлен

с 01.07.82

Пункт 1. Таблица. Заменить предельные отклонения: $^{-0,2}_{-0,3}$ на b 11; $^{+0,1}_{+0,1}$ на B 11;

заменить наименование граф: S на S (пред. откл. по h 8), S_1 на S_1 (пред. откл. по h 8), «Теоретическая масса, кг» на «Масса, кг, не более».

Пункт 5. Заменить ссылку: ГОСТ 9791—68 на ГОСТ 9.073—77.

Пункт 8. Заменить обозначения предельных отклонений: A_7 на H14, B_7 на h 14, CM_7 на $\pm \frac{IT\,14}{2}$.

Приложение 1. Чертеж. Подрисуночная подпись. Заменить обозначения винтов: *М6×16.48.019 по ГОСТ 1491—72* на *В 1.М6—8g×16.48.019 по ГОСТ*

(Продолжение см. стр. 68)

1491—80, М5×20.48.019 по ГОСТ 17475—72 на М5—8g×20.48.019 по ГОСТ 17475—80;

примечание. Заменить обозначение предельного отклонения: A_4 на H11;

чертежи «Планка фиксирующая (поз. 3)», «пружина (поз. 4)». заменить слова: «Теоретическая масса» на «Масса не более»; в обозначениях допуска расположения (в рамках) заменить знак: ⊕ на .

Приложение 2. Чертеж. В обозначении допуска расположения (в рамке) заменить знак: + на  ;

таблица. Заменить обозначения предельных отклонений: $^{-0,1}_{-0,2}$ на c8.

(ИУС № 6 1982 г.)

gost.e-ecolog.ru