УДК 621.911.3 : 621.73.07 : 006.354 Группа Г21

ГОСУДАРСТВЕННЫЙ СТАНДАРТ СОЮЗА ССР

Инструмент кузнечный для ручных и молотовых работ

ЗУБИЛА ФАСОННЫЕ

Конструкция и размеры

Blacksmith's hand and hammer tools.
Shaped chisels.
Design and dimensions

ГОСТ 11419—75*

Взамен
ГОСТ 11419—65

ОКП 39 6910

Постановлением Государственного комитета стандартов Совета Министров СССР от 28 ноября 1975 г. № 3679 срок введения установлен

с 01.01.77

Проверен в 1982 г.

Несоблюдение стандарта преследуется по закону

1. Конструкция и размеры фасонных зубил должны соответствовать указанным на чертеже и в таблице.

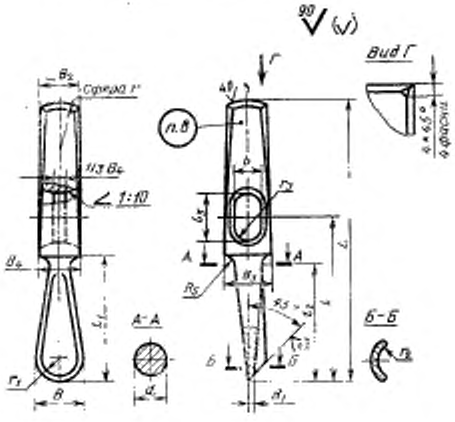

Издание официальное Перепечатка воспрещена

★

* Переиздание (ноябрь 1986 г.) с Изменением № 1, утвержденным в мае 1982 г.; Пост. № 2105 от 26.05.82 г. (ИУС 9—82)

gost.e-ecolog.ru

Размеры в мм

Обозначение зубила	Применяемость	B	B_1	B_2	B_3	B_4	L	l	l_1	l_2	l_3	b	d	r	r_1	r_2	r_3	Масса, кг, не более
1223-0301		32	3	25	32	25	180	105	80	75	32	18	22	40	16	12	9,0	0,6
1223-0302		40	4	32	36	36	200	120	90	85			26		20	16		1,0
1223-0303		50	5	40	48	45	240	140	105	100	36	21	38	50	23	24	10,5	2,5

Пример условного обозначения фасонного зубила размером $B=32$ мм:

Зубило 1223-0301 ГОСТ 11419—75

(Измененная редакция, Изм. № 1).

2. Материал — сталь марки 6ХС по ГОСТ 5950—73.

3. Поверхностная твердость рабочей части на длине 30 мм — $HPC_э$ 51,5...56 и ударяемой части на длине 20 мм — $HRC_э$ 32...41,5.

4. Ручки деревянные выбирать по МН 546—60; клинья к деревянным ручкам — по МН 547—60.

Материалы деревянных ручек по ГОСТ 2695—83.

5. Технические условия — по ГОСТ 11435—75.

3—5. **(Измененная редакция, Изм. № 1).**

6. Маркировать: условное обозначение фасонного зубила без наименования и товарный знак предприятия-изготовителя.

7. При изготовлении штамповкой уклон в окне зубила — по ГОСТ 7505—74.

(Введен дополнительно, Изм. № 1).

gost.e-ecolog.ru