УДК 621.73.07 : 006.354 Группа Г24

ГОСУДАРСТВЕННЫЙ СТАНДАРТ СОЮЗА ССР

Инструмент кузнечный для ручных и молотовых работ

ОБСЕЧКИ

Конструкция и размеры

Blacksmith's hand and hammer tools.
Burring chisels.
Design and dimensions

# ГОСТ 11433—75*

Взамен
ГОСТ 11433—65

ОКП 39 6910

Постановлением Государственного комитета стандартов Совета Министров СССР от 28 ноября 1975 г. № 3679 срок введения установлен

с 01.01.77

Проверен в 1982 г.

Несоблюдение стандарта преследуется по закону

1. Конструкция и размеры обсечки должны соответствовать указанным на чертеже и в таблице.

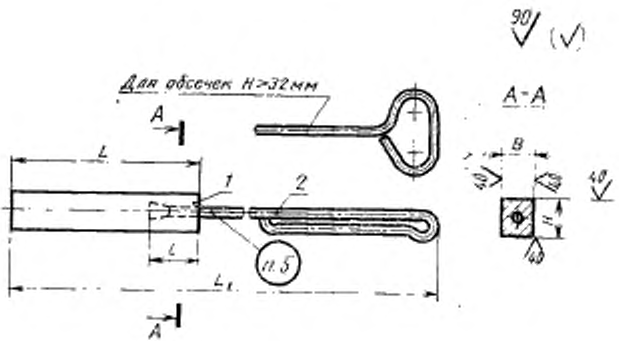


Издание официальное Перепечатка воспрещена

★

* Переиздание (ноябрь 1986 г.) с Изменением № 1, утвержденным в мае 1982 г.; № 2107 от 26.05.82 г. (ИУС 9—82)

gost.e-ecolog.ru

| Обозначение обсечки | Применяемость | $H$ | $B$ | $L$ | $L_1$ | $l$ | Масса, кг, не более | Поз. 1 Обсечка Кол. 1 | Поз. 2 Ручка по ГОСТ 11434—75 Кол. 1 |
|---|---|---|---|---|---|---|---|---|---|
| | | | | | | | | Обозначения | |
| 1264-5001 | | 20 | 18 | 160 | 985 | 25 | 0,60 | 1264-5001/001 | 1088-0113 |
| 1264-5002 | | 25 | 20 | 200 | 1150 | 50 | 1,20 | 1264-5002/001 | 1088-0119 |
| 1264-5003 | | 32 | 25 | 250 | 1100 | | 2,20 | 1264-5003/001 | 1088-0123 |
| 1264-5004 | | 36 | 32 | 320 | 1360 | 80 | 3,94 | 1264-5004/001 | 1088-0129 |
| 1264-5005 | | 40 | | | | | 4,10 | 1264-5005/001 | |
| 1264-5006 | | | | 360 | 1400 | | 4,70 | 1264-5006/001 | |
| 1264-5007 | | 50 | 40 | | | | 7,50 | 1264-5007/001 | 1088-0132 |
| 1264-5008 | | | | 400 | | | 8,30 | 1264-5008/001 | |
| 1264-5009 | | 60 | | | 1440 | | 9,55 | 1264-5009/001 | 1088-0135 |
| 1264-5010 | | | | 450 | 1490 | | 11,90 | 1264-5010/001 | |
| 1264-5011 | | 70 | 50 | | | | 15,80 | 1264-5011/001 | |
| 1264-5012 | | | | 500 | 1540 | | 19,06 | 1264-5012/001 | |
| 1264-5013 | | 80 | 60 | | 1460 | 100 | 24,17 | 1264-5013/001 | 1088-0138 |
| 1264-5014 | | | | 560 | 1520 | | 26,33 | 1264-5014/001 | |
| 1264-5015 | | 90 | 70 | | | | 33,40 | 1264-5015/001 | |
| 1264-5016 | | | | 630 | 1590 | | 39,04 | 1264-5016/001 | |
| 1264-5017 | | 100 | 80 | | | | 45,50 | 1264-5017/001 | |
| 1264-5018 | | | | 710 | 1670 | | 53,40 | 1264-5018/001 | |

Пример условного обозначения обсечки размером $H = 20$ мм:

*Обсечка 1264-5001 ГОСТ 11433—75*

**(Измененная редакция, Изм. № 1).**

2. Материал — сталь марки 35ХМ по ГОСТ 4543—71.

3. Твердость — HRC$_э$ 43,5 . . . 47,5.

4. Технические условия — по ГОСТ 11435—75.

3, 4. **(Измененная редакция, Изм. № 1).**

5. Маркировать: условное обозначение обсечки без наименования и товарный знак предприятия-изготовителя.

gost.e-ecolog.ru