УДК 621.941.2-229.324 : 006.354

Группа Г27
6242-0010

ГОСУДАРСТВЕННЫЙ СТАНДАРТ СОЮЗА ССР

ОПРАВКИ КАЧАЮЩИЕСЯ ДЛЯ РАЗВЕРТОК С ЦИЛИНДРИЧЕСКИМ ХВОСТОВИКОМ К ТОКАРНО-РЕВОЛЬВЕРНЫМ СТАНКАМ

Конструкция и размеры

Pivoting arbours for reamers with a cylindrical shank for turret lathes
Design and dimensions

ГОСТ 20508—75*

Взамен
МН 1025—60

Постановлением Государственного комитета стандартов Совета Министров СССР от 14 февраля 1975 г. № 429 срок введения установлен

с 01.01 1976 г.

Проверен в 1980 г.

Несоблюдение стандарта преследуется по закону

1. Настоящий стандарт распространяется на качающиеся оправки для разверток с цилиндрическим хвостовиком, устанавливаемые в поводковые патроны по ГОСТ 20505—75 токарно-револьверных станков.

В стандарте учтены требования рекомендаций СЭВ по стандартизации РС 2308—69.

2. Конструкция и размеры оправок должны соответствовать указанным на черт. 1 и в табл. 1.

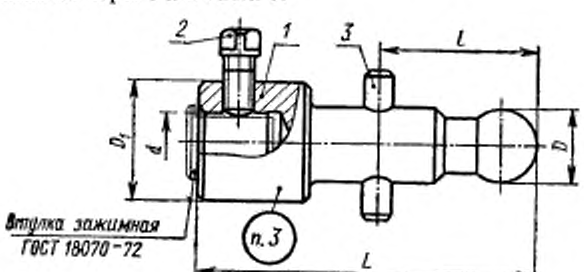

Размеры для справок.

Черт. 1

Издание официальное ★ Перепечатка воспрещена

* Переиздание август 1981 г. с Изменением № 1, утвержденным в марте 1981 г. (ИУС № 6—1981 г.).

gost.e-ecolog.ru

Таблица 1

Размеры в мм

Обозначения оправок	Применяемость	d	D	L	D_1	l	Масса, кг, не более
6242-0011		15	12	80	32	38	0,17
6242-0012			18	90		42	0,29
6242-0013			20				0,35
6242-0014				105		56	0,39
6242-0015		25		115	45	42	0,50
6242-0016				120		56	0,62
6242-0017			28				0,77

Продолжение

Обозначения оправок	Поз. 1. Корпус	Поз. 2. Винт ГОСТ 1485—75	Поз. 3 Штифт цилиндрический* ГОСТ 3128—70
	Обозначения		
6242-0011	6242-0011/001	М8×16.66.05	5m6×25
6242-0012	6242-0012/001		8m6×36
6242-0013	6242-0013/001		8m6×40
6242-0014	6242-0014/001		8m6×50
6242-0015	6242-0015/001		8m6×40
6242-0016	6242-0016/001		8m6×50
6242-0017	6242-0017/001		10m6×50

* Твердость — HRC 35...40. Покрытие — Хим. Окс. прм (обозначение покрытия по ГОСТ 9.073—77).

Пример условного обозначения оправки размерами d=15 мм, D=12 мм, L=80 мм:

Оправка 6242-0011 ГОСТ 20508—75

(Измененная редакция, Изм. № 1).

3. Маркировать: обозначение оправки и товарный знак предприятия-изготовителя.

4. Конструкция и размеры корпусов должны соответствовать указанным на черт. 2 и в табл. 2.

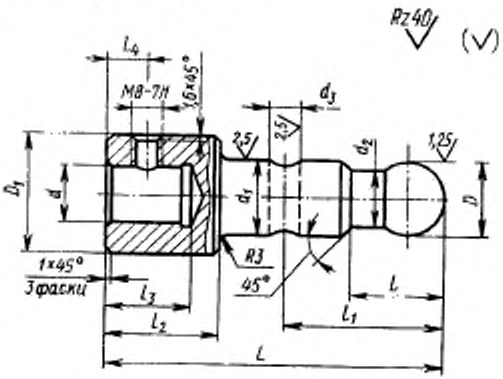

Черт. 2

Таблица 2

Размеры в мм

Обозначения корпусов	d	D (пред. откл. по $a11$)	L	D_1	d_1	d_3	d_2 (пред. откл. по $H7$)	t	l_1 (пред. откл. ±0,1)	l_2	l_3	l_4	Масса, кг ≈
6242-0011/001	15	12	80	32	11,5	8	5	18	38	25	23	9	0,16
6242-0012/001		18	90		17,5	14	8	25	42	30			0,26
6242-0013/001													0,32
6242-0014/001		20	105		19,5	16			56	45	33	14	0,36
6242-0015/001	25		115	45					42				0,47
6242-0016/001			120						56				0,59
6242-0017/001		28			27,5	24	10	40					0,73

Пример условного обозначения корпуса размерами $d=15$ мм, $D=12$ мм, $L=80$ мм:

Корпус 6242-0011/001 ГОСТ 20508—75

(Измененная редакция, Изм. № 1).

5. Материал корпуса — сталь марки 20Х по ГОСТ 4543—71.

6. Корпус, кроме резьбы, цементировать на глубину 0,8—1,2 мм.

7. Резьба метрическая — по ГОСТ 24705—81. Поле допуска резьбы — по ГОСТ 16093—70.

(Измененная редакция, Изм. № 1).

8. Канавка для выхода шлифовального круга — по ГОСТ 8820—69.

9. На шаровой поверхности корпуса центровое отверстие не допускается.

10. Допуск радиального биения поверхности D относительно оси отверстия d — по 8-ой степени точности ГОСТ 24634—81.

(Измененная редакция, Изм. № 1).

11. Покрытие — Хим. Окс. прм (обозначение покрытия по ГОСТ 9.073—77).

12. Технические требования — по ГОСТ 17166—71.

СОДЕРЖАНИЕ

ГОСТ 20505—75 Патроны поводковые для качающихся оправок к токарно-револьверным станкам. Конструкция и размеры . 2

ГОСТ 20506—75 Оправки качающиеся для насадных разверток к токарно-револьверным станкам. Конструкция и размеры . . 6

ГОСТ 20507—75 Оправки качающиеся для разверток с коническим хвостовиком к токарно-револьверным станкам. Конструкция и размеры 17

ГОСТ 20508—75 Оправки качающиеся для разверток с цилиндрическим хвостовиком к токарно-револьверным станкам. Конструкция и размеры 22

Редактор *Р. Г. Говердовская*
Технический редактор *Л. В. Вейнберг*
Корректор *Л. А. Царева*

Сдано в наб. 08.04.82 Подп. в печ. 08.07.82 1,75 п. л. 1,46 уч.-изд. л. Тир. 12000 Цена 10 коп

Издательство стандартов, Москва, Д-557, Новопресненский пер., д. 3.
Издательства стандартов, ул. Миндауго, 12/14. Зак. 2300

gost.e-ecolog.ru