11384-75
11435-75



ГОСУДАРСТВЕННЫЕ СТАНДАРТЫ
СОЮЗА ССР

# ИНСТРУМЕНТ КУЗНЕЧНЫЙ ДЛЯ РУЧНЫХ И МОЛОТОВЫХ РАБОТ

## ГОСТ 11384-75—ГОСТ 11435-75

Издание официальное

Цена 35 коп.

ГОСУДАРСТВЕННЫЙ КОМИТЕТ СССР ПО СТАНДАРТАМ
Москва

gost.e-ecolog.ru

УДК 621.73.077 : 006.354 Группа Г21

ГОСУДАРСТВЕННЫЙ СТАНДАРТ СОЮЗА ССР

Инструмент кузнечный для ручных и молотовых работ

# КЛЕЩИ ПРОДОЛЬНО-ПОПЕРЕЧНЫЕ ПЛОСКИЕ

Конструкция и размеры

Blacksmith's hand and hammer tools
Flat cross-longitudinal cutting pliers
Design and dimensions

**ГОСТ 11384—75***

Взамен
ГОСТ 11384—65

ОКП 39 6910

Постановлением Государственного комитета стандартов Совета Министров СССР от 28 ноября 1975 г. № 3679 срок введения установлен

с 01.01.77

Проверен в 1982 г.

Несоблюдение стандарта преследуется по закону

## 1. КОНСТРУКЦИЯ И РАЗМЕРЫ ПЛОСКИХ ПРОДОЛЬНО-ПОПЕРЕЧНЫХ КЛЕЩЕЙ

1.1. Конструкция и размеры плоских продольно-поперечных клещей должны соответствовать указанным на черт. 1 и в табл. 1.

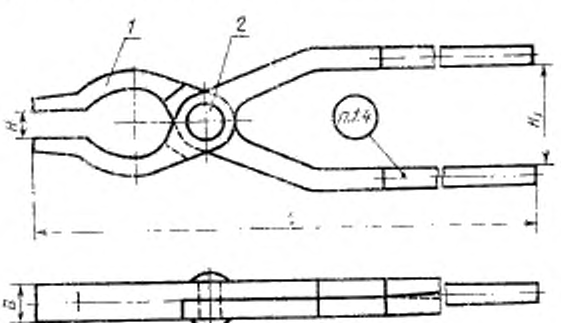


Черт. 1

Издание официальное

★

* Переиздание (ноябрь 1986 г.) с Изменением № 1, утвержденным в мае 1982 г.; Пост. № 2097 от 26.05.82 г. (ИУС 9—82)

Перепечатка воспрещена

© Издательство стандартов, 1987

Таблица 1

Размеры в мм

| Обозначение клещей | Применяемость | $H$ | $H_1$ | $L$ | $B$ | Масса, кг, не более | Пов. 1 Клещевина Кол. 1 | Пов. 2 Заклепка по ГОСТ 10299—80 Кол. 1 |
|---|---|---|---|---|---|---|---|---|
| | | | | | | | Обозначения | |
| 1200-0001 | | 12 | 50 | 630 | 20 | 1,13 | 1200-0001/001 | 10×40 |
| 1200-0002 | | 16 | 55 | | 20 | 1,33 | 1200-0002/001 | |
| 1200-0003 | | 20 | 60 | 710 | 25 | 2,45 | 1200-0003/001 | 12×45 |
| 1200-0004 | | 32 | 70 | 800 | 28 | 3,55 | 1200-0004/001 | 12×48 |

Пример условного обозначения плоских продольно-поперечных клещей размером $H=12$ мм:

*Клещи 1200-0001 ГОСТ 11384—75*

**(Измененная редакция, Изм. № 1).**

1.2. Материал заклепки — сталь марки 15 по ГОСТ 1050—74.

1.3. Технические условия — по ГОСТ 11435—75.

1.4. Маркировать: условное обозначение клещей без наименования и товарный знак предприятия-изготовителя.

## 2. КОНСТРУКЦИЯ И РАЗМЕРЫ КЛЕЩЕВИНЫ (поз. 1)

2.1. Конструкция и размеры клещевины должны соответствовать указанным на черт. 2 и в табл. 2.

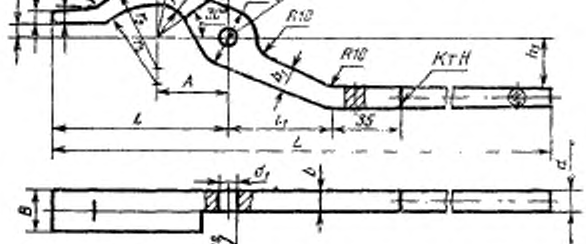


Черт. 2

Таблица 2

Размеры в мм

| Обозначение клещевины | Применяемость | $h_2$ | $h_3$ | $h$ | $h_1$ | $D$ | $d$ | $d_1$ (прод., откл. по H12) | $B$ | $b$ | $b_1$ |
|---|---|---|---|---|---|---|---|---|---|---|---|
| 1200-0001/001 | | 6 | 25 | 7 | 5 | 25 | 9 | 11 | 20 | 10,0 | 10 |
| 1200-0002/001 | | 8 | 27,5 | 8 | 6 | 28 | 10 | | | | 12 |
| 1200-0003/001 | | 10 | 30 | 9 | 7 | 32 | 12 | 13 | 25 | 12,5 | 16 |
| 1200-0004/001 | | 16 | 35 | 12 | 10 | 36 | | | 28 | 14,0 | |

*Продолжение табл. 2*

Размеры в мм

| Обозначение клещевины | $L$ | $l$ | $l_1$ | $l_2$ | $A$ | $c$ | $r_1$ | $r_2$ | $r_3$ | Масса, кг, не более |
|---|---|---|---|---|---|---|---|---|---|---|
| 1200-0001/001 | 630 | 70 | 50 | 20 | 32 | 14 | 25 | 26 | 32 | 0,55 |
| 1200-0002/001 | | 90 | 55 | 22 | 36 | 18 | 28 | 42 | 45 | 0,65 |
| 1200-0003/001 | 710 | 110 | 60 | 25 | 40 | 20 | 32 | 45 | 55 | 1,20 |
| 1200-0004/001 | 800 | 160 | 70 | 28 | 55 | 32 | 50 | 90 | 90 | 1,75 |

Пример условного обозначения клещевины плоских продольно-поперечных клещей размером $H=6$ мм:

*Клещевина 1200-0001/001 ГОСТ 11384—75*

2.2. Материал — сталь марки 45 по ГОСТ 1050—74.

2.1, 2.2. **(Измененная редакция, Изм. № 1).**

2.3. Допускаемое смещение отверстия $d_1$ в клещевине по продольной оси $\pm 1$ мм, по поперечной $\pm 0,5$ мм.

Группа Г21

**Изменение № 2 ГОСТ 11384—75 Инструмент кузнечный для ручных и молотовых работ. Клещи продольно-поперечные плоские. Конструкция и размеры**

Утверждено и введено в действие Постановлением Государственного комитета СССР по стандартам от 17.12.87 № 4596

**Дата введения 01.07.88**

Пункт 1.1. Таблица 1. Головка. Заменить слова: «Поз. 1. Клещевина Кол. 1» на «Поз. 1 Клещевина Кол. 2»

(ИУС № 3 1988 г.)



gost.e-ecolog.ru