УДК 621.643.4.065:006.354 Группа Г18

ГОСУДАРСТВЕННЫЙ СТАНДАРТ СОЮЗА ССР

ПЕРЕХОДНИКИ ВВЕРТНЫЕ ПОД РЕЗИНОВОЕ УПЛОТНЕНИЕ ДЛЯ СОЕДИНЕНИЙ ТРУБОПРОВОДОВ ПО НАРУЖНОМУ КОНУСУ

Конструкция и размеры

Screwed reduce-type unions for rubber packer for tupe connections on external cone. Construction and dimensions

ГОСТ 20196—74*

Постановлением Государственного комитета стандартов Совета Министров СССР от 10 сентября 1974 г. № 2124 срок введения установлен

с 01.07.75

Проверен в 1985 г.

Несоблюдение стандарта преследуется по закону

1. Конструкция и размеры ввертных переходников под резиновое уплотнение должны соответствовать указанным на чертеже и в таблице.

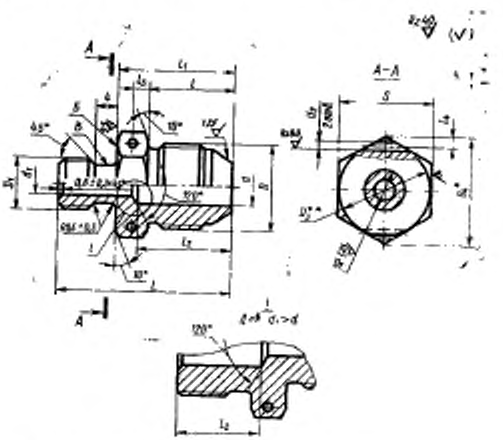

* Размер для справок.
** $D_3 \approx S$.

Издание официальное **Перепечатка воспрещена**

★

* *Переиздание (январь 1988 г.) с Изменениями № 1, 2, утвержденными в декабре 1980 г., январе 1986 г. (ИУС 3—81, 5—86).*

gost.e-ecolog.ru

Размеры в

Наружный диаметр трубы $D_н$	Применяемость	d	D	l Пред. откл. ±0,3	d_1	d_2 Пред. откл. $^{+0,12}_{-0,06}$	D_1	D_2 Пред. откл. по A11
6		3,7	M12×1	15	5,5	1,5	M12×1,5	9,6
					7,5		M14×1,5	11,6
					9,5		M16×1,5	13,6
8		5,5	M14×1		3,7		M10	7,6
					7,5		M14×1,5	11,6
					9,5		M16×1,5	13,6
					11,5		M20×1,5	17,6
					13,5		M22×1,5	19,6
10		7,5	M16×1	16	3,7		M10	7,6
					5,5		M12×1,5	9,6
					9,5		M16×1,5	13,6
					11,5		M20×1,5	17,6
					13,5		M22×1,5	19,6
12		9,5	M20×1,5	20	5,5		M12×1,5	9,6
					7,5		M14×1,5	11,6
					11,5		M20×1,5	17,6
					13,5		M22×1,5	19,6
					15,5		M24×1,5	21,6
14		11,5	M22×1,5		7,5		M14×1,5	11,6
					9,5		M16×1,5	13,6
					13,5		M22×1,5	19,6
					15,5		M24×1,5	21,6
16		13,5	M24×1,5	21	7,5		M14×1,5	11,6
					9,5		M16×1,5	13,6
					11,5		M20×1,5	17,6
					15,5		M24×1,5	21,6
18		15,5	M27×1,5		9,5		M16×1,5	13,6
					11,5		M20×1,5	17,6
					13,5		M22×1,5	19,6
					17,0		M27×1,5	24,6
					19,0		M30×1,5	27,6
					22,0			

мм

D_4	S	l_1	l_2 Пред. откл. +1,0 −0,5	l_3 Номин.	l_3 Пред. откл.	l_4 Пред. откл. ±0,2	L	Масса 100 шт., кг: Алюминиевый сплав	Сталь	Бронза
19,6	17	21	14	3,0	±0,2	2,0	33	0,95	2,66	2,54
21,9	19							1,12	3,14	3,00
25,4	22	22		3,5	±0,25		35	1,29	3,61	3,46
19,6	17	21	17	3,0	±0,2		32	0,56	1,56	1,50
21,9	19		14				33	1,24	3,47	3,32
25,4	22	22	15	3,5	±0,25		35	1,72	4,82	4,62
31,2	27		16				36	1,64	4,59	4,39
								1,96	5,48	5,25
19,6	17		18	3,0	±0,2		33	1,07	3,00	2,87
31,2	27	23	15	3,5	±0,25		34	1,13	3,17	3,02
			16				36	1,57	4,39	4,21
							37	1,88	5,26	5,03
								2,12	5,93	5,68
25,4	22	26	22	3,0	±0,2		38	3,16	8,85	8,47
								3,20	8,96	8,57
31,2	27	27	16	3,5	±0,25		41	2,79	7,81	7,47
34,6	30		18					2,63	7,37	7,04
27,7	24	26	22	3,0	±0,2		43	2,62	7,34	7,02
31,2	27	27	16	3,5	±0,25		38	2,15	6,02	5,75
34,6	30		18				40	2,33	6,52	6,24
							41	2,97	8,31	7,96
							43	3,05	8,54	8,17
31,2	27	28	23	3,0	±0,2		39	2,47	6,92	6,62
							41	2,71	7,59	7,26
							42	2,95	8,26	8,02
34,6	30		18	3,5	±0,25		44	3,38	9,47	9,06
			23				41			
							42	3,65	10,20	9,78
								3,70	10,35	9,80
36,9	32	29	18	4,0			45	4,84	13,50	12,95
41,6	36	30	19	4,5			47	5,87	16,45	15,75
								5,02	14,05	13,45

Размеры

Наружный диаметр трубы $D_н$	Применяемость	d	D	l Пред. откл. ±0,3	d_1	d_2 Пред. откл. $^{+0,12}_{-0,06}$	D_1	D_2 Пред. откл. по h11
22		19,0	М33×2	26*	13,5	1,5	М22×1,5	19,6
					15,5		М24×1,5	21,6
					17,0		М27×1,5	24,6
					22,0		М30×1,5	27,6
					25,0		М33×1,5	30,6
28		25,0	М39×2	27	19,0		М30×1,5	27,6
					22,0			
					27,0		М36×1,5	33,6
					28,0	2,0	М39×1,5	36,6
					30,0		М42×1,5	39,6
					32,0			
36		32,0	М48×2	29	25,0		М33×1,5	30,6

Пример условного обозначения ввертного пере диаметром d_1 = 3,7 мм из алюминиевого сплава:

Переходник ввертной 10—3,7—31А

То же, из стали марки 45:

Переходник ввертной 10—3,7—22А

То же, из стали марки 12Х18Н9Т:

Переходник ввертной 10—3,7—13А

То же, из стали марки 13Х11Н2В2МФ:

Переходник ввертной 10—3,7—11А

То же, из бронзы:

Переходник ввертной 10—3,7—41А

То же, для изделий общего применения:

Переходник ввертной 10—3,7—31

Переходник ввертной 10—3,7—22

Переходник ввертной 10—3,7—13

Переходник ввертной 10—3,7—11

Переходник ввертной 10—3,7—41

(Измененная редакция, Изм. № 1, 2).

Продолжение

в мм

$D_н$	S	l_1	l_2 Пред. откл. $+1{,}0$ $-0{,}5$	l_3 Номин.	l_3 Пред. откл.	l_4 Пред. откл. $+0{,}2$	L	Масса 100 шт., кг: Алюминиевый сплав	Сталь	Бронза
41,6	36	33	28	3,5	±0,25	2,0	47	5,68	15,87	—
		34		4,0			49	5,88	16,43	
		35	19	4,5			50	6,45	18,00	
47,3	41	36	20				52	6,73	18,85	
							53	7,63	21,30	
								9,61	27,90	
			21					9,21	25,80	
53,1	46		22				55	9,44	26,40	
						2,5	56	10,50	29,40	
57,7	50							10,90	32,50	
		38	31					11,30	31,70	
								13,40	36,50	

ходника под резиновое уплотнение к трубопроводу $D_н = 10$ мм и

ГОСТ 20196—74

ГОСТ 20196—74

ГОСТ 20196—74

ГОСТ 20196—74

ГОСТ 20196—74

ГОСТ 20196—74
ГОСТ 20196—74
ГОСТ 20196—74
ГОСТ 20196—74
ГОСТ 20196—74

2. Резьбовая часть переходников на длине l — по ГОСТ 13955—74.

3. Допуски радиального биения поверхности В и торцового — поверхности Б относительно оси резьбы D_1 — 0,08 мм.

(Измененная редакция, Изм. № 2).

4. Маркировать и клеймить — по ГОСТ 13977—74.

5. Технические условия — по ГОСТ 13977—74.

gost.e-ecolog.ru