УДК 621.643.4.063 : 006.354 Группа Г18

ГОСУДАРСТВЕННЫЙ СТАНДАРТ СОЮЗА ССР

ТРОЙНИКИ ВВЕРТНЫЕ ДЛЯ СОЕДИНЕНИЙ ТРУБОПРОВОДОВ ПО НАРУЖНОМУ КОНУСУ

Конструкция и размеры

Screwed tees for tube connections on external cone. Construction and dimensions

ГОСТ 13971—74

Взамен ГОСТ 13971—68

Постановлением Государственного комитета стандартов Совета Министров СССР от 10 сентября 1974 г. № 2124 срок введения установлен

с 01.07.75

Проверен в 1985 г.

Несоблюдение стандарта преследуется по закону

1. Ввертные тройники должны изготовляться двух исполнений.

2. Конструкция и размеры ввертных тройников исполнения *1* должны соответствовать указанным на черт. 1 и в табл. 1.

Издание официальное Перепечатка воспрещена

★

Переиздание. Январь 1988 г.

gost.e-ecolog.ru

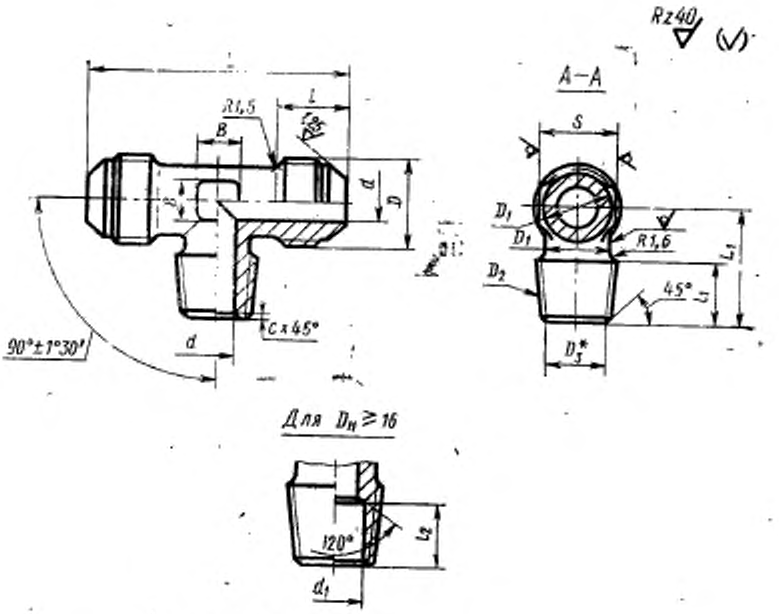

* Размер для справок.

Черт. 1

Таблица 1

Размеры в мм

Наружный диаметр труб $D_н$	Применяемость	d	d_1	D	D_1	D_2	D_3	S	l Пред. откл. ±0,3
3		1,7	—	M8×1	6	K 1/16″	6,135	7	11
4		2,7		M10×1	8			10	12
6		3,7		M12×1	10	K 1/8″	8,480	12	13
8		5,5		M14×1	12			14	
10		7,5		M16×1	14	K 1/4″	10,997	17	14
12		9,5		M20×1,5	16	K 3/8″	14,416	19	17
14		11,5		M22×1,5	18			22	
16		13,5	14	M24×1,5	20	K 1/2″	17,813		18
18		15,5	19	M27×1,5	22	K 3/4″	23,128	24	
20		17,0	20	M30×1,5	24			27	19
22		19,0		M33×2	27				22
25		22,0	25		28	K 1″	29,059	30	
28		25,0	30	M39×2	34	K1 1/4″	37,784	36	23
30		27,0							
32		28,0	32	M42×2	38			41	24
34		30,0		M45×2					
36		32,0		M48×2	40				25
38		34,0	38		43	K1 1/2″	43,853	46	

Продолжение табл. 1

Размеры в мм

Наружный диаметр труб $D_н$	l_1 Номин.	l_1 Пред. откл.	l_2 Пред. откл. +1,0 −0,5	L	L_1 Номин.	L_1 Пред. откл.	c Номин.	c Пред. откл.	B	Масса 100 шт., кг Алюминиевый сплав	Сталь	Бронза
3	9,5	±0,25	—	38	17	±0,3	0,4	±0,3	5	—	—	1,17
4				42	18				6	—	1,84	1,78
6				46	20					1,06	3,05	2,89
8				48	21				7	1,49	4,23	4,07
10	14,5	±0,3		52	26				9	2,09	5,92	5,70
12				62	28				10	3,26	9,25	8,88
14				66	30				13	3,89	11,03	10,60
16	19,0		15	70	35	±0,4			15	5,08	14,40	13,85
18				74	37				17	6,40	18,15	17,45
20				78	39				18	7,90	19,55	21,50
22				86	40				21	8,60	24,40	
25	24,0		20	88	45		1,0	±0,5	22	11,84	33,60	
28	24,5			98	50		1,6		28	13,71	38,90	
30										15,50	44,00	
32				104	52				30	16,78	47,50	
34										19,49	55,20	
36				108	53					21,87	62,10	
38	25,0		21	110	54					22,81	64,80	

Пример условного обозначения ввертного тройника исполнения *1* к трубопроводу $D_н = 12$ мм из алюминиевого сплава:

Тройник ввертной 1—12—31А ГОСТ 13971—74

То же, из стали марки 45:

Тройник ввертной 1—12—22А ГОСТ 13971—74

То же, из стали марки 12Х18Н9Т:

Тройник ввертной 1—12—13А ГОСТ 13971—74

То же, из стали марки 13Х11Н2В2МФ:

Тройник ввертной 1—12—11А ГОСТ 13971—74

То же, из бронзы:

Тройник ввертной 1—12—41А ГОСТ 13971—74

То же, для изделий общего применения:

Тройник ввертной 1—12—31 ГОСТ 13971—74

Тройник ввертной 1—12—22 ГОСТ 13971—74

Тройник ввертной 1—12—13 ГОСТ 13971—74

Тройник ввертной 1—12—11 ГОСТ 13971—74

Тройник ввертной 1—12—41 ГОСТ 13971—74

3. Конструкция и размеры ввертных тройников исполнения *2* должны соответствовать указанным на черт. 2 и в табл. 2.

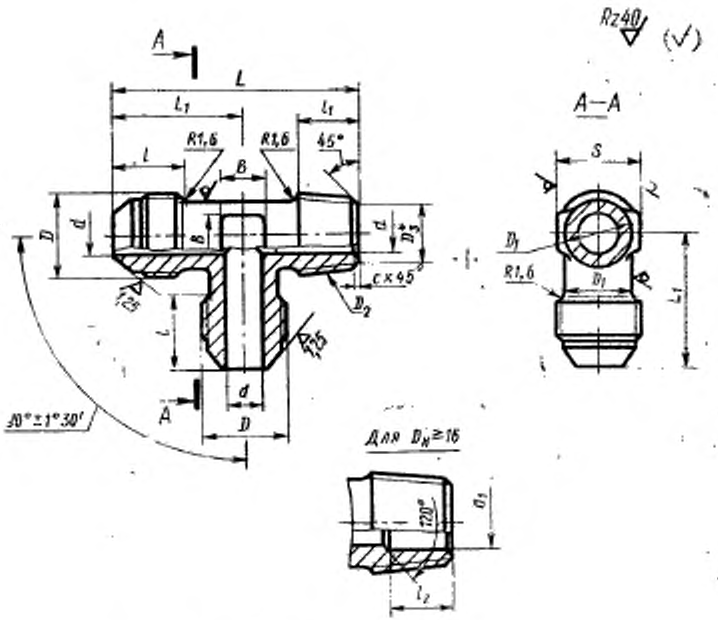

* Размер для справок.

Черт. 2

Размеры

Наружный диаметр труб $D_н$	Применяемость	d	d_1	D	D_1	D_2	D_3	S	l Пред. откл. ±0,3
3		1,7	—	M8×1	6	K 1/16″	6,135	7	11
4		2,7		M10×1	8			10	12
6		3,7		M12×1	10	K 1/8″	8,480	12	13
8		5,5		M14×1	12			14	
10		7,5		M16×1	14	K 1/4″	10,997	17	14
12		9,5		M20×1,5	16	K 3/8″	14,416	19	17
14		11,5		M22×1,5	18			22	
16		13,5	14	M24×1,5	20	K 1/2″	17,813		18
18		15,5	19	M27×1,5	22	K 3/4″	23,128	24	
20		17,0	20	M30×1,5	24			27	19
22		19,0		M33×2	27				22
25		22,0	25		28	K 1″	29,059	30	
28		25,0	30	M39×2	34	K1 1/4″	37,784	36	23
30		27,0							
32		28,0	32	M42×2	38			41	
34		30,0		M45×2					24
36		32,0		M48×2	40				25
38		34,0	38		43	K1 1/2″	48,853	46	

Пример условного обозначения ввертного тройника из сплава:

Тройник ввертной 2—12—31А

То же, из стали марки 45:

Тройник ввертной 2—12—22А

То же, из стали марки 12Х18Н9Т:

Тройник ввертной 2—12—13А

То же, из стали марки 13Х11Н2В2МФ:

Тройник ввертной 2—12—11А

Таблица 2

в мм

l_1		l_2	L	L_1		c		B	Масса 100 шт., кг		
Номин.	Пред. откл.	Пред. откл. +1,0 −0,5		Номин.	Пред. откл.	Номин.	Пред. откл.		Алюминиевый сплав	Сталь	Бронза
9,5	±0,25	—	36	19	±0,3	0,4	±0,3	5	—	—	1,17
			39	21				6	—	1,84	1,78
			43	23					1,06	3,05	2,89
			45	24				7	1,49	4,23	4,07
14,5	±0,3		52	26				9	2,09	5,92	5,70
			58	31				10	3,26	9,25	8,88
			63	33				13	3,89	11,03	10,60
19,0		15	70	35	±0,4			15	5,08	14,40	13,85
			74	37				17	6,40	18,15	17,45
			78	39				18	7,90	19,55	21,50
			83	43				21	9,35	24,40	—
24,0		20	89	44		1,0		22	11,96	33,60	
24,5			99	49		1,6	±0,5	28	14,32	38,90	
									15,50	44,00	
			104	52				30	16,78	47,50	
									19,49	55,20	
			107	54					21,86	62,10	
25,0		21	109	55					22,81	64,80	

ника исполнения *2* к трубопроводу $D_н = 12$ мм из алюминиевого

ГОСТ 13971—74

ГОСТ 13971—74

ГОСТ 13971—74

ГОСТ 13971—74

То же, из бронзы:

Тройник ввертной 2—12—41А ГОСТ 13971—74

То же, для изделий общего применения:

Тройник ввертной 2—12—31 ГОСТ 13971—74

Тройник ввертной 2—12—22 ГОСТ 13971—74

Тройник ввертной 2—12—13 ГОСТ 13971—74

Тройник ввертной 2—12—11 ГОСТ 13971—74

Тройник ввертной 2—12—41 ГОСТ 13971—74

4. Резьбовая часть тройников на длине l — по ГОСТ 13955—74.
5. Маркировать и клеймить — по ГОСТ 13977—74.
6. Технические условия — по ГОСТ 13977—74.

gost.e-ecolog.ru