ГОСТ 20156—74

МЕЖГОСУДАРСТВЕННЫЙ СТАНДАРТ

ПЛИТЫ МОДЕЛЬНЫЕ СО СМЕННЫМИ ДЕРЕВЯННЫМИ ВКЛАДЫШАМИ ДЛЯ ОПОКИ РАЗМЕРАМИ В СВЕТУ 1000×600 мм НА ФОРМОВОЧНЫЕ ЛИТЕЙНЫЕ МАШИНЫ БЕЗ ПОВОРОТА ПОЛУФОРМЫ С ДОПРЕССОВКОЙ

КОНСТРУКЦИЯ И РАЗМЕРЫ

Издание официальное

БЗ 6—99

ИПК ИЗДАТЕЛЬСТВО СТАНДАРТОВ
Москва

gost.e-ecolog.ru

МКС 25.120.30

Поправка к ГОСТ 20156—74 Плиты модельные со сменными деревянными вкладышами для опоки размерами в свету 1000×600 мм на формовочные литейные машины без поворота полуформы с допрессовкой. Конструкция и размеры (Издание, 2000 г.)

В каком месте	Должно быть
Пункт 1. Чертеж 1, поясняющие данные	*1* — рама по табл. 1; *2* — вкладыш по табл. 1; *3* — штырь направляющий 0290-2505 по ГОСТ 20122 (кол. 1); *4* — штырь направляющий 0290-2555 по ГОСТ 20123 (кол. 1); *5* — штырь контрольный 0298-0122 по ГОСТ 20172 (кол. 2); *6* — болт М12-6gх120.66.05 по ГОСТ 7808 (кол. 4); *7* — гайка М12-6Н.6.05 по ГОСТ 5927 (кол. 6); *8* — шайба 12.65Г.05 по ГОСТ 6402 (кол. 6); *9* — гайка М12-6Н.6.05 по ГОСТ 5927 (кол. 2); *10* — шайба 16.65Г.05 по ГОСТ 6402 (кол 2). Черт. 1

(ИУС № 3 2024 г.)

УДК 621.744.4.062:006.354 Группа Г21

МЕЖГОСУДАРСТВЕННЫЙ СТАНДАРТ

ПЛИТЫ МОДЕЛЬНЫЕ СО СМЕННЫМИ ДЕРЕВЯННЫМИ ВКЛАДЫШАМИ ДЛЯ ОПОКИ РАЗМЕРАМИ В СВЕТУ 1000×600 мм НА ФОРМОВОЧНЫЕ ЛИТЕЙНЫЕ МАШИНЫ БЕЗ ПОВОРОТА ПОЛУФОРМЫ С ДОПРЕССОВКОЙ

Конструкция и размеры

Pattern plates with changeable wooden insert for moulding box having inside dimensions 1000×600 mm for moulding foundry machines without turn of half mould with squeezing. Design and dimensions

ГОСТ 20156—74

ОКСТУ 3969

Дата введения 01.07.75

1. Конструкция и размеры модельных плит должны соответствовать указанным на черт. 1 и в табл. 1.

Издание официальное **Перепечатка воспрещена**

★

© Издательство стандартов, 1974
© ИПК Издательство стандартов, 2000

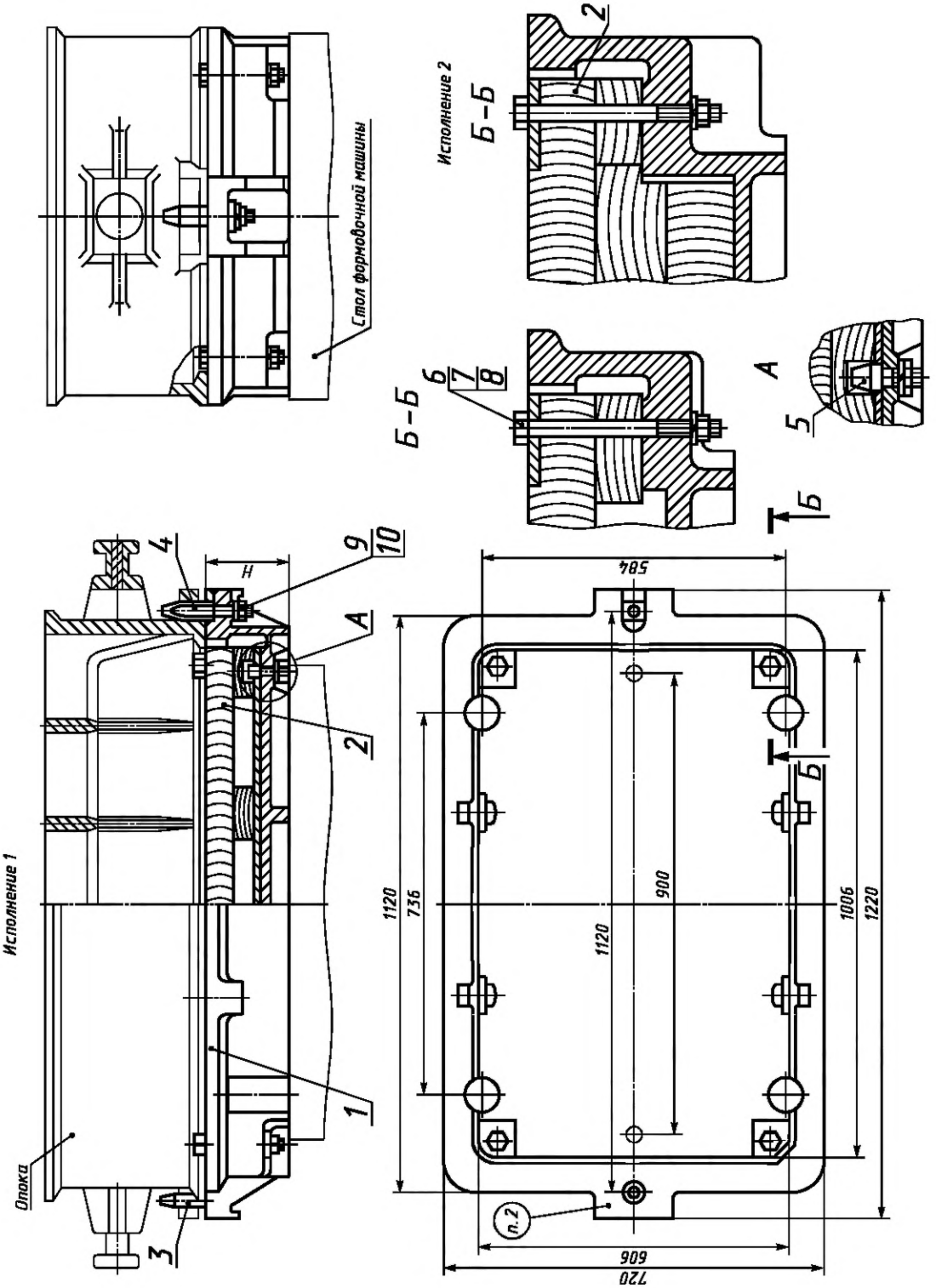

1 — рама по табл.

1; *2* — вкладыш по табл.

1; *3* — штырь центрирующий 0290-2505 по ГОСТ 20122

Таблица 1

Обозначение модельной плиты	Исполнение	Применяемость	*H*, мм	Масса, кг, не более	Поз. *1*. Рама Кол. 1	Поз. *2*. Вкладыш по ГОСТ 20171 Кол. 1
					Обозначения	
0280-2941	1		145	179,5	0280-2941/001	0280-3121
0280-2942	2			185,5		0280-3122
0280-2943			195	227,0	0280-2943/001	0280-3123
0280-2944			245	268,5	0280-2944/001	0280-3124

Пример условного обозначения модельной плиты размером $H = 145$ мм, исполнения 1:

Плита модельная 0280-2941 ГОСТ 20156—74

(Измененная редакция, Изм. № 1, 2).

2. Маркировать: обозначение модельной плиты и товарный знак предприятия-изготовителя.

3. Конструкция и размеры рам (поз. *1*) должны соответствовать указанным на черт. 2 и в табл. 2.

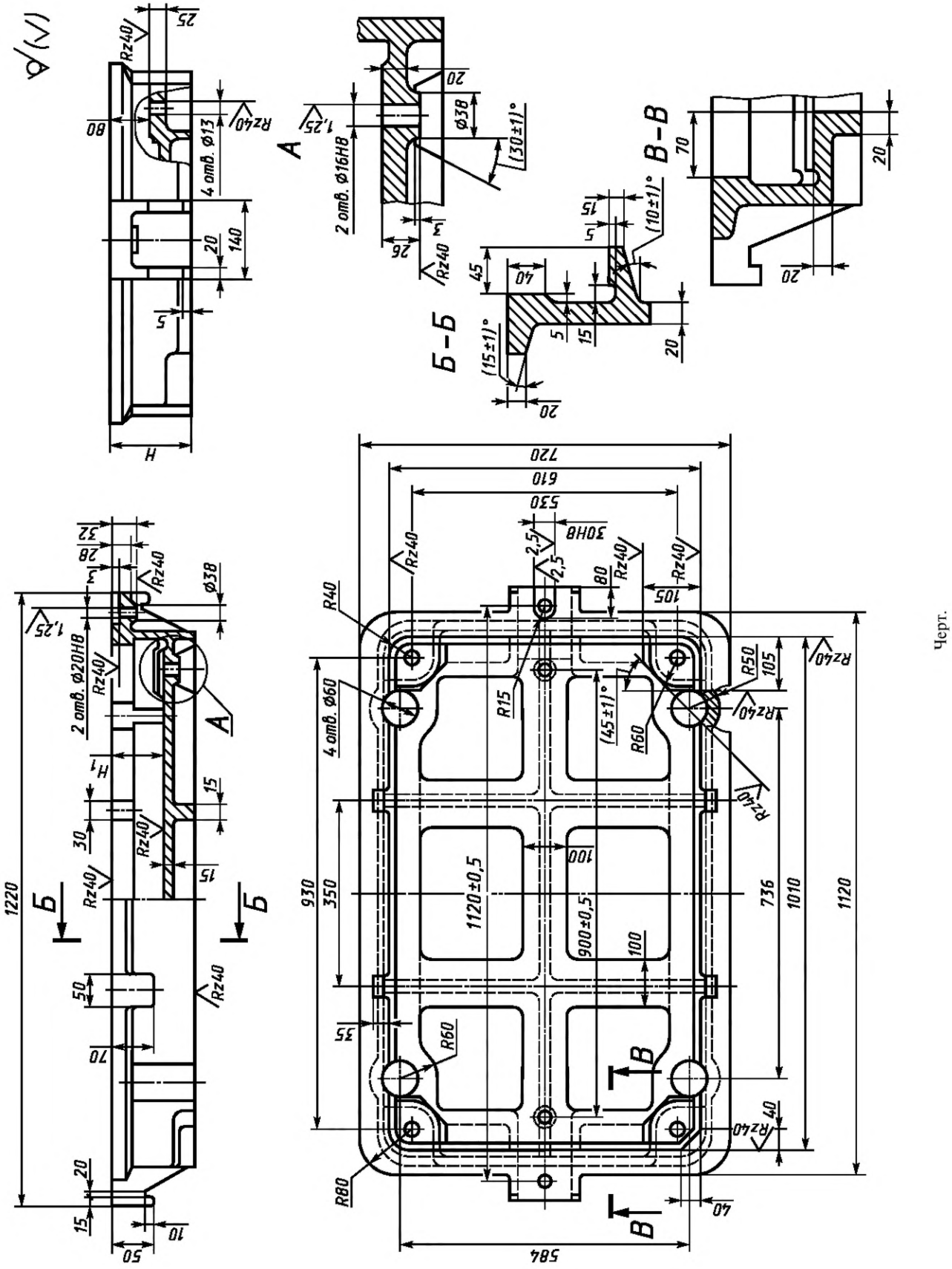
А
Б-Б
В-В
4 отв. Ø13
2 отв. Ø16Н8
2 отв. Ø20Н8
4 отв. Ø60
1120±0,5
900±0,5
(30±1)°
(10±1)°
(15±1)°
(45±1)°
720
610
530
30Н8
584
930
350
736
1010
1120
1220
Rz40
R40
R15
R60
R50
R80
Ø38
H
H1

Черт.

Таблица 2

Размеры в мм

Обозначение рамы	H	H_1 (пред. откл. по H11)	Масса, кг, не более
0280-2941/001	145	100	152
0280-2943/001	195	150	178
0280-2944/001	245	200	204

Пример условного обозначения рамы размером $H = 145$ мм:

Рама 0280-2941/001 ГОСТ 20156—74

(Измененная редакция, Изм. № 1).

4. Материал — чугун не ниже марки СЧ 20 по ГОСТ 1412.

(Измененная редакция, Изм. № 2).

5. Неуказанные радиусы 3—5 мм.

6. Технические условия — по ГОСТ 20131.

(Измененная редакция, Изм. № 2).

ИНФОРМАЦИОННЫЕ ДАННЫЕ

1. РАЗРАБОТАН И ВНЕСЕН Министерством станкостроительной и инструментальной промышленности СССР

РАЗРАБОТЧИКИ

М.Ф. Калинина, руководитель темы; **Л.И. Круглова**

2. УТВЕРЖДЕН И ВВЕДЕН В ДЕЙСТВИЕ Постановлением Государственного комитета СССР по стандартам от 27.08.74 № 2067

3. ВВЕДЕН ВПЕРВЫЕ

4. ССЫЛОЧНЫЕ НОРМАТИВНО-ТЕХНИЧЕСКИЕ ДОКУМЕНТЫ

Обозначение НТД, на который дана ссылка	Номер пункта
ГОСТ 1412—85	4
ГОСТ 5927—70	1
ГОСТ 6402—70	1
ГОСТ 7808—70	1
ГОСТ 20122—74	1
ГОСТ 20123—74	1
ГОСТ 20131—80	6
ГОСТ 20171—74	1
ГОСТ 20172—74	1

5. Ограничение срока действия снято Постановлением Госстандарта от 09.02.82 № 515

6. ИЗДАНИЕ (сентябрь 2000 г.) с Изменениями № 1, 2, утвержденными в феврале 1982 г., декабре 1987 г. (ИУС 5—82, 3—88)

Редактор *В.Н. Копысов*
Технический редактор *В.Н. Прусакова*
Корректор *В.С. Черная*
Компьютерная верстка *Е.Н. Мартемьяновой*

Изд. лиц. № 02354 от 14.07.2000. Сдано в набор 28.09.2000. Подписано в печать 27.10.2000. Усл. печ. л. 0,93.
Уч.-изд. л. 0,55. Тираж 104 экз. С 6101. Зак. 950.

ИПК Издательство стандартов, 107076, Москва, Колодезный пер., 14.
Набрано в Издательстве на ПЭВМ
Филиал ИПК Издательство стандартов — тип. "Московский печатник", 103062, Москва, Лялин пер., 6.
Плр № 080102

МКС 25.120.30

Поправка к ГОСТ 20156—74 Плиты модельные со сменными деревянными вкладышами для опоки размерами в свету 1000×600 мм на формовочные литейные машины без поворота полуформы с допрессовкой. Конструкция и размеры (Издание, 2000 г.)

В каком месте	Должно быть
Пункт 1. Чертеж 1, поясняющие данные	*1* — рама по табл. 1; *2* — вкладыш по табл. 1; *3* — штырь направляющий 0290-2505 по ГОСТ 20122 (кол. 1); *4* — штырь направляющий 0290-2555 по ГОСТ 20123 (кол. 1); *5* — штырь контрольный 0298-0122 по ГОСТ 20172 (кол. 2); *6* — болт М12-6gх120.66.05 по ГОСТ 7808 (кол. 4); *7* — гайка М12-6Н.6.05 по ГОСТ 5927 (кол. 6); *8* — шайба 12.65Г.05 по ГОСТ 6402 (кол. 6); *9* — гайка М12-6Н.6.05 по ГОСТ 5927 (кол. 2); *10* — шайба 16.65Г.05 по ГОСТ 6402 (кол 2). Черт. 1

(ИУС № 3 2024 г.)

gost.e-ecolog.ru