УДК 621.643.4.063 : 006.354 Группа Г18

ГОСУДАРСТВЕННЫЙ СТАНДАРТ СОЮЗА ССР

ТРОЙНИКИ ПЕРЕХОДНЫЕ ДЛЯ СОЕДИНЕНИЙ ТРУБОПРОВОДОВ ПО НАРУЖНОМУ КОНУСУ

Конструкция и размеры

Reduce-type tees for tube connections on external cone. Construction and dimensions

ГОСТ 13965—74*

Взамен ГОСТ 13965—68

Постановлением Государственного комитета стандартов Совета Министров СССР от 10 сентября 1974 г. № 2124 срок введения установлен

с 01.07.75

Проверен в 1985 г.

Несоблюдение стандарта преследуется по закону

1. Переходные тройники должны изготовляться пяти исполнений.

2. Конструкция и размеры переходных тройников исполнения *1* должны соответствовать указанным на черт. 1 и в табл. 1.

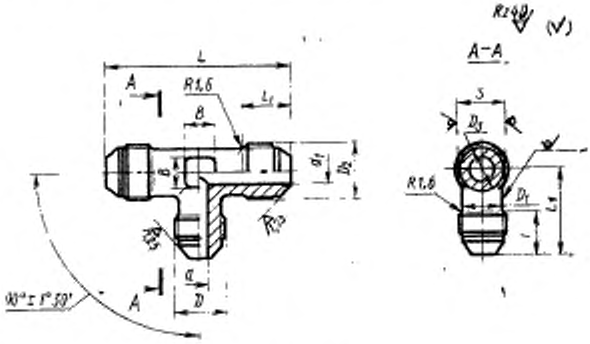

Черт. 1

Издание официальное Перепечатка воспрещена

★

* *Переиздание (январь 1988 г.) с Изменением № 1, утвержденным в декабре 1980 г. (ИУС 3—81).*

gost.e-ecolog.ru

Таблица 1

Размеры в мм

Наружный диаметр труб $D_н$	Применяемость	d	D	D_1	l Пред. откл. ±0,3	Наружный диаметр труб $D_{н1}$	d_1	D_2
3		1,7	M8×1	6	11	4	2,7	M10×1
4		2,7	M10×1	8	12	6	3,7	M12×1
6		3,7	M12×1	10	13	8	5,5	M14×1
						10	7,5	M16×1
8		5,5	M14×1	12		6	3,7	M12×1
						10	7,5	M16×1
						12	9,5	M20×1,5
						14	11,5	M22×1,5
						16	13,5	M24×1,5
10		7,5	M16×1	14	14	6	3,7	M12×1
						8	5,5	M14×1
						12	9,5	M20×1,5
						14	11,5	M22×1,5
						16	13,5	M24×1,5
12		9,5	M20×1,5	16	17	6	3,7	M12×1
						8	5,5	M14×1
						10	7,5	M16×1
						14	11,5	M22×1,5
						16	13,5	M24×1,5
						18	15,5	M27×1,5
						20	17,0	M30×1,5
						22	19,0	M33×2
						25	22,0	
						28	25,0	M39×2
						30	27,0	
						36	32,0	M48×2
						38	34 0	
14		11,5	M22×1,5	18		8	5,5	M14×1
						10	7,5	M16×1
						12	9,5	M20×1,5
						16	13,5	M24×1,5
						18	15,5	M27×1,5
						20	17,0	M30×1,5
						22	19,0	M33×2

Продолжение табл. 1

Размеры в мм

Наружный диаметр труб $D_н$	$D_в$	S	l_1 Пред. откл. ±0,3	L	L_1 Номин.	L_1 Пред. откл.	B	Масса 100 шт., кг Алюминиевый сплав	Сталь	Бронза
3	8	10	12	40	20	±0,3	6	—	—	2,10
	10	12	13	42	21					2,95
4				44	22		7	—	3,18	3,11
	12	14			23				3,78	3,63
6				46	24			1,48	4,21	4,03
	14	17	14	48	25		9	1,78	5,05	4,85
8	10	14	13		23		6	1,38	3,92	3,76
	14	17	14	50	25		9	1,96	5,57	5,34
	16	19	17	58	27		10	2,96	8,41	8,07
	18	22			28		13	3,51	9,97	9,57
	20		18	62	29		15	3,83	10,87	10,43
10	10	17	13	50	25		6	1,41	4,01	3,74
	12				26		7	1,65	4,68	4,50
	16	19	17	60	28		10	3,18	9,03	8,67
	18	22			29		13	3,75	10,65	10,20
	20		18	62	30		15	4,18	11,86	11,40
12	10	19	13	52	28		6	2,09	5,93	5,69
	12				29		7	2,47	7,01	6,73
	14		14	54	30		9	3,40	9,65	9,28
	18	22	17	62	32	±0,4	13	4,14	11,75	11,30
	20		18	64	33		15	4,67	13,25	12,73
	22	24			34		17	5,52	15,68	15,10
	24	27	19	70	37		18	7,00	19,87	—
	27		22	75	39		21	8,10	23,00	—
	28	30		76			22	9,20	26,10	—
	32	32	23	80	43		26	10,40	29,70	—
	34	36					28	12,20	34,60	—
	40	41	25	84	47		30	14,70	41,80	—
	43	46						16,00	45,40	—
14	12	22	13	56	29	±0,3	7	2,80	7,95	7,64
	14		14	60	31		9	3,10	8,80	8,45
	16		17	68	33	±0,4	10	4,80	13,62	13,09
	20		18				15	5,54	15,70	15,10
	22	24			35		17	5,90	16,75	16,08
	24	27	19	70			18	7,05	20,00	19,21
	27		22	77	39		21	8,90	25,25	—

Продолжение табл. 1

Размеры в мм

Наружный диаметр труб $D_н$	Применимость	d	D	D_1	l Пред. откл. ±0,3	Наружный диаметр труб $D_{н_1}$	d_1	D_2
16		13,5	M24×1,5	20	18	8	5,5	M14×1
						10	7,5	M16×1
						12	9,5	M20×1,5
						14	11,5	M22×1,5
						18	15,5	M27×1,5
						20	17,0	M30×1,5
						22	19,0	M33×2
18		15,5	M27×1,5	22		10	7,5	M16×1
						12	9,5	M20×1,5
						14	11,5	M22×1,5
						16	13,5	M24×1,5
						20	17,0	M30×1,5
						22	19,0	M33×2
20		17,0	M30×1,5	24	19	12	9,5	M20×1,5
						14	11,5	M22×1,5
						16	13,5	M24×1,5
						18	15,5	M27×1,5
						22	19,0	M33×2
						25	22,0	
22		19,0	M33×2	27	22	14	11,5	M22×1,5
						16	13,5	M24×1,5
						18	15,5	M27×1,5
						20	17,0	M30×1,5
						28	25,0	M39×2
						34	30,0	M45×2
25		22,0		28		16	13,5	M24×1,5
						18	15,5	M27×1,5
						20	17,0	M30×1,5
28		25,0	M39×2	32	23	18	15,5	M27×1,5
						20	17,0	M30×1,5
						22	19,0	M33×2
38		34,0	M48×2	43	25	28	25,0	M39×2

Продолжение табл. 1

Размеры в мм

Наружный диаметр труб $D_н$	D_1	S	l_1 Пред. откл. ±0,3	L	L_1 Номин.	L_1 Пред. откл.	B	Масса 100 шт., кг Алюминиевый сплав	Сталь	Бронза
16	12	22	13	60	31	±0,4	7	2,50	7,08	6,82
	14		14	62	32		9	2,90	8,23	7,91
	16		17	70	34		10	4,70	13,25	12,85
	18	27			35		13	5,20	14,75	14,21
	22	24	18		36		17	6,27	17,77	17,13
	24	27	19	72	37		18	7,43	21,10	20,30
	27		22	79	40		21	9,50	26,90	—
18	14	24	14	65	32		9	3,90	11,06	10,65
	16		17	73	34		10	5,50	15,61	15,00
	18				35		13	6,10	17,30	16,65
	20		18	75	36		15	6,80	19,30	18,55
	24	27	19	76	38		18	8,11	23,00	22,10
	27		22	80	39		21	8,98	25,40	—
20	16		17	76	35		10	5,30	15,02	14,45
	18				36		13	6,80	17,30	18,55
	20		18	78	37		15	7,[illegible]0	21,60	20,73
	22				39		17	8,50	24,10	23,20
	27		22	82	41		21	9,41	26,70	
	28	30		84			22	10,04	28,40	
22	18	27	17	79	40		13	7,90	22,40	
	20		18	81	41		15	8,20	23,18	
	22				43		17	9,30	26,40	
	24		19	83	46		18	10,90	30,90	
	32	32	23	90			25	12,79	36,30	
	38	41	24		50		30	17,43	49,40	—
25	20	30	18	81	41		15	8,30	23,50	
	22				43		17	8,90	25,30	
	24		19	83	44		18	9,90	28,10	
28	22	32	18	87			17	10,80	30,60	
	24		19	89	45		18	11,70	33,20	
	27		22	97	47		21	14,20	40,30	
38	32	46	23	112	56		26	20,80	59,10	

Пример условного обозначения переходного тройника исполнения *1* к трубопроводам $D_н$ =8 мм и $D_{н1}$ = 10 мм из алюминиевого сплава:

Тройник переходной 1—8—10—31А ГОСТ 13965—74

То же, из стали марки 45:

Тройник переходной 1—8—10—22А ГОСТ 13965—74

То же, из стали марки 12Х18Н9Т:

Тройник переходной 1—8—10—13А ГОСТ 13965—74

То же, из стали марки 13Х11Н2В2МФ:

Тройник переходной 1—8—10—11А ГОСТ 13965—74

То же, из бронзы:

Тройник переходной 1—8—10—41А ГОСТ 13965—74

То же, для изделий общего применения:

Тройник переходной 1—8—10—31 ГОСТ 13965—74
Тройник переходной 1—8—10—22 ГОСТ 13965—74
Тройник переходной 1—8—10—13 ГОСТ 13965—74
Тройник переходной 1—8—10—11 ГОСТ 13965—74
Тройник переходной 1—8—10—41 ГОСТ 13965—74

(Измененная редакция, Изм. № 1).

3. Конструкция и размеры переходных тройников исполнения *2* должны соответствовать указанным на черт. 2 и в табл. 2.

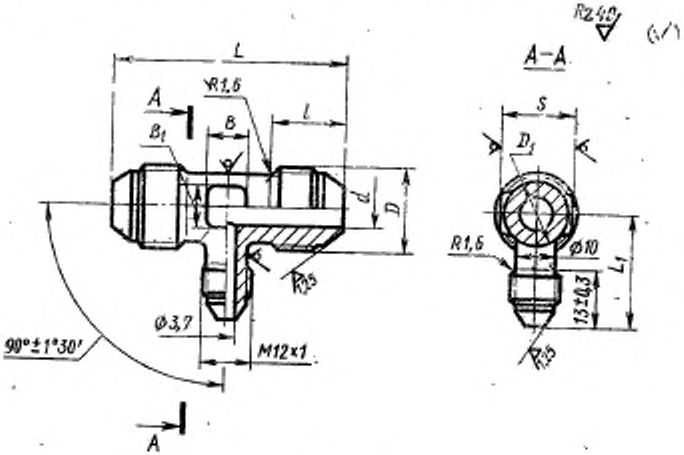

Черт. 2

Таблица 2

Размеры в мм

Наружный диаметр труб $D_н$	Применяемость	d	D	D_1	S	l Пред. откл. ±0,3	L	L_1 Номин.	L_1 Пред. откл.	B	B_1	Масса 100 шт., кг Алюминиевый сплав	Сталь	Бронза
3		1,7	M8×1	6	7	11	42	21	±0,3	5	5	—	—	1,72
4		2,7	M10×1	8	10	12	44	22		6	6	—	2,33	2,23
12		9,5	M20×1,5	16	19	17	56	27		10	10	2,55	7,24	6,95
14		11,5	M22×1,5	18	22			28			13	3,40	9,66	9,27
16		13,5	M24×1,5	20		18	58	30		12	15	3,26	9,26	8,88
18		15,5	M27×1,5	22	24			31	±0,4		17	4,29	12,20	11,69
20		17,0	M30×1,5	24	27	19	60	32		13	18	4,78	13,58	13,31
22		19,0	M33×2	27		22	68	34		14	21	6,01	17,08	—
25		22,0		28	30						22	7,64	21,70	
28		25,0	M39×2	34	36	23	70	38		15	28	8,61	24,50	
30		27,0										9,07	25,80	
32		28,0	M42×2	38	41		72	40		16	30	10,05	28,40	
34		30,0	M45×2			24						11,96	34,90	
36		32,0	M48×2	43	46	25	76	41				13,60	38,70	
38		34,0										14,34	40,80	

Пример условного обозначения переходного тройника исполнения *2* к трубопроводу D_y =12 мм из алюминиевого сплава:

Тройник переходной 2—12—31А ГОСТ 13965—74

То же, из стали марки 45:

Тройник переходной 2—12—22А ГОСТ 13965—74

То же, из стали марки 12Х18Н9Т:

Тройник переходной 2—12—13А ГОСТ 13965—74

То же, из стали марки 13Х11Н2В2МФ:

Тройник переходной 2—12—11А ГОСТ 13965—74

То же, из бронзы:

Тройник переходной 2—12—41А ГОСТ 13965—74

То же, для изделий общего применения:

Тройник переходной 2—12—31 ГОСТ 13965—74

Тройник переходной 2—12—22 ГОСТ 13965—74

Тройник переходной 2—12—13 ГОСТ 13965—74

Тройник переходной 2—12—11 ГОСТ 13965—74

Тройник переходной 2—12—41 ГОСТ 13965—74

4. Конструкция и размеры переходных тройников исполнения *3* должны соответствовать указанным на черт. 3 и в табл. 3.

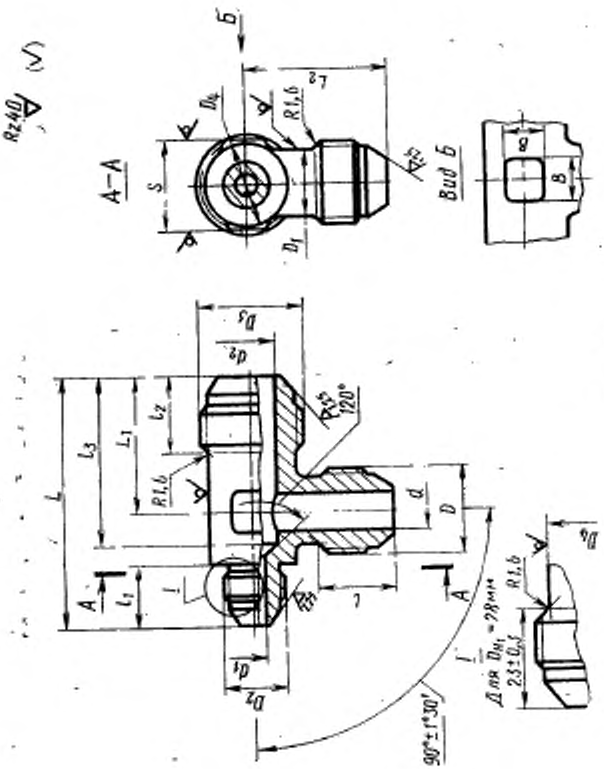

Черт 3

Размеры в мм

Наружный диаметр труб $D_н$	Применяемость	d	D	D_1	l Пред. откл. +0,3	Наружный диаметр труб $D_{н1}$	d_1	D_2	l_1 Пред. откл. ±0,3	Наружный диаметр труб $D_{н2}$	d_2
6		3,7	M12×1	10	13	10	7,5	M16×1	16	14	11,5
										16	13,5
										18	15,5
						18	15,5	M27×1,5	21	22	19,0
						25	22,0	M33×2	26	28	25,0
						28	25,0	M39×2	—	30	27,0
8		5,5	M14×1	12		25	22,0	M33×2	26	28	25,0
						28	25,0	M39×2	—	30	27,0
10		7,5	M16×1	14	14	6	3,7	M12×1	15	14	11,5
										16	13,5
						14	11,5	M22×1,5	20	18	15,5
						22	19,0	M33×2	26	28	25,0
						25	22,0				
						28	25,0	M39×2	—	30	27,0
12		9,5	M20×1,5	16	17	6	3,7	M12×1	15	16	13,5
						8	5,5	M14×1			
						25	22,0	M33×2	26	28	25,0
						28	25,0	M39×2	—	30	27,0
14		11,5	M22×1,5	20		25	22,0	M33×2	26	28	25,0
16		13,5	M24×1,5		18	6	3,7	M12×1	15	10	7,5
						8	5,5	M14×1		12	9,5
						10	7,5	M16×1	16		
						25	22,0	M33×2	26	28	25,0
18		15,5	M27×1,5	22		6	3,7	M12×1	15	10	7,5
										12	9,5
										14	11,5
						8	5,5	M14×1		12	9,5
										14	11,5
						10	7,5	M16×1	16		
20		17,0	M30×1,5	24	19	25	22,0	M33×2	26	28	25,0
22		19,0	M33×2	27	22						

Таблица 3

D_3	D_1	S	l_1 Пред. откл. ±0,3	l_2 Пред. откл. +1,0 −0,5	L	L_1 Номин.	L_1 Пред. откл.	L_2 Номин.	L_2 Пред. откл.	B	Масса 100 шт., кг: Алюминиевый сплав	Сталь	Бронза
M22×1,5	18	22	17	31	52	28	±0,3	28	±0,3	7	2,49	7,10	6,78
M24×1,5	20		18	32	53	29		29			2,90	8,23	7,82
M27×1,5	22	24						31	±0,4		3,49	9,94	9,53
M33×2	27	27	22		59	30		32			5,45	15,50	
M39×2	34	36	23	37	68	34	±0,4	35			7,80	22,20	—
				57	69	35		37			8,02	22,90	
				39	70			35			9,02	25,70	
				59	71	36		37			9,56	27,25	
M22×1,5	18	22	17	35	55	30	±0,3	29	±0,3	10	2,54	7,24	6,94
M24×1,5	20		18	36	56	31	±0,4	30			2,73	7,78	7,46
M27×1,5	22	24			61			32	±0,4		4,54	12,91	12,38
M39×2	34	36	23	41	71	36		36			7,90	22,50	21,50
				42	73						8,42	24,00	—
				61		37		38			9,69	26,60	
M24×1,5	20	22	18	40	60	33		34			3,47	10,75	9,48
											3,83	10,91	10,45
M39×2	34	36	23	45	76	38		40			10,35	29,50	—
				65	77	39		42			12,30	35,00	
				47	78			41		13	12,22	34,50	
M16×1	14	22	14	42	62	30	±0,3	31		9	2,38	6,79	6,50
M20×1,5	16		17	43	63	34	±0,4	33		10	3,48	9,92	9,50
				44	64						3,11	8,87	8,49
				43							3,42	9,75	9,33
M39×2	34	36	23	49	80	40		41		15	11,50	32,80	—
M16×1	14	24	14	42	62	30	±0,3	31		9	3,35	9,54	9,15
M20×1,5	16		17	46	66	33		33		10	4,23	12,05	11,52
M22×1,5	18							34		13	4,45	12,68	12,15
M20×1,5	16							33		10	4,12	11,75	11,25
M22×1,5	18				67		±0,4	34		13	4,43	12,60	12,06
											4,92	14,00	13,42
M39×2	34	36	23	49	81	41		42		17	11,40	32,50	—
				52	85	43		43			13,95	38,78	
				55	88	45		46			14,95	42,60	

Пример условного обозначения переходного тройника исполнения *3* к трубопроводам $D_н = 12$ мм, $D_{н1} = 8$ мм и $D_{н2} = 16$ мм из алюминиевого сплава:

Тройник переходной 3—12—8—16—31А ГОСТ 13965—74

То же, из стали марки 45:

Тройник переходной 3—12—8—16—22А ГОСТ 13965—74

То же, из стали марки 12Х18Н9Т:

Тройник переходной 3—12—8—16—13А ГОСТ 13965—74

То же, из стали марки 13Х11Н2В2МФ:

Тройник переходной 3—12—8—16—11А ГОСТ 13965—74

То же, из бронзы:

Тройник переходной 3—12—8—16—41А ГОСТ 13965—74

То же, для изделий общего применения:

Тройник переходной 3—12—8—16—31 ГОСТ 13965—74
Тройник переходной 3—12—8—16—22 ГОСТ 13965—74
Тройник переходной 3—12—8—16—13 ГОСТ 13965—74
Тройник переходной 3—12—8—16—11 ГОСТ 13965—74
Тройник переходной 3—12—8—16—41 ГОСТ 13965—74

5. Конструкция и размеры переходных тройников исполнения *4* должны соответствовать указанным на черт. 4 и в табл. 4.

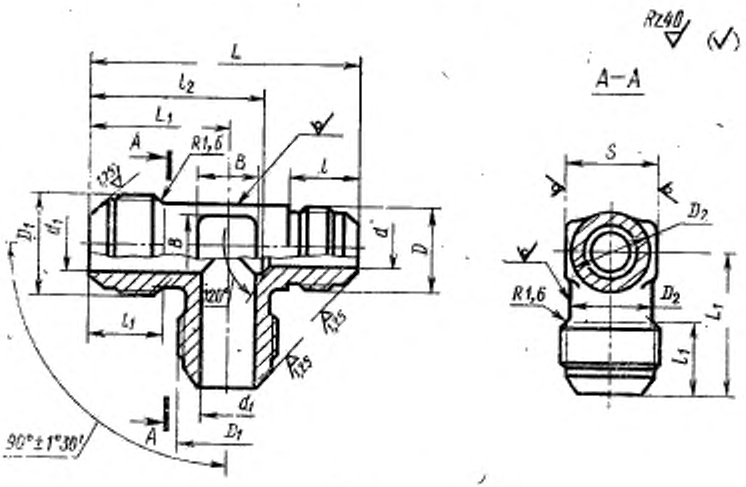

Черт. 4

Размеры в мм

Таблица 4

Наружный диаметр труб $D_н$	Применяемость	l	D	l Пред. откл. +0,3	Наружный диаметр труб $D_{н1}$	d_1	D_1	D_2	S
6		3,7	M12×1	15	8	5,5	M14×1	12	14
					10	7,5	M16×1	14	17
					12	9,5	M20×1,5	16	19
					14	11,5	M22×1,5	18	22
					16	13,5	M24×1,5	20	
					18	15,5	M27×1,5	22	24
					20	17,0	M30×1,5	24	27
					22	19,0	M33×2	27	
					25	22,0		28	30
					28	25,0	M39×2	34	36
8		5,5	M14×1		10	7,5	M16×1	14	17
					12	9,5	M20×1,5	16	19
					14	11,5	M22×1,5	18	22
					16	13,5	M24×1,5	20	
					18	15,5	M27×1,5	22	24
					20	17,0	M30×1,5	24	27
					22	19,0	M33×2	27	
10		7,5	M16×1	16	12	9,5	M20×1,5	16	19
					14	11,5	M22×1,5	18	22
					16	13,5	M24×1,5	20	
					18	15,5	M27×1,5	22	24
12		9,5	M20×1,5	20	14	11,5	M22×1,5	18	22
					16	13,5	M24×1,5	20	
					18	15,5	M27×1,5	22	24
14		11,5	M22×1,5		16	13,5	M24×1,5	20	22
					18	15,5	M27×1,5	22	24
					20	17,0	M30×1,5	24	27
					22	19,0	M33×2	27	
					28	25,0	M39×2	34	36
16		13,5	M24×1,5	21	18	15,5	M27×1,5	22	24
					20	17,0	M30×1,5	24	27
					22	19,0	M33×2	27	
18		15,5	M27×1,5		20	17,0	M30×1,5	24	
20		17,0	M30×1,5	22	22	19,0	M33×2	27	

Продолжение табл. 4

Наружный диаметр труб $D_н$	l_1 Пред. откл. ±0,3	l_2 Пред. откл. +1,0 −0,5	L	L_1 Номин.	L_1 Пред. откл.	B	Масса 100 шт., кг Алюминиевый сплав	Сталь	Бронза
6	13	28	47	24	±0,3	7	1,60	4,56	4,37
	14	31	51	26		9	1,94	5,52	5,29
	17	37	57	31	±0,4	10	2,60	7,42	7,10
		40	62	33		13	3,70	10,55	10,10
	18	43	63	35		15	4,70	13,40	12,80
		46	66	37		17	6,05	17,25	16,50
	19	49	69	39		18	7,35	20,90	20,05
	22	54	75	43		21	9,00	25,62	—
		56	76	44		22	9,10	25,90	
	23	61	82	48		28	12,65	36,05	
8	14	31	51	26	±0,3	9	2,04	5,82	5,62
	17	37	57	31	±0,4	10	2,70	7,70	7,38
		40	60	33		13	3,75	10,68	10,22
	18	43	63	35		15	4,80	13,68	13,10
		46	66	37		17	6,15	17,51	16,78
	19	49	69	39		18	7,60	21,65	20,70
	22	54	75	43		21	9,10	25,90	—
10	17	37	58	31		10	2,80	7,98	7,64
		40	61	33		13	3,85	10,95	10,50
	18	43	64	35		15	4,90	13,97	13,35
		46	67	37		17	6,35	18,10	17,32
12	17	40	65	33		13	4,00	11,40	10,90
	18	43	68	35		15	5,05	14,40	13,78
		46	71	37		17	6,40	18,21	17,45
14		43	68	35		15	5,25	14,95	14,30
		46	71	37		17	6,50	18,50	17,72
	19	49	74	39		18	7,80	22,21	21,30
	22	54	77	43		21	9,45	26,90	—
	23	61	87	48		28	13,30	37,90	—
16	18	46	72	37		17	6,80	19,40	18,53
	19	49	75	39		18	8,00	22,80	21,80
	22	54	81	43		21	9,60	27,40	—
18	19	49	75	39		18	8,15	23,21	22,22
20	22	54	81	43		21	9,80	27,90	—
			82				9,90	28,20	

Пример условного обозначения переходного тройника исполнения *4* к трубопроводам $D_н$ =12 мм и $D_{н1}$ = 16 мм из алюминиевого сплава:

Тройник переходной 4—12—16—31А ГОСТ 13965—74

То же, из стали марки 45:

Тройник переходной 4—12—16—22А ГОСТ 13965—74

То же, из стали марки 12Х18Н9Т:

Тройник переходной 4—12—16—13А ГОСТ 13965—74

То же, из стали марки 13Х11Н2В2МФ:

Тройник переходной 4—12—16—11А ГОСТ 13965—74

То же, из бронзы:

Тройник переходной 4—12—16—41А ГОСТ 13965—74

То же, для изделий общего применения:

Тройник переходной 4—12—16—31 ГОСТ 13965—74
Тройник переходной 4—12—16—22 ГОСТ 13965—74
Тройник переходной 4—12—16—13 ГОСТ 13965—74
Тройник переходной 4—12—16—11 ГОСТ 13965—74
Тройник переходной 4—12—16—41 ГОСТ 13965—74

6. Конструкция и размеры переходных тройников исполнения *5* должны соответствовать указанным на черт. 5 и в табл. 5.

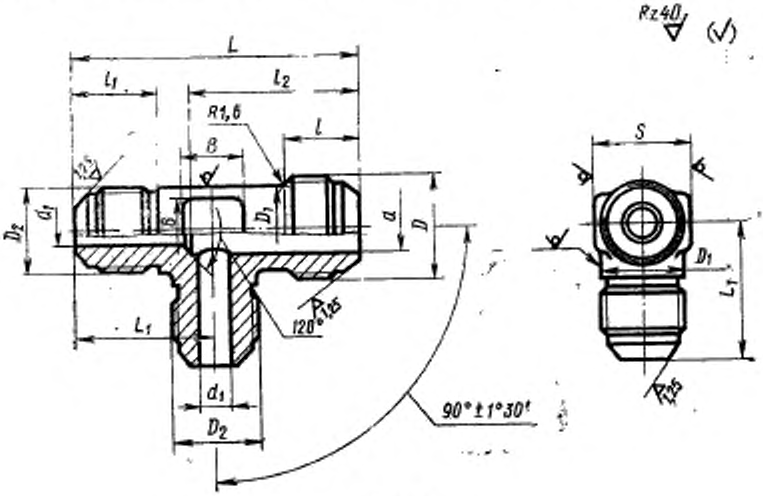

Черт. 5

Таблица 5

Размеры в мм

Наружный диаметр труб $D_н$	Применяемость	d	D	D_1	l Пред. откл. ±0,3	Наружный диаметр труб $D_{н1}$	d_1	D_2	S	l_1 Пред. откл. ±0,3	l_2 Пред. откл. +1,0 −0,5	L	L_1 Номин.	L_1 Пред. откл.	B	Масса 100 шт., кг Алюминиевый сплав	Сталь	Бронза
8		5,5	M14×1	12	13	6	3,7	M12×1	14	15	27	48	24	±0,3	7	1,48	4,22	4,03
10		7,5	M16×1	14	14				17		29	51	25		9	1,53	4,36	4,17
						8	5,5	M14×1			30					1,98	5,64	5,40
12		9,5	M20×1,5	10	17	6	3,7	M12×1	19		34	57	26		10	2,12	6,05	5,77
						8	5,5	M14×1			35					2,60	7,41	7,10
						10	7,5	M16×1		16	36	58	27			2,73	7,77	7,45
14		11,5	M22×1,5	18		6	3,7	M12×1	22	15	37	60			13	2,47	7,03	6,74
						8	5,5	M14×1								2,86	8,16	7,81
						12	9,5	M20×1,5		20	39	65	32	±0,4		4,15	11,80	11,30
16		13,5	M24×1,5	20	18	6	3,7	M12×1		15	38	63	28		15	2,62	7,46	7,16
						8	5,5	M14×1			39					3,14	8,96	8,57
						10	7,5	M16×1		16	40	64	29			3,43	9,77	9,37
						12	9,5	M20×1,5		20	41	68	33			4,65	13,25	12,70
						14	11,5	M22×1,5			42					4,86	13,75	13,25
18		15,5	M27×1,5	22		16	13,5	M24×1,5	24	21	44	71	34		17	5,35	15,25	14,60
											45	72	35			5,88	16,73	16,04
20		17,0	M30×1,5	24	19	18	15,5	M27×1,5	27		48	75	36		18	8,47	24,10	23,10
22		19,0	M33×2	27	22	20	17,0	M30×1,5		22	53	82	39		21	10,84	30,45	17,85
25		22,0		28		14	11,5	M22×1,5	30	20	52	81	37		22	6,55	18,65	
						16	13,5	M24×1,5		21	53	82	38			7,00	19,95	—
28		25,0	M39×2	34	23	22	19,0	M33×2	36	26	60	93	45		28	13,90	39,60	

Пример условного обозначения переходного тройника исполнения 5 к трубопроводам $D_н = 16$ мм и $D_{н1} = 12$ мм из алюминиевого сплава:

Тройник переходной 5—16—12—31А ГОСТ 13965—74

То же, из стали марки 45:

Тройник переходной 5—16—12—22А ГОСТ 13965—74

То же, из стали марки 12Х18Н9Т:

Тройник переходной 5—16—12—13А ГОСТ 13965—74

То же, из стали марки 13Х11Н2В2МФ:

Тройник переходной 5—16—12—11А ГОСТ 13965—74

То же, из бронзы:

Тройник переходной 5—16—12—41А ГОСТ 13965—74

То же, для изделий общего применения:

Тройник переходной 5—16—12—31 ГОСТ 13965—74

Тройник переходной 5—16—12—22 ГОСТ 13965—74

Тройник переходной 5—16—12—13 ГОСТ 13965—74

Тройник переходной 5—16—12—11 ГОСТ 13965—74

Тройник переходной 5—16—12—41 ГОСТ 13965—74

7. Резьбовая часть тройников — по ГОСТ 13955—74.
8. Маркировать и клеймить — по ГОСТ 13977—74.
9. Технические условия — по ГОСТ 13977—74.

gost.e-ecolog.ru