ГОСУДАРСТВЕННЫЙ СТАНДАРТ
СОЮЗА ССР

ВТУЛКИ ПРЕДОХРАНИТЕЛЬНЫЕ РЕЗИНОВЫЕ

КОНСТРУКЦИЯ И РАЗМЕРЫ

ГОСТ 19421—74

Издание официальное

3 коп.

ГОСУДАРСТВЕННЫЙ КОМИТЕТ СССР ПО СТАНДАРТАМ
Москва

gost.e-ecolog.ru

УДК 621.315.67 : 678[083.74] Группа Л63

ГОСУДАРСТВЕННЫЙ СТАНДАРТ СОЮЗА ССР

ВТУЛКИ ПРЕДОХРАНИТЕЛЬНЫЕ РЕЗИНОВЫЕ

Конструкция и размеры

Rubber protecting bushes.
Design and dimensions

ГОСТ 19421—74

ОКП 10 6800

Срок действия с 01.01.75
до 01.01.94

Несоблюдение стандарта преследуется по закону

1. Настоящий стандарт распространяется на резиновые предохранительные втулки, предназначенные для защиты изоляции кабелей, жгутов и проводов от механических повреждений при прохождении через отверстия в стенках изделий.

2. Конструкция и размеры втулок должны соответствовать указанным на чертеже и в таблице.

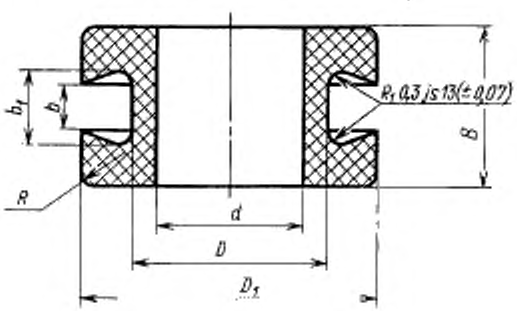

Издание официальное ★

Перепечатка воспрещена

© Издательство стандартов, 1989

Размеры, мм

d		D		D_1		b		b_2		B		R (пред. откл. js 16)	s	Масса 100 шт., кг (справочная)
Номин.	Пред. откл. js 15	Номин.	Пред. откл. js 15	Номин.	Пред. откл. js 17	Номин.	Пред. откл.	Номин.	Пред. откл. js 16	Номин.	Пред. откл. js 17			
2	±0,20	5	±0,24	8	±0,75	0,8	±0,2	1,8	±0,300	5	±0,60	1,5±0,3	1,0—1,8	0,023
						1,8	±0,3	3,0		6			2,0—3,0	0,025
3		6		10		0,8	±0,2	1,8		5			1,0—1,8	0,032
						1,8	±0,3	3,0		6			2,0—3,0	0,037
						3,0		5,0	±0,375	10	±0,75		3,5—5,0	0,061
4		7		12	±0,90	0,8	±0,2	1,8	±0,300	5	±0,60		1,0—1,8	0,048
						1,8	±0,3	3,0		6			2,0—3,0	0,055
						3,0		5,0	±0,375	10	±0,75		3,5—5,0	0,085
5	±0,24	8	±0,29	14		0,8	±0,2	1,8	±0,300	5	±0,60		1,0—1,8	0,064
						1,8	±0,3	3,0		6			2,0—3,0	0,069
						3,0		5,0	±0,375	10	±0,75		3,5—5,0	0,111
6		10		16		0,8	±0,2	1,8	±0,300	5	±0,60		1,0—1,8	0,084
						1,8	±0,3	3,0		6			2,0—3,0	0,090
						3,0		5,0	±0,375	10	±0,75		3,5—5,0	0,148
8	±0,29	12	±0,35	18		0,8	±0,2	1,8	±0,300	6	±0,60	2±0,3	1,0—1,8	0,124
						1,8	±0,3	3,0		8	±0,75		2,0—3,0	0,154
						3,0		5,0	±0,375	10			3,5—5,0	0,176

Продолжение

Размеры, мм

d		D		D_1		b		b_1		B		R (пред. откл. Js 16)	s	Масса 100 шт., кг (справочная)
Номин.	Пред. откл. Js 15	Номин.	Пред. откл. Js 15	Номин.	Пред. откл. Js 17	Номин.	Пред. откл.	Номин.	Пред. откл. Js 16	Номин.	Пред. откл. Js 17			
10	±0,29	14	±0,35	20	±1,05	0,8	±0,2	1,8	±0,300	6	±0,60	2±0,3	1,0—1,8	0,144
						1,8	±0,3	3,0		8	±0,75		2,0—3,0	0,180
						3,0		5,0	±0,375	10			3,5—5,0	0,200
12		16		22		0,8	±0,2	1,8	±0,300	6	±0,60		1,0—1,8	0,134
						1,8	±0,3	3,0		8	±0,75		2,0—3,0	0,192
						3,0		5,0	±0,375	10			3,5—5,0	0,228
14		18		24		0,8	±0,2	1,8	±0,300	6	±0,60		1,0—1,8	0,180
						1,8	±0,3	3,0		8	±0,75		2,0 3,0	0,228
						3,0		5,0	±0,375	10			3,5—5,0	0,264
16		22	±0,42	30		0,8	±0,2	1,8	±0,300	6	±0,60		1,0—1,8	0,312
						1,8	±0,3	3,0		8	±0,75		2,0—3,0	0,390
						3,0		5,0	±0,375	10			3,5—5,0	0,450
18		24		32	±1,25	0,8	±0,2	1,8	±0,300	6	±0,60		1,0—1,8	0,336
						1,8	±0,3	3,0		8	±0,75		2,0—3,0	0,420
						3,0		5,0	±0,375	10			3,5—5,0	0,480
20	±0,42	26		34		0,8	±0,2	1,8	±0,300	6	±0,60		1,0—1,8	0,372

Размеры, мм

d		D		D_1		b		b_1		B		R (пред. откл. js 16)	s	Масса 100 шт., кг (справочная)
Номин.	Пред. откл. Is 15	Номин.	Пред. откл. js 15	Номин.	Пред. откл. Is 17	Номин.	Пред. откл.	Номин.	Пред. откл. Is 16	Номин.	Пред. откл. Js 17			
20	±0,42	26	±0,42	34	±1,25	1,8	±0,3	3,0	±0,300	8	±0,75	2±0,3	2,0—3,0	0,444
						3,0		5,0	±0,375	10			3,5—5,0	0,528
22		28		36		0,8	±0,2	1,8	±0,300	6	±0,60		1,0—1,8	0,400
						1,8	±0,3	3,0		8	±0,75		2,0—3,0	0,492
						3,0		5,0	±0,375	10			3,5—5,0	0,570
25		32	±0,50	40		0,8	±0,2	1,8	±0,300	6	±0,60		1,0—1,8	0,444
						1,8	±0,3	3,0		8	±0,75		2,0—3,0	0,600
						3,0		5,0	±0,375	10			3,5—5,0	0,787
28		36		45		0,8	±0,2	1,8	±0,300	6	±0,60		1,0—1,8	0,665
						1,8	±0,3	3,0		8	±0,75		2,0—3,0	0,768
						3,0		5,0	±0,375	10			3,5—5,0	0,890
30		38		48		0,8	±0,2	1,8	±0,300	8	±0,75	3±0,3	1,0—1,8	0,950
						1,8	±0,3	3,0		10			2,0—3,0	1,090
						3,0		5,0	±0,375	12	±0,90		3,5—5,0	1,260
32	±0,50	40		50		0,8	±0,2	1,8	±0,300	8	±0,75		1,0—1,8	0,960
						1,8	±0,3	3,0		10			2,0—3,0	1,188

Продолжение

Размеры, мм

d		D		D_1		b		b_1		B		R (пред. откл. Js 16)	s	Масса 100 шт., кг (справочная)
Номин.	Пред. откл. Js 16	Номин.	Пред. откл. Js 15	Номин.	Пред. откл. Js 17	Номин.	Пред. откл.	Номин.	Пред. откл. Js 16	Номин.	Пред. откл. Js 17			
32	±0,50	40	±0,50	50	±1,25	3,0	±0,3	5,0	±0,375	12	±0,90	3±0,3	3,5—5,0	1,380
36		45		55	±1,50	0,8	±0,2	1,8	±0,300	8	±0,75		1,0—1,8	1,180
						1,8	±0,3	3,0		10			2,0—3,0	1,390
						3,0		5,0	±0,375	12	±0,90		3,5—5,0	1,570
40		50		60		0,8	±0,2	1,8	±0,300	8	±0,75		1,0—1,8	1,370
						1,8	±0,3	3,0		10			2,0—3,0	1,600
						3,0		5,0	±0,375	12	±0,90		3,5—5,0	1,850
45		55	±0,60	65		1,8	±0,3	3,0	±0,300	10	±0,75		2,0—3,0	1,840
						3,0		5,0	±0,375	12	±0,90		3,5—5,0	2,040
50		60		73		1,8		3,0	±0,300	10	±0,75		2,0—3,0	2,280
						3,0		5,0	±0,375	12	±0,90		3,5—5,0	2,710
56	±0,60	67		80		1,8		3,0	±0,300	10	±0,75		2,0—3,0	2,640
						3,0		5,0	±0,375	12	±0,90		3,5—5,0	2,964

Примечания:
1. Предельные отклонения на размер b свыше 1 мм по Js 16.
2. s — предел толщин стенок приборов.
3. Масса приведена для резины марки НО—68—1.

(Измененная редакция, Изм. № 1, 2).

3. Втулки в зависимости от условий эксплуатации изготовляют из резины, выпускаемой по технической документации, согласованной и утвержденной в установленном порядке.

Пример условного обозначения втулки с внутренним диаметром 30 мм, высотой 10 мм из резины марки НО-68—1:

Втулка 30—10 ГОСТ 19421—74
НО-68—1 обозначение документа

4. Поверхность втулок должна быть гладкой, без наплывов, расслоений, трещин, пузырей и посторонних включений.

Не допускаются возвышения и углубления более пределов допусков, установленных таблицей.

5. Облой должен быть удален.

Не допускаются выпрессовки более 0,5 мм по месту разъема пресс-формы.

(Измененная редакция, Изм. № 2).

6. На поверхности втулок допускаются оттиски рисок и следы зачистки облоя.

ИНФОРМАЦИОННЫЕ ДАННЫЕ

1. ИСПОЛНИТЕЛИ

Б. Б. Долин; З. Н. Шейхет (руководитель темы); **А. Н. Курмашова; З. Ф. Шляпина**

2. УТВЕРЖДЕН И ВВЕДЕН В ДЕЙСТВИЕ Постановлением Государственного комитета стандартов Совета Министров СССР от 17 января 1974 г. № 136

3. ВВЕДЕН ВПЕРВЫЕ

4. Срок действия продлен до 01.01.94 Постановлением Государственного комитета СССР по стандартам от 20.06.88 № 1980

5. ПЕРЕИЗДАНИЕ (октябрь 1988 г.) с Изменениями № 1, 2, утвержденными в апреле 1983 г. и июне 1988 г. (ИУС 7—83, 10—88)

Редактор *Р. С. Федорова*
Технический редактор *Э. В. Митяй*
Корректор *С. И. Ковалева*

Сдано в наб. 25.01.89 Подп. в печ. 10.04.89 0,5 усл. п. л. 0,5 усл. кр.-отт. 0,38 уч.-изд. л. Тир. 10 000 Цена 3 к.

...четa» Издательство стандартов, 123557, Москва, ГСП, Новопресненский пер., д. 3.
Вильнюсская типография Издательства стандартов, ул. Даряус и Гирено, 39. Зак. 720.

gost.e-ecolog.ru