ГОСТ 20157—74

МЕЖГОСУДАРСТВЕННЫЙ СТАНДАРТ

ПЛИТЫ МОДЕЛЬНЫЕ СО СМЕННЫМИ ГЛУБОКИМИ ДЕРЕВЯННЫМИ ВКЛАДЫШАМИ ДЛЯ ОПОКИ РАЗМЕРАМИ В СВЕТУ 600×500 мм НА ФОРМОВОЧНЫЕ ЛИТЕЙНЫЕ МАШИНЫ С ПОВОРОТОМ ПОЛУФОРМЫ С ДОПРЕССОВКОЙ

КОНСТРУКЦИЯ И РАЗМЕРЫ

Издание официальное

БЗ 6—99

ИПК ИЗДАТЕЛЬСТВО СТАНДАРТОВ
Москва

gost.e-ecolog.ru

УДК 621.744.4.062:006.354 Группа Г21

М Е Ж Г О С У Д А Р С Т В Е Н Н Ы Й С Т А Н Д А Р Т

ПЛИТЫ МОДЕЛЬНЫЕ СО СМЕННЫМИ ГЛУБОКИМИ ДЕРЕВЯННЫМИ ВКЛАДЫШАМИ ДЛЯ ОПОКИ РАЗМЕРАМИ В СВЕТУ 600×500 мм НА ФОРМОВОЧНЫЕ ЛИТЕЙНЫЕ МАШИНЫ С ПОВОРОТОМ ПОЛУФОРМЫ С ДОПРЕССОВКОЙ

ГОСТ 20157—74

Конструкция и размеры

Pattern plates with deep changeable wooden inserts for moulding box having inside dimensions 600×500 mm for moulding foundry machines with turn of half mould with squeezing. Design and dimensions

ОКСТУ 3969

Дата введения 01.07.75

1. Конструкция и размеры модельных плит должны соответствовать указанным на черт. 1 и в табл. 1.

Издание официальное **Перепечатка воспрещена**

★

© Издательство стандартов, 1974
© ИПК Издательство стандартов, 2000

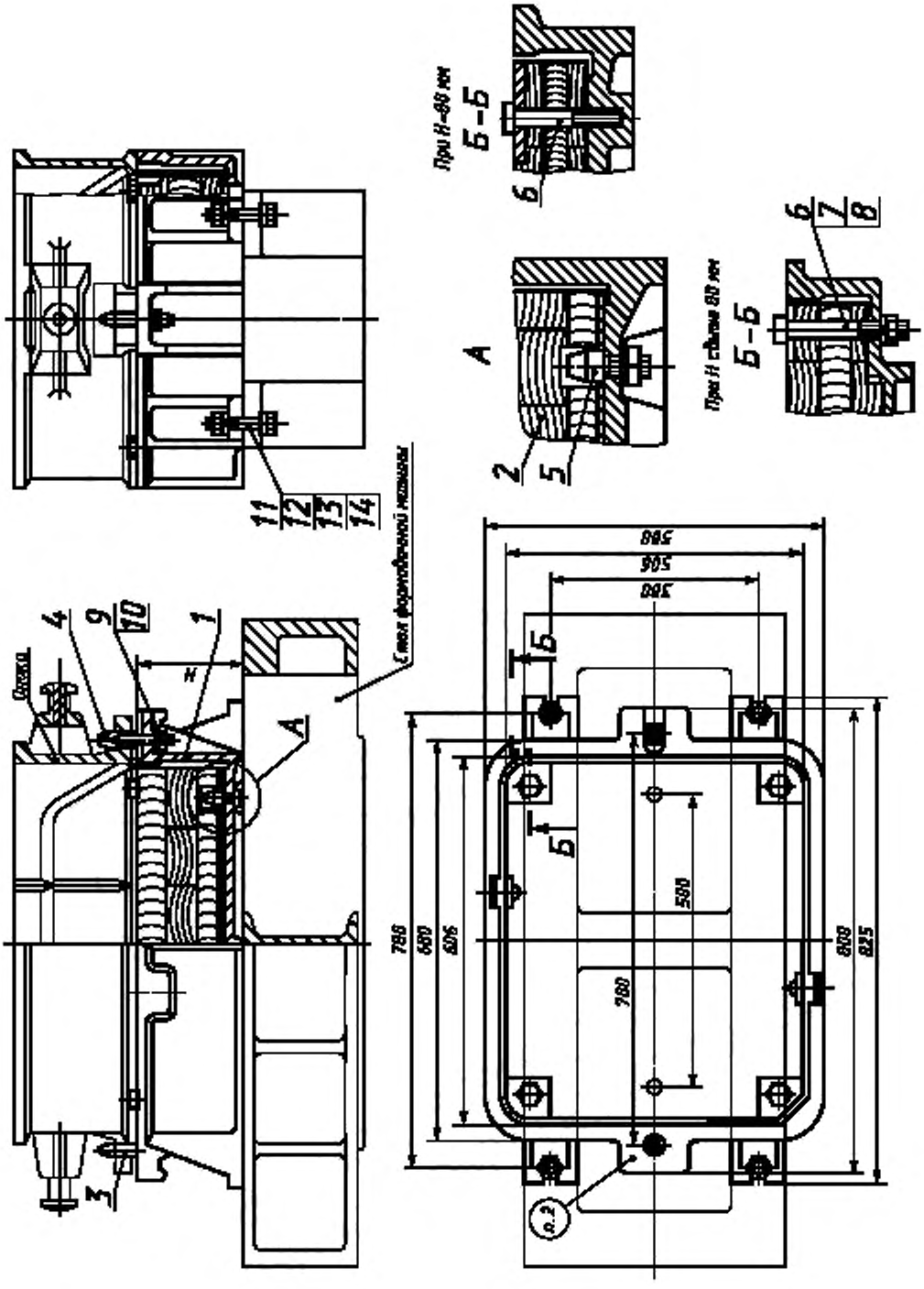
При Н=80 мм
Б-Б
При Н свыше 80 мм
Б-Б
А
Стол формовочной машины
Опока
Н
1
2
3
4
5
6
7
8
9
10
11
12
13
14
500
506
500
780
680
606
800
825
780
500
Б
Б
А
Б
Б
п.2

Черт

Таблица 1

Обозначение модельной плиты	Применяемость	*H*, мм	Масса, кг, не более	Поз. *1.* Рама Кол. 1	Поз. *2.* Вкладыш по ГОСТ 20167 Кол. 1	Поз. *3.* Штырь центрирующий по ГОСТ 20122 Кол. 1
				Обозначения		
0280-2741		80	82	0280-2741/001	0280-3005	0290-2501
0280-2742		130	101	0280-2742/001	0280-3006	
0280-2743		180	119	0280-2743/001	0280-3007	

Продолжение

Обозначение модельной плиты	Поз. *4.* Штырь направляющий по ГОСТ 20123 Кол. 1	Поз. *5.* Штырь контрольный по ГОСТ 20172 Кол. 2	Поз 6. Болт по ГОСТ 7808 Кол. 4	Поз. *7.* Шайба по ГОСТ 6402 Кол. 4	Поз. *8.* Гайка по ГОСТ 5927 Кол. 4
	Обозначения				
0280-2741	0290-2551	0298-0121	М10—6g×70.66.05	—	—
0280-2742			М10—6g×120.66.05	10.65Г.05	М10—6Н.6.05
0280-2743					

Продолжение

Обозначение модельной плиты	Поз. *9.* Гайка по ГОСТ 5927 Кол. 4	Поз. *10.* Шайба по ГОСТ 6402 Кол. 4	Поз. *11.* Болт по ГОСТ 7808 Кол. 4	Поз. *12.* Гайка по ГОСТ 5927 Кол. 4	Поз. *13.* Шайба по ГОСТ 6402 Кол. 4	Поз. *14.* Шайба по ГОСТ 11371 Кол. 4
	Обозначения					
0280-2741	М12—6Н.6.05	12.65Г.05	М16—6g×60.66.05	М16—6Н.6.05	16.65Г.05	16.02.05
0280-2742						
0280-2743						

Пример условного обозначения модельной плиты размером $H = 80$ мм:

Плита модельная 0280-2741 ГОСТ 20157—74

(Измененная редакция, Изм. № 1, 2).

2. Маркировать: обозначение модельной плиты и товарный знак предприятия-изготовителя.

3. Конструкция и размеры рам (поз. *1*) должны соответствовать указанным на черт. 2 и в табл. 2.

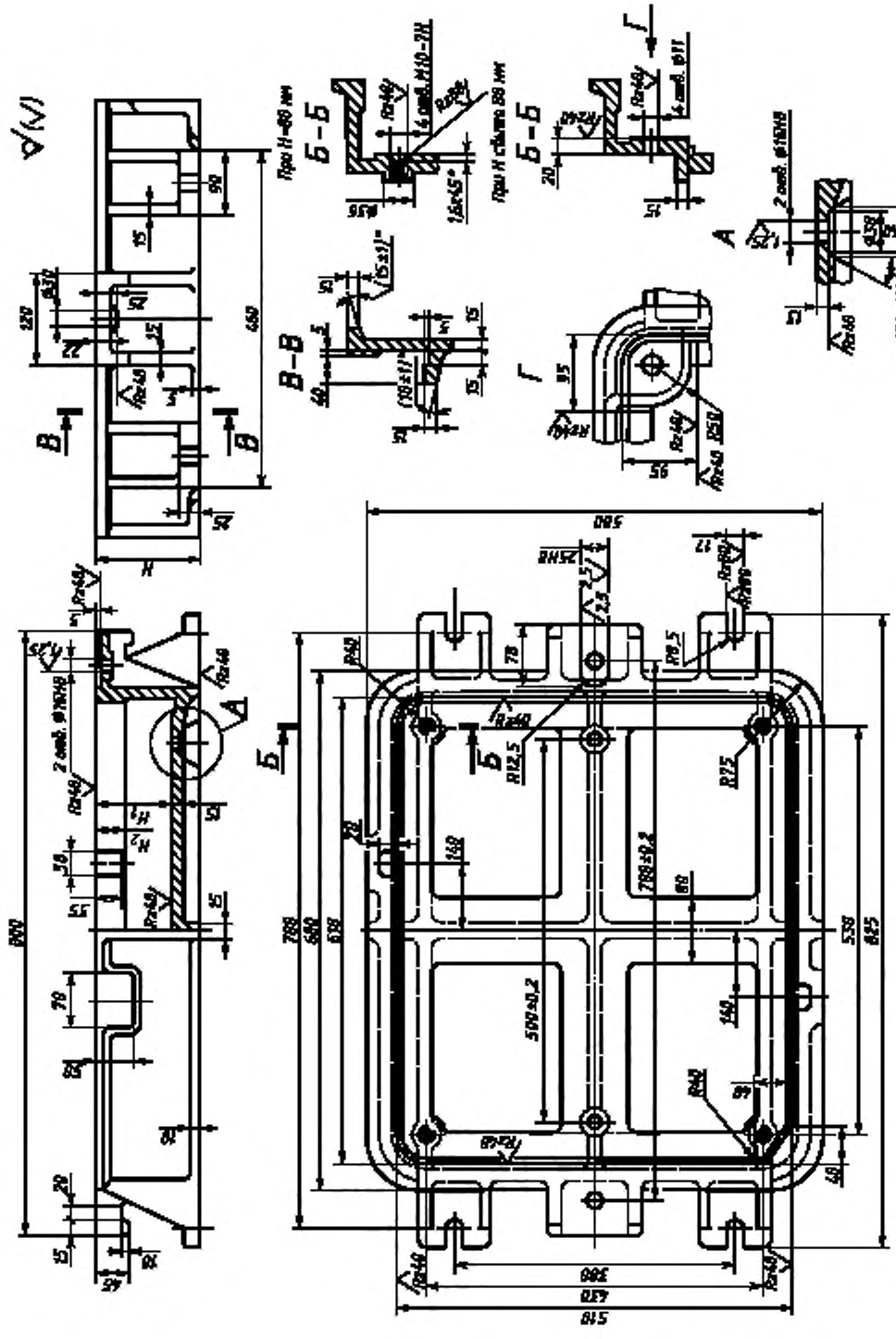

Таблица 2

Размеры в мм

Обозначение рам	H	H_1 (пред. откл. по H11)	H_2	Масса, кг, не более
0280-2741/001	80	50	20	68,3
0280-2742/001	130	100	40	79,4
0280-2743/001	180	150		90,5

Пример условного обозначения рамы размером $H = 80$ мм:

Рама 0280-2741/001 ГОСТ 20157—74

(Измененная редакция, Изм. № 1).

4. Материал — чугун не ниже марки СЧ 20 по ГОСТ 1412.

(Измененная редакция, Изм. № 2).

5. Неуказанные радиусы 5—10 мм.

6. Технические условия — по ГОСТ 20131.

(Измененная редакция, Изм. № 2).

ИНФОРМАЦИОННЫЕ ДАННЫЕ

1. **РАЗРАБОТАН И ВНЕСЕН Министерством станкостроительной и инструментальной промышленности СССР**

   РАЗРАБОТЧИКИ

   М.Ф. Калинина, руководитель темы; **Л.И. Круглова**

2. **УТВЕРЖДЕН И ВВЕДЕН В ДЕЙСТВИЕ Постановлением Государственного комитета СССР по стандартам от 27.08.74 № 2067**

3. **ВЗАМЕН МН 1894—61**

4. **ССЫЛОЧНЫЕ НОРМАТИВНО-ТЕХНИЧЕСКИЕ ДОКУМЕНТЫ**

Обозначение НТД, на который дана ссылка	Номер пункта
ГОСТ 1412—85	4
ГОСТ 5927—70	1
ГОСТ 6402—70	1
ГОСТ 7808—70	1
ГОСТ 11371—78	1
ГОСТ 20122—74	1
ГОСТ 20123—74	1
ГОСТ 20131—80	6
ГОСТ 20167—74	1
ГОСТ 20172—74	1

5. **Ограничение срока действия снято Постановлением Госстандарта от 09.02.82 № 515**

6. **ИЗДАНИЕ (сентябрь 2000 г.) с Изменениями № 1, 2, утвержденными в феврале 1982 г., декабре 1987 г. (ИУС 5—82, 3—88)**

Редактор *В.Н. Копысов*
Технический редактор *В.Н. Прусакова*
Корректор *В.И. Кануркина*
Компьютерная верстка *Е.Н. Мартемьяновой*

Изд. лиц. № 02354 от 14.07.2000. Сдано в набор 28.09.2000. Подписано в печать 31.10.2000. Усл. печ. л. 0,93.
Уч.-изд. л. 0,47. Тираж 104 экз. С 6120. Зак. 963.

ИПК Издательство стандартов, 107076, Москва, Колодезный пер., 14.
Набрано в Издательстве на ПЭВМ
Филиал ИПК Издательство стандартов — тип. "Московский печатник", 103062, Москва, Лялин пер., 6.
Плр № 080102

gost.e-ecolog.ru