УДК 621.648 : 006.354 Группа Г18

ГОСУДАРСТВЕННЫЙ СТАНДАРТ СОЮЗА ССР

ПРОБКИ ДЛЯ СОЕДИНЕНИЙ ТРУБОПРОВОДОВ ПО НАРУЖНОМУ КОНУСУ

Конструкция и размеры

Plugs for tube connections on external cone. Construction and dimensions

ГОСТ 13973—74

Взамен ГОСТ 13973—68

Постановлением Государственного комитета стандартов Совета Министров СССР от 10 сентября 1974 г. № 2124 срок введения установлен

с 01.07.75

Проверен в 1985 г.

Несоблюдение стандарта преследуется по закону

1. Пробки должны изготовляться двух исполнений.
2. Конструкция и размеры пробок должны соответствовать указанным на черт. 1 и 2 и в таблице

Издание официальное Перепечатка воспрещена

★

Переиздание. Январь 1988 г.

gost.e-ecolog.ru

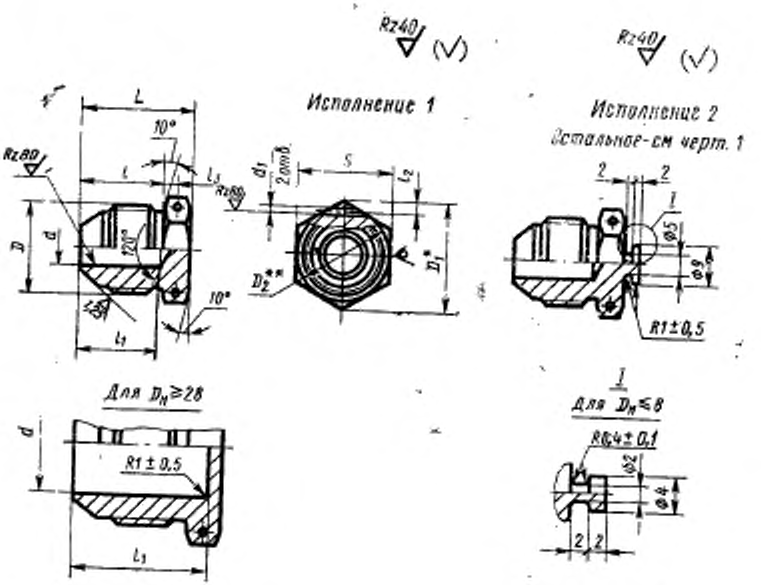

* Размер для справок.
** $D_2 \approx S$.

Черт. 1

Черт. 2

Размеры в мм

Наружный диаметр труб $D_н$	Применяемость	d	d_1 Пред. откл. +0,12 −0,06	D	D_1	S	l Пред. откл. ±0,3	l_1 Пред. откл. −1,0	l_2 Пред. откл. ±0,2	l_3 Номин.	l_3 Пред. откл.	L	Масса 100 шт., кг Алюминиевый сплав	Масса 100 шт., кг Сталь
3		—	1,0	M8×1	11,5	10	13	—	1,2	2,5	±0,2	18	—	0,58
4			1,2	M10×1	13,8	12	14		1,5			19	—	0,98
6				M12×1	16,2	14	15			3,0		21	0,60	1,68
8			1,5	M14×1	19,6	17			2,0				0,87	2,42
10		7,5		M16×1			16	17				22	0,89	2,48
12		9,5		M20×1,5	25,4	22	20	20				26	1,41	3,93
14		11,5		M22×1,5	27,7	24							1,90	5,30
16		13,5		M24×1,5	31,2	27	21	21		3,5	±0,25	28	2,48	6,92
18		15,5		M27×1,5	34,6	30							3,13	8,72
20		17,0		M30×1,5	36,9	32	22			4,0		30	4,09	11,40
22		19,0		M33×2	41,6	36	26	24				34	4,55	12,70
25		22,0											5,65	15,75
28		25,0		M39×2	47,3	41	27	32				35	6,18	17,23
30		27,0											6,10	17,05
32		28,0	2,0	M42×2	53,1	46			2,5			36	6,76	18,80
34		30,0		M45×2			28						8,14	22,70
36		32,0		M48×2	57,7	50	29	33				37	9,03	25,20
38		34,0											9,20	25,70

Пример условного обозначения пробки исполнения *1* к трубопроводу $D_н$ =12 мм из алюминиевого сплава:

Пробка 1—12—31А ГОСТ 13973—74

То же, из стали марки 45:

Пробка 1—12—22А ГОСТ 13973—74

То же, из стали марки 12Х18Н9Т:

Пробка 1—12—13А ГОСТ 13973—74

То же, из стали марки 13Х11Н2В2МФ:

Пробка 1—12—11А ГОСТ 13973—74

То же, для изделий общего применения:

Пробка 1—12—31 ГОСТ 13973—74

Пробка 1—12—22 ГОСТ 13973—74

Пробка 1—12—13 ГОСТ 13973—74

Пробка 1—12—11 ГОСТ 13973—74

Пример условного обозначения пробки исполнения *2* к трубопроводу D=12 мм из алюминиевого сплава:

Пробка 2—12—31А ГОСТ 13973—74

То же, из стали марки 45:

Пробка 2—12—22А ГОСТ 13973—74

То же, из стали марки 12Х18Н9Т:

Пробка 2—12—13А ГОСТ 13973—74

То же, из стали марки 13Х11Н2В2МФ:

Пробка 2—12—11А ГОСТ 13973—74

То же, для изделий общего применения:

Пробка 2—12—31 ГОСТ 13973—74

Пробка 2—12—22 ГОСТ 13973—74

Пробка 2—12—13 ГОСТ 13973—74

Пробка 2—12—11 ГОСТ 13973—74

3. Резьбовая часть пробок — по ГОСТ 13955—74.
4. Маркировать и клеймить — по ГОСТ 13977—74.
5. Технические условия — по ГОСТ 13977—74.

gost.e-ecolog.ru