МЕЖГОСУДАРСТВЕННЫЙ СТАНДАРТ

ПЛИТА МОДЕЛЬНАЯ СО СМЕННЫМ МЕЛКИМ ДЕРЕВЯННЫМ ВКЛАДЫШЕМ ДЛЯ ОПОКИ РАЗМЕРАМИ В СВЕТУ 800 × 700 мм НА ФОРМОВОЧНЫЕ ЛИТЕЙНЫЕ МАШИНЫ БЕЗ ПОВОРОТА ПОЛУФОРМЫ С ДОПРЕССОВКОЙ

КОНСТРУКЦИЯ И РАЗМЕРЫ

Издание официальное

БЗ 6—99

ИПК ИЗДАТЕЛЬСТВО СТАНДАРТОВ
Москва

gost.e-ecolog.ru

УДК 621.744.4.062:006.354 Группа Г21

МЕЖГОСУДАРСТВЕННЫЙ СТАНДАРТ

ПЛИТА МОДЕЛЬНАЯ СО СМЕННЫМ МЕЛКИМ ДЕРЕВЯННЫМ ВКЛАДЫШЕМ ДЛЯ ОПОКИ РАЗМЕРАМИ В СВЕТУ 800 × 700 мм НА ФОРМОВОЧНЫЕ ЛИТЕЙНЫЕ МАШИНЫ БЕЗ ПОВОРОТА ПОЛУФОРМЫ С ДОПРЕССОВКОЙ

ГОСТ 20149—74

Конструкция и размеры

Pattern plate with shallow changeable wooden inserts for moulding box having inside dimensions 800 × 700 mm for moulding foundry machines without turn of half mould with squeezing. Design and dimensions

ОКСТУ 3969

Дата введения 01.07.75

1. Конструкция и размеры модельной плиты должны соответствовать указанным на чертеже. **(Измененная редакция, Изм. № 1, 2).**
2. Допускается применение рамы (поз. *1*) по ГОСТ 20108.
3. Маркировать: обозначение модельной плиты и товарный знак предприятия-изготовителя.
4 Технические условия — по ГОСТ 20131.

(Измененная редакция, Изм. № 2).

Издание официальное ★ **Перепечатка воспрещена**

© Издательство стандартов, 1974
© ИПК Издательство стандартов, 2000

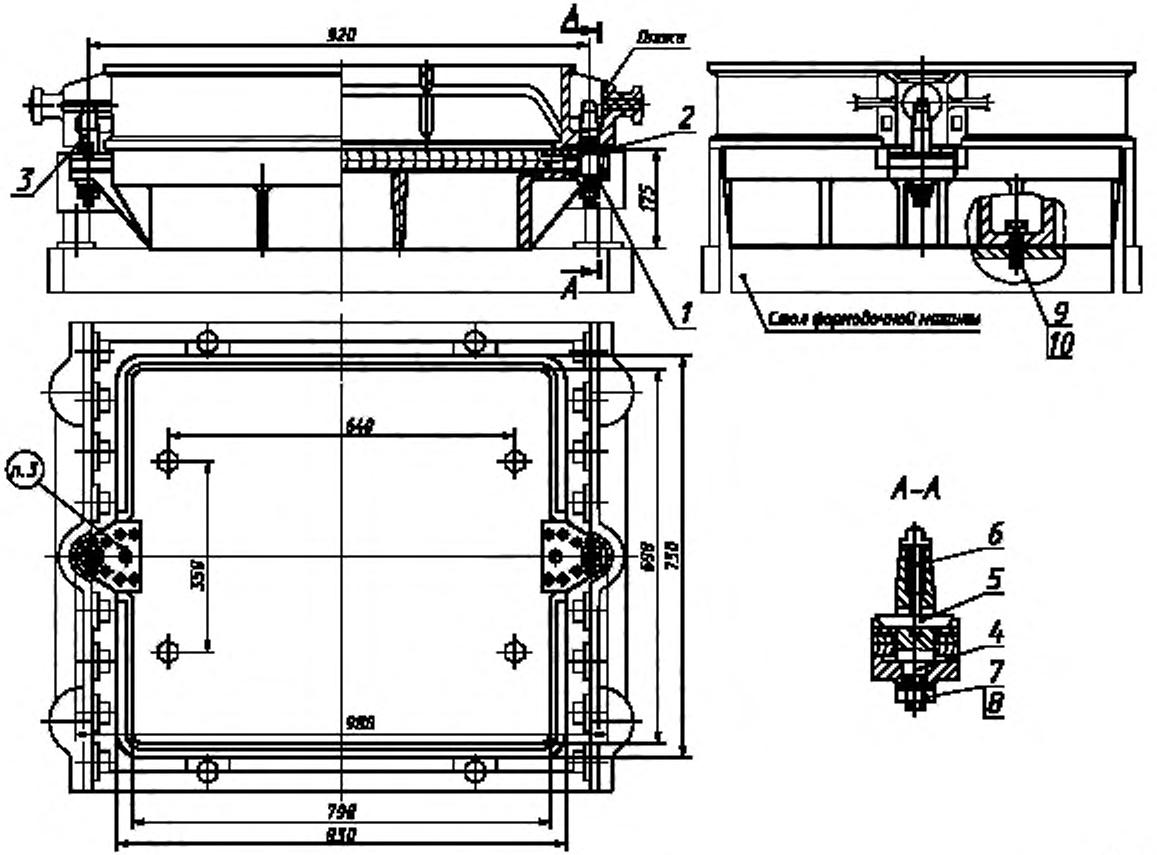

Масса не более 128 кг

1 — рама 0280-2005/001 по ГОСТ 20091 (кол. 1); *2* — вкладыш 0280-2921 по ГОСТ 20153 (кол. 1); *3* — штырь центрирующий крепежный 0290-0851 по ГОСТ 20124 (кол. 1); *4* — штырь направляющий крепежный 0290-0853 по ГОСТ 20125 (кол. 1); *5* — планка прижима 0290-0871 по ГОСТ 20129 (кол. 2); *6* — винт 0290-0868 по ГОСТ 20130 (кол. 2); *7* — шайба 12.65Г.05 по ГОСТ 6402 (кол. 2); *8* — гайка М12—6Н.6.05 по ГОСТ 5927—70 (кол. 2); *9* — болт М16—6g×60.66.05 по ГОСТ 7808 (кол. 4); *10* — шайба 16.65Г.05 по ГОСТ 6402 (кол 4)

Условное обозначение модельной плиты:

Плита модельная 0280-2511 ГОСТ 20149—74

ИНФОРМАЦИОННЫЕ ДАННЫЕ

1. **РАЗРАБОТАН И ВНЕСЕН Министерством станкостроительной и инструментальной промышленности СССР**

   РАЗРАБОТЧИКИ

   М.Ф. Калинина, руководитель темы; **Л.И. Круглова**

2. **УТВЕРЖДЕН И ВВЕДЕН В ДЕЙСТВИЕ Постановлением Государственного комитета СССР по стандартам от 27.08.74 № 2067**

3. **ВВЕДЕН ВПЕРВЫЕ**

4. **ССЫЛОЧНЫЕ НОРМАТИВНО-ТЕХНИЧЕСКИЕ ДОКУМЕНТЫ**

Обозначения НТД, на который дана ссылка	Номер пункта	Обозначения НТД, на который дана ссылка	Номер пункта
ГОСТ 5927—70	1	ГОСТ 20125—74	1
ГОСТ 6402—70	1	ГОСТ 20129—74	1
ГОСТ 7808—70	1	ГОСТ 20130—74	1
ГОСТ 20091—74	1	ГОСТ 20131—80	4
ГОСТ 20108—74	2	ГОСТ 20153—74	1
ГОСТ 20124—74	1		

5. **Ограничение срока действия снято Постановлением Госстандарта от 09.02.82 № 515**

6. **ИЗДАНИЕ (сентябрь 2000 г.) с Изменениями № 1, 2, утвержденными в феврале 1982 г., декабре 1987 г. (ИУС 5—82, 3—88)**

Редактор *В.Н. Копысов*
Технический редактор *В.Н. Прусакова*
Корректор *В.С. Черная*
Компьютерная верстка *Л.А. Круговой*

Изд. лиц. № 02354 от 14.07.2000. Сдано в набор 28.09.2000. Подписано в печать 31.10.2000. Усл. печ. л. 0,47. Уч.-изд. л. 0,37. Тираж 104 экз. С 6119. Зак. 960.

ИПК Издательство стандартов, 107076, Москва, Колодезный пер., 14.
Набрано в Издательстве на ПЭВМ
Филиал ИПК Издательство стандартов — тип. "Московский печатник", 103062, Москва, Лялин пер., 6.
Плр № 080102

gost.e-ecolog.ru