УДК 621.88 : 621.744.4.062(083.74)

Группа Г21

ГОСУДАРСТВЕННЫЙ СТАНДАРТ СОЮЗА ССР

ГОСТ 20123—74

ШТЫРИ НАПРАВЛЯЮЩИЕ ДЛЯ МОДЕЛЬНЫХ ПЛИТ

Конструкция и размеры

Guide pins for pattern plates. Design and dimensions

Взамен МН 1328—60

Постановлением Государственного комитета стандартов Совета Министров СССР от 21 августа 1974 г. № 2023 срок действия установлен с 01.01 1976 г. до 01.01 1981 г.

Несоблюдение стандарта преследуется по закону

1. Конструкция и размеры направляющих штырей должны соответствовать указанным на чертеже и в таблице.

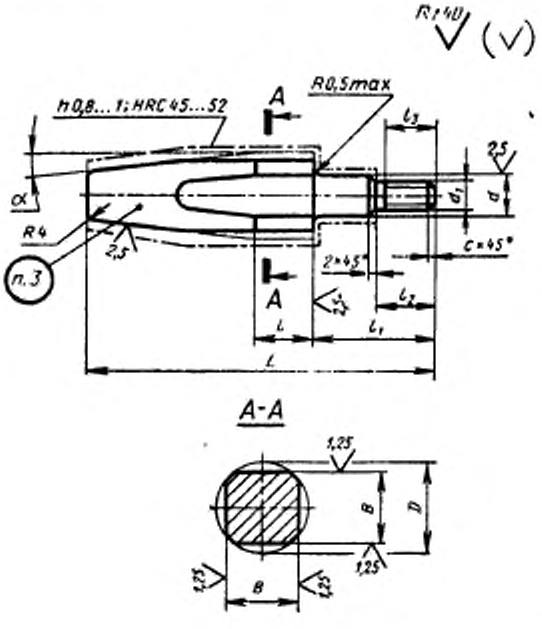

gost.e-ecolog.ru

Размеры в мм

Обозначения штырей	Применяемость	Средний габаритный размер пазов в свету $\frac{L+B}{2}$	B (пред. откл. по III_a)	L	l	l_1
0290-2551		До 750	25	120	20	42
0290-2552				160	40	
0290-2553				200	60	
0290-2554		Св. 750 до 1500	30	130	30	52
0290-2555				170	50	
0290-2556				210	70	
0290-2557		Св. 1500 до 2500	36	170	40	65
0290-2558				240	60	
0290-2559		Св. 2500 до 5000	40	210	50	75
0290-2560				280	80	

Продолжение

Размеры в мм

Обозначения штырей	l_2	l_3	D	d (пред. откл. по C_3)	d_1 (пред. откл. по $8g$)	c	α	Теоретическая масса, кг
0290-2551	24	20	30	16	M12	1,6	5°	0,40
0290-2552							3°	0,50
0290-2553							2°	0,63
0290-2554	28	22	35	20	M16		5°	0,67
0290-2555							3°	0,85
0290-2556							2°	1,10
0290-2557	30	25	40	25	M20	2	5°	1,05
0290-2558							2°	1,50
0290-2559	35	32	45	32	M24	2,5	5°	1,75
0290-2560							2°	2,80

Пример условного обозначения направляющего штыря размерами $B=25$ мм, $L=120$ мм:

Штырь направляющий 0290-2551 ГОСТ 20123—74

2. Материал — сталь марки 15 по ГОСТ 1050—60.
3. Маркировать: обозначение штыря и товарный знак предприятия-изготовителя.
4. Технические требования — по ГОСТ 20131—74.

Изменение № 1 ГОСТ 20123—74 Штыри направляющие для модельных плит. Конструкция и размеры

Постановлением Государственного комитета СССР по стандартам от 02.06.81 № 2772 срок введения установлен

с 01.10.81

Пункт 1. Заменить обозначения: $Ш_3$ на d9; $С_3$ на h8;

таблица. Заменить наименование графы: «Теоретическая масса, кг» на «Масса, кг, не более».

(Продолжение см. стр. 114)

(Продолжение изменения к ГОСТ 20123—74)

Пункт 2. Заменить ссылку: ГОСТ 1050—60 на ГОСТ 1050—74.
Пункт 4. Заменить ссылку: ГОСТ 20131—74 на ГОСТ 20131—80.

(ИУС № 8 1981 г.)

gost.e-ecolog.ru